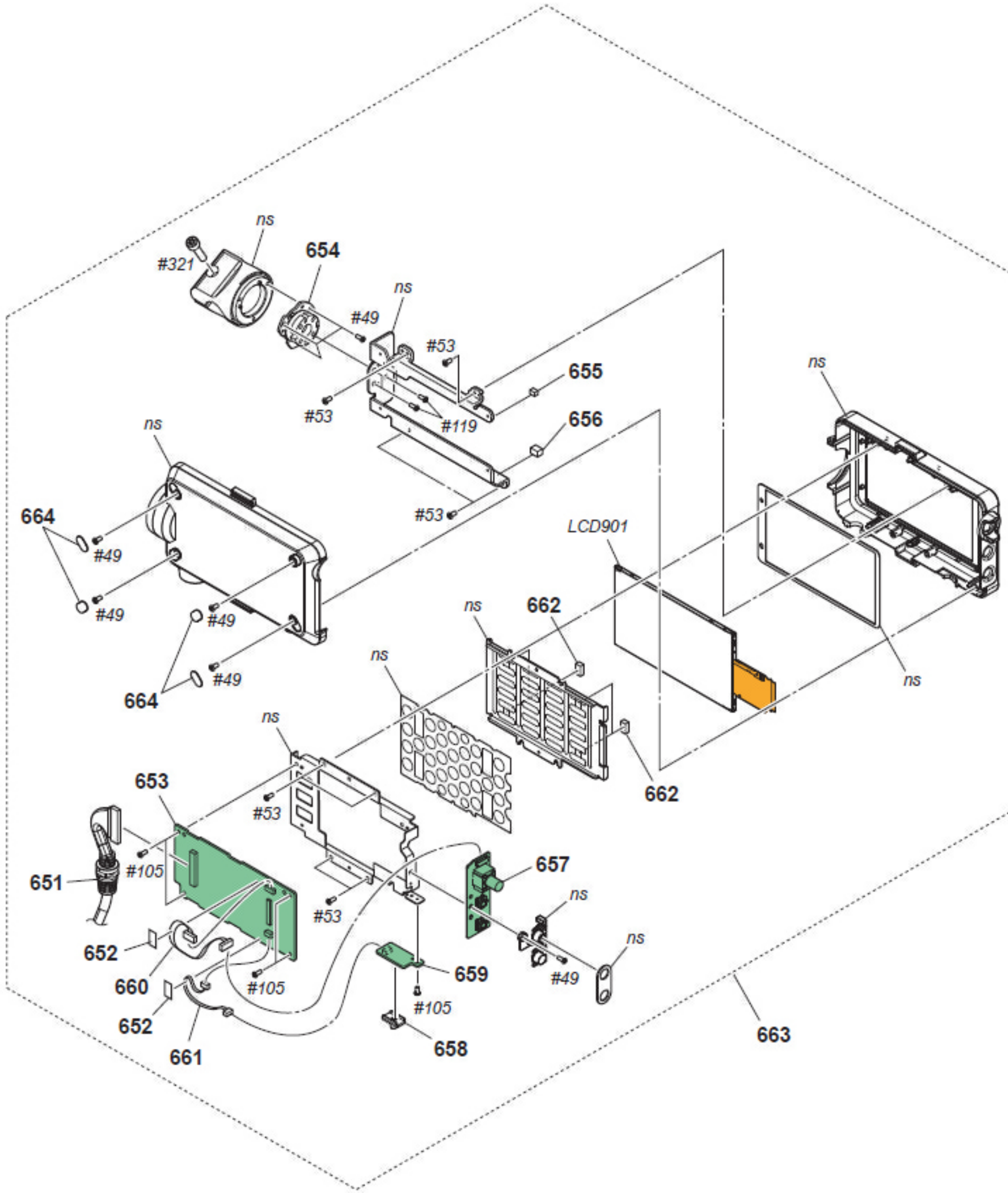VF Panel Section