PUB.DIM-651

Canon

CAMESCOPE NUMÉRIQUE

Manuel d'instruction

Français

DIGITAL-VIDEO-CAMCORDER

Bedienungsanleitung

Deutsch

VIDEOCAMERA DIGITALE

Manuale di istruzioni

Italiano

XL 2

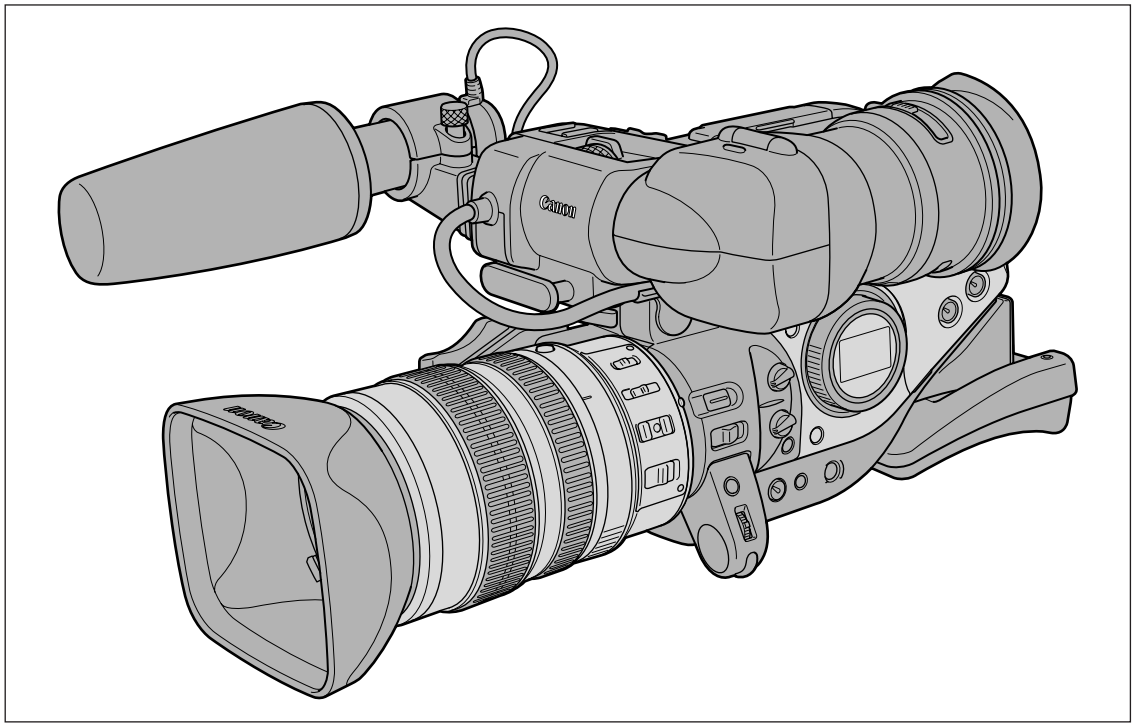

Mini DV Digital Video Cassette

PAL

Avvertimenti importanti

ATTENZIONE:

PER MINIMIZZARE IL RISCHIO DI SCOSSE ELETTRICHE, NON SMONTARE IL PANNELLO SUPERIORE (O QUELLO POSTERIORE). ALL'INTERNO NON VI SONO PARTI LA CUI MANUTENZIONE POSSA ESSERE EFFETTUATA DALL'UTENTE. PER QUALSIASI NECESSITÀ RIVOLGERSI A PERSONALE QUALIFICATO E AUTORIZZATO.

ATTENZIONE:

PER MINIMIZZARE IL PERICOLO DI INCENDI O DI SCOSSE ELETTRICHE NON ESPORRE QUESTO APPARECCHIO ALLA PIOGGIA O ALL'UMIDITÀ.

AVVERTENZA:

PER MINIMIZZARE IL RISCHIO DI SCOSSE ELETTRICHE E PER RIDURRE LE INTERFERENZE SI SCONSIGLIA L'USO DI ACCESSORI DIVERSI DA QUELLI RACCOMANDATI.

AVVERTENZA:

SCOLLEGARE LA SPINA DEL CAVO DI ALIMENTAZIONE DALLA PRESA DI CORRENTE QUANDO NON SE NE FA USO.

La piastrina di identificazione del CA-920 si trova sul fondo.

• L'uso del cavo DV CV-150F/CV-250F è necessario per ottemperare alle direttive EMC.

Utilizzo di questo manuale

Vi ringraziamo innanzi tutto per avere acquistato la videocamera Canon XL2. Prima di utilizzare la videocamera, vi preghiamo di leggere questo manuale con attenzione e quindi di conservarlo per farvi riferimento in futuro.

Simboli e riferimenti utilizzati nel manuale

❍ ⚠ : precauzioni relative al funzionamento della videocamera.

❍ : argomenti aggiuntivi a complemento delle procedure operative di base.

❍ 📖 : numero della pagina di riferimento.

❍ Per fare riferimento ai pulsanti della videocamera o del telecomando, vengono utilizzate lettere maiuscole.

❍ [ ] sono utilizzate per fare riferimento alle opzioni di menu visualizzate sullo schermo.

❍ L'obiettivo zoom 20× L IS XL 5,4-108 mm in dotazione viene identificato come "Obiettivo 20× L IS".

❍ Le figure mostrano la videocamera collegata con l'obiettivo 20× L IS.

Modalità operative

Opzioni del menu mostrate alle loro posizioni predefinite

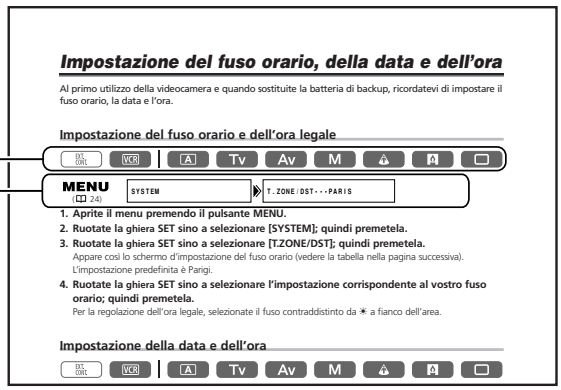

❍ Le funzioni disponibili dipendono dalla modalità operativa e vengono indicate come segue:

A : funzione utilizzabile in questa modalità.

A : funzione non utilizzabile in questa modalità.

Riconoscimento di marchi di fabbrica

- Canon è un marchio registrato di Canon Inc.
- Mini DV è un marchio di fabbrica.
- ◐ è un marchio di fabbrica.
- Windows® è un marchio registrato o un marchio di Microsoft Corporation negli Stati Uniti d'America e/o in altri Paesi.
- Altri nomi e prodotti non menzionati sopra possono essere marchi registrati o marchi appartenenti alle rispettive società.

Indice

Introduzione

Avvertimenti importanti 2
Utilizzo di questo manuale 3
Verifica degli accessori forniti in dotazione 6
Guida ai componenti 7

Preparativi

Preparazione dell'alimentazione 11
Installazione della batteria di backup 14
Preparazione della videocamera 15
Preparazione dell'obiettivo 20
Impiego del telecomando 22
Caricamento/Estrazione della cassetta 23
Menu e impostazioni 24
Impostazione del fuso orario, della data e dell'ora 28

Registrazione

Registrazione 30
Ricerca della fine 35
Ingrandimento (zoom) 36
Regolazione della messa a fuoco 38
Uso del filtro ND (Obiettivi con filtro ND incorporato) 41
Selezione della velocità dei fotogrammi 42
Registrazione nel modo 16:9 43
Impostazione del codice temporale 44
Impostazione del bit dell'utente 45
Registrazione audio 46
Stabilizzatore d'immagine (Obiettivi dotati di stabilizzatore d'immagine) 50
Usando la modalità programma AE 51
Registrazione nella modalità Priorità otturatore (Tv) 54
Registrazione nella modalità Priorità diaframma (Av) 55
Registrazione in modalità Manuale 56
Regolazione dell'esposizione 57
Uso dello scorrimento AE 58
Regolazione del guadagno 59
Regolazione del bilanciamento del bianco 60
Uso del motivo a zebra 62
Uso della funzione dettaglio pelle 63
Uso delle preimpostazioni personalizzate 64
Registrazione di schermate PC usando Clear Scan 69
Uso dei pulsanti personalizzati 70
Uso dell'effetto grana pellicola 73
Registrazione barre di colore/Segnale di riferimento audio 74
Registrazione con il timer di intervallo 75
Registrazione con l'autoscatto 77
Uso del controllo DV 78
Altre funzioni/impostazioni della videocamera 79

Riproduzione

Riproduzione di un nastro 81
Riproduzione su uno schermo TV.....83
Uscita audio 86
Ritorno ad una posizione premarcata 87
Ricerca Indice 88
Ricerca per data 89
Visualizzazione del codice dati.....90
Modifica della modalità del sensore del telecomando.....92

Montaggio

Registrazione in un videoregistratore o in un apparecchio video digitale.....93
Registrazione da apparecchi video analogici (videoregistratori, apparecchi TV o videocamere) 94
Registrazione da apparecchi video digitali (doppiaggio DV).....95
Conversione di segnali analogici in segnali digitali (convertitore analogico-digitale) 97
Collegamento al computer per mezzo del cavo DV (IEEE 1394) 99

Informazioni supplementari

Impostazione conservata allo spegnimento o in modalità STANDBY 100
Indicazioni sullo schermo 102
Elenco dei messaggi 105
Manutenzione/Altro 106
Risoluzione dei problemi 111
Schema del sistema 113
Accessori opzionali 114
Specifiche techniche 117
Glossario.....119
Diagramma audio a blocchi 120

Verifica degli accessori forniti in dotazione

Adattatore di alimentazione compatto CA-920	Accoppiatore DC DC-920	Pacco batteria BP-930	Batteria al litio CR2025	Telecomando WL-D4000
Due batterie tipo AAA (R03)	Mirino a colori	Microfono stereo	Coperchio parapolvere per la videocamera	Cinghia per trasporto a tracolla SS-1000
Porta adattatore	Cavo video stereo STV-150	Adattatore SCART PC-A10*	Cavo S-video S-150	Obiettivo zoom 20× L IS XL 5,4-108 mm (con custodia morbida)
Copriobiettivo	Coperchio parapolvere per l'obiettivo	Paraluce		

* Non fornito in dotazione in Oceania e in Cina.

Guida ai componenti

XL2

Vite di bloccaggio del mirino (📖15)

Attacco slitta avanzato per accessori (📖48)

Vite di bloccaggio microfono (📖18)

Cavo mirino (📖15)

Microfono stereo (📖18)

Anello di messa a fuoco (📖38)

Paraluce (📖21)

Anello di zoom (📖36)

Pulsante EXP.LOCK (📖57)

Selettore LENS RELEASE (📖20)

Pulsante MENU (📖24)

Ghiera IRIS/SET (📖24, 55)

Selettore FRAME RATE (📖42)

Paraocchio (📖16)

Selettore INPUT SELECT (CH3, CH4) (📖48)

Selettore REC LEVEL (CH3, CH4) (📖49)

Ghiere CH3/CH4 (📖49)

Selettore REC CH SELECT (CH1, CH2) (📖47)

Selettore FRONT MIC ATT. (CH1, CH2) (📖47)

Ghiere CH1/CH2 (📖49)

Selettore INPUT SELECT (CH1, CH2) (📖47)

Selettore REC LEVEL (CH1, CH2) (📖49)

Indicatore di accensione

Pulsante LIGHT (📖7)

Pulsante AUDIO MONITOR (📖49, 86)

Selettore ASPECT RATIO (📖43)

Pulsante END SEARCH (📖35)

Pulsante LIGHT
Premere il pulsante LIGHT per far illuminare il pannello laterale per circa 10 secondi. Se il pulsante viene premuto per almeno 3 secondi, il pannello rimane illuminato fino a quando il pulsante viene premuto nuovamente per spegnere la retroilluminazione.

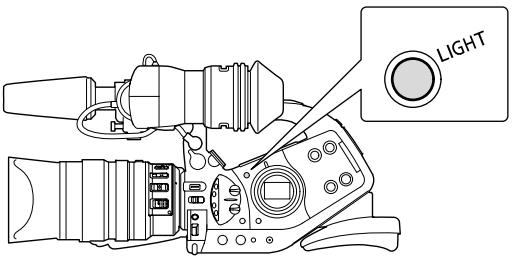

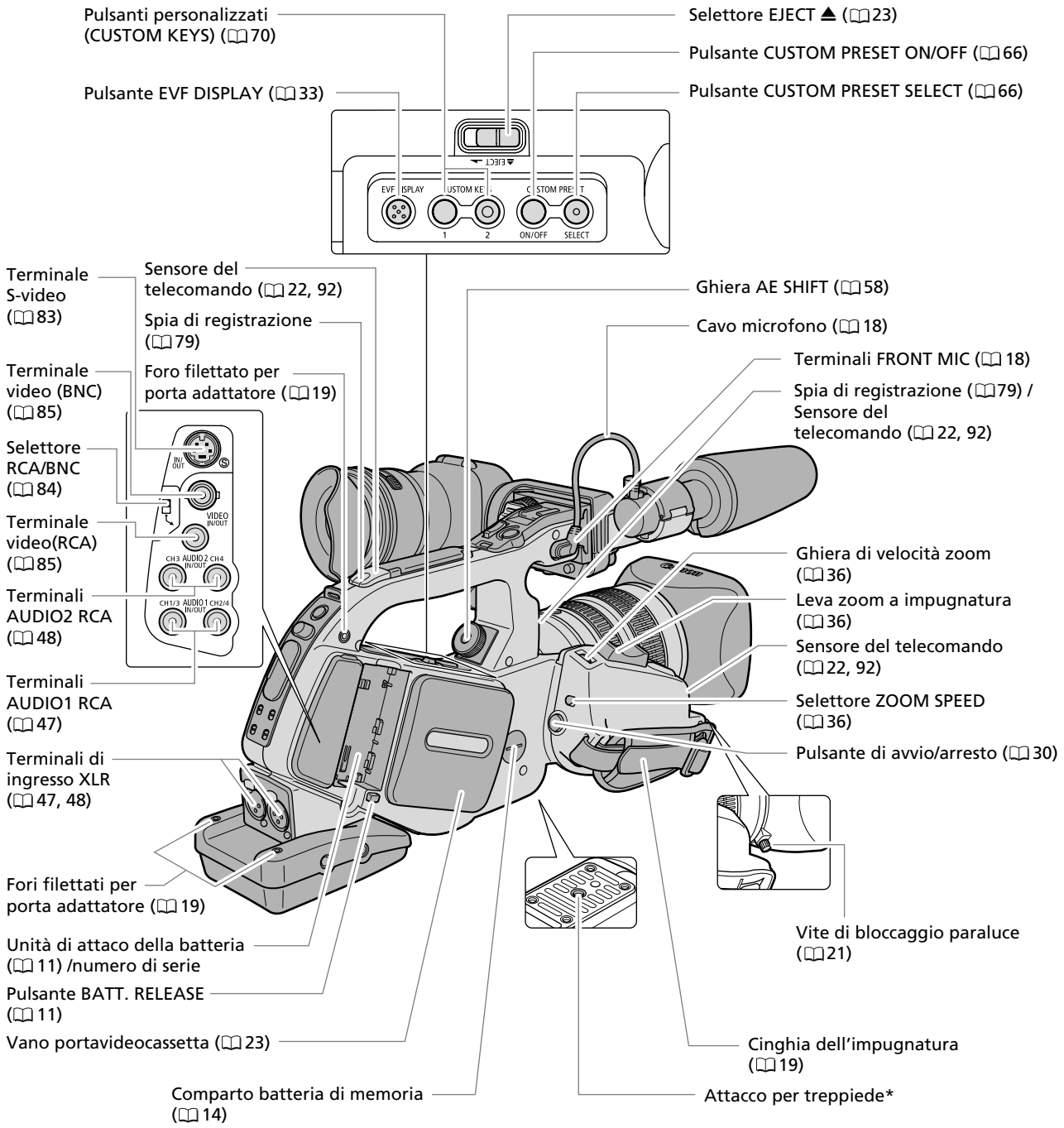

* Non utilizzate treppiedi provvisti di viti di fissaggio di lunghezza superiore a 5,5 mm, poiché potrebbero danneggiare la videocamera.

Informazioni sul terminale ⏻

⏻ (LANC) sta ad indicare Local Application Control Bus System. Il terminale ⏻ consente di collegare e controllare i dispositivi collegati.

- ❍ Collegate esclusivamente dispositivi con il contrassegno ⏻ sul terminale ⏻.
- ❍ Non può essere garantito il funzionamento per collegamenti con dispositivi sprovvisti del contrassegno ⏻.
- ❍ Alcuni pulsanti di dispositivi collegati potrebbero non funzionare o funzionare in maniera diversa rispetto ai pulsanti della videocamera.

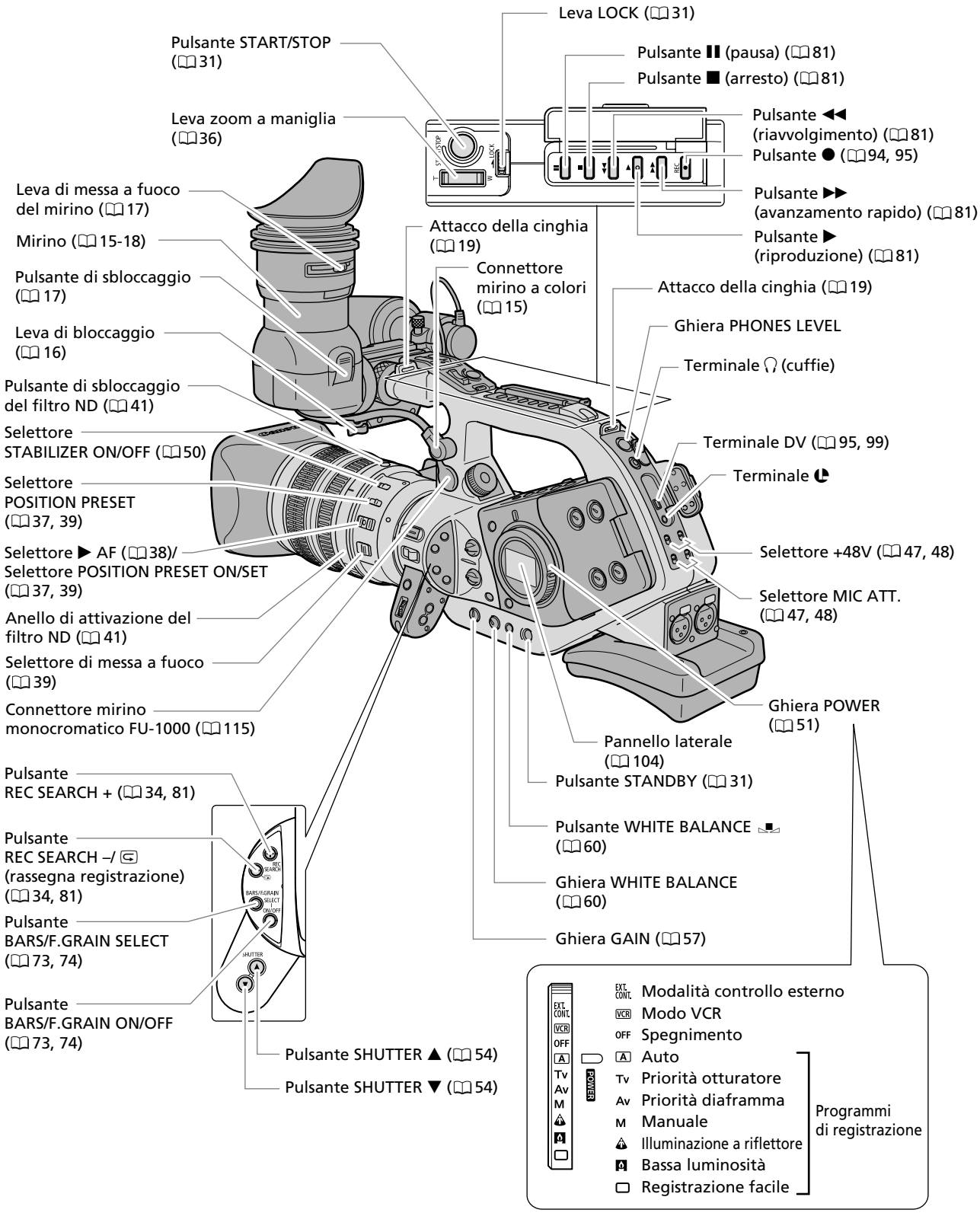

I

Introduzione

Telecomando WL-D4000

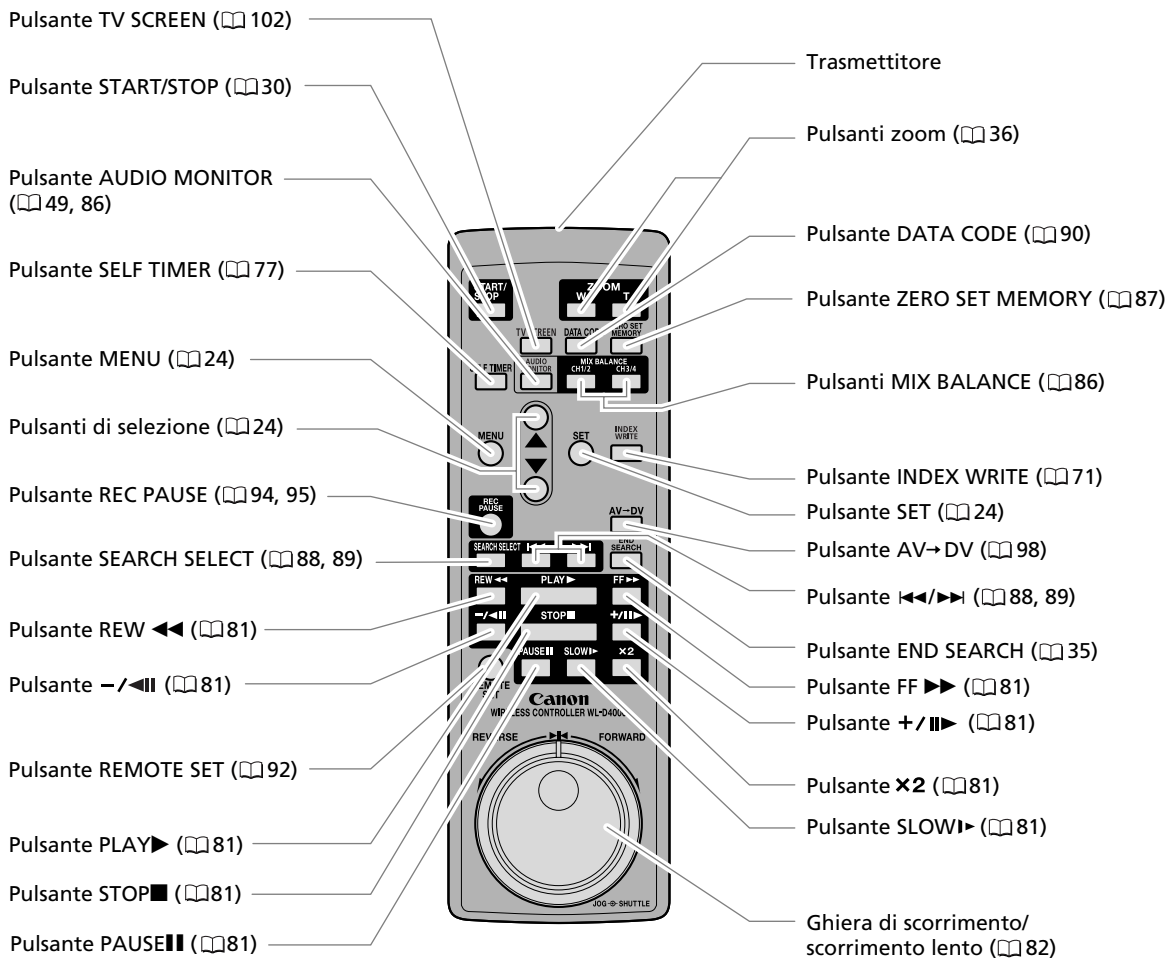

Preparazione dell'alimentazione

Ricarica del pacco batteria

Scollegate l'accoppiatore DC dall'adattatore di alimentazione prima di caricare l'apparecchio.
Rimuovete la protezione dei terminali del pacco batteria.

1. **Collegate il cavo di alimentazione all'adattatore di alimentazione di rete.**
2. **Collegate il cavo di alimentazione alla presa di corrente.**
3. **Applicate il pacco batteria all'adattatore.**
   - Premetelo lievemente e fatelo scorrere in direzione della freccia sino ad avvertirne lo scatto in posizione.
   - L'indicatore di carica CHARGE inizia a lampeggiare. Quando la carica è completa rimane acceso di luce fissa.
4. **Quando il pacco batteria è stato caricato completamente, rimuovetelo dall'adattatore.**
5. **Disinserite il cavo di alimentazione dalla presa di corrente e scollegatelo dall'adattatore.**

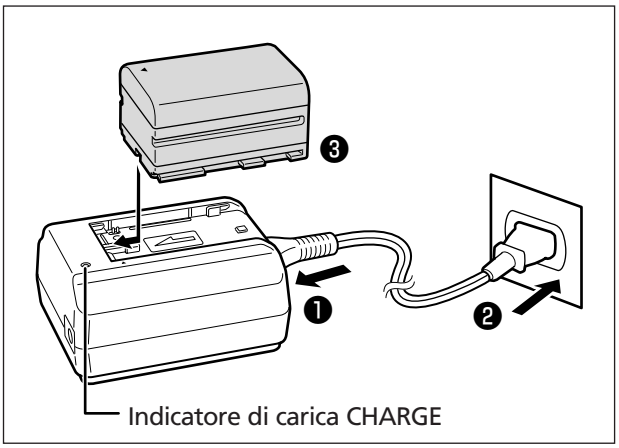

Installazione del pacco batteria

1. **Ruotate la ghiera POWER in posizione OFF.**
2. **Installate sulla videocamera il pacco batteria.**
   Premetelo lievemente e fatelo scorrere in direzione della freccia sino ad avvertirne lo scatto in posizione.
3. **Dopo l'utilizzo rimuovete il pacco batteria.**
   Premete il pulsante BATTERY RELEASE in modo da rimuovere la batteria.

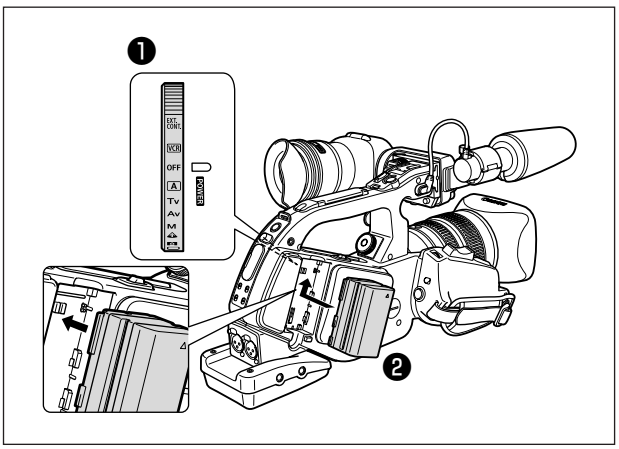

Utilizzo della sorgente elettrica

1. **Ruotate la ghiera POWER in posizione OFF.**
2. **Applicate l'accoppiatore DC alla videocamera.**
   Premetelo lievemente e fatelo scorrere in direzione della freccia sino ad avvertirne lo scatto in posizione.
3. **Collegate il cavo di alimentazione all'adattatore di alimentazione.**
4. **Collegate il cavo di alimentazione alla presa di corrente di rete.**
5. **Collegate l'accoppiatore DC all'adattatore.**
6. **Rimuovete l'accoppiatore DC dopo l'uso.**
   Premete il pulsante BATT. RELEASE per rimuovere l'accoppiatore DC.

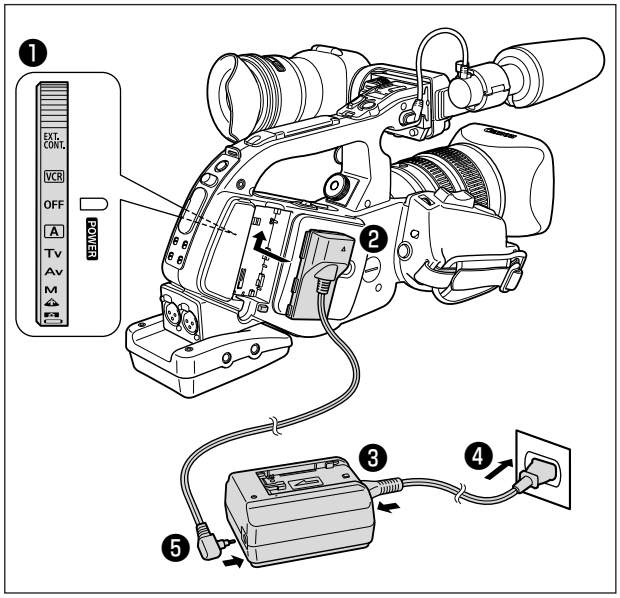

❍ Scollegate l'accoppiatore DC dall'adattatore di alimentazione quando si mette in carica il pacco batteria.
❍ Prima di collegare o scollegare l'adattatore di alimentazione, ricordatevi di spegnere la videocamera.
❍ Utilizzando l'adattatore nei pressi di un apparecchio TV, si possono verificare interferenze alle immagini. Allontanatelo quindi dall'apparecchio TV stesso o dal cavo dell'antenna.
❍ Non collegate all'adattatore di alimentazione apparecchi non espressamente raccomandati.

❍ In caso di difetti all'adattatore di alimentazione o al pacco batteria, l'indicatore di CHARGE si spegne e la carica si arresta.
❍ L'indicatore di carica CHARGE vi fornisce inoltre un'indicazione dello stato della carica:

0-50%:	lampeggia una volta al secondo
50-75%:	lampeggia due volte al secondo
Superiore al 75%:	lampeggia 3 volte al secondo
100%:	rimane acceso di luce fissa

❍ **Durata della carica, della registrazione e della riproduzione**

La tabella che segue fornisce i dati approssimati di durata, i quali variano secondo le condizioni di carica, di registrazione e di riproduzione:

Pacco batteria			**BP-930**	**BP-945**
Tempo di carica con CA-920			145 min.	220 min.
Con obiettivo 20× L IS	Durata massima di registrazione	Con mirino a colori in dotazione	155 min.	230 min.
		Con mirino monocromatico FU-1000 opzionale	120 min.	185 min.
	Durata tipica di registrazione*	Con mirino a colori in dotazione	90 min.	135 min.
		Con mirino monocromatico FU-1000 opzionale	65 min.	100 min.
Con obiettivo manuale zoom 16×	Durata massima di registrazione	Con mirino a colori in dotazione	185 min.	280 min
		Con mirino monocromatico FU-1000 opzionale	135 min.	205 min.
	Durata tipica di registrazione*	Con mirino a colori in dotazione	105 min.	160 min.
		Con mirino monocromatico FU-1000 opzionale	75 min.	115 min.
Durata di riproduzione			235 min.	360 min.

* Durate approssimate di registrazione con ripetuti avvii/arresti, ingrandimenti e accensioni/spegnimenti. La durata effettiva potrebbe essere inferiore.

❍ Raccomandiamo di caricare il pacco batteria a temperature comprese tra 10 °C e 30 °C. Al di fuori dell'intervallo di temperatura 0 °C ~ 40 °C, l'indicatore CHARGE si spegne e la carica si arresta.

❍ Il pacco batteria agli ioni di litio può essere caricato in qualsiasi condizione di carica si trovi. Infatti, a differenze dei comuni pacchi batterie, non è necessario utilizzarlo o scaricarlo completamente prima di provvedere ad una nuova carica.

❍ Vi raccomandiamo pertanto di predisporre pacchi batteria di durata complessiva doppia o tripla rispetto alla durata prevista.

❍ Al fine di conservare la carica della batteria, vi consigliamo di spegnere la videocamera anziché mantenerla nella modalità di pausa di registrazione.

Installazione della batteria di backup

La batteria di backup (batteria al litio CR2025) consente alla videocamera di mantenere la data, l'ora (📖 28) e le altre impostazioni anche quando è scollegata dalla sorgente elettrica. Prima di procedere con la sostituzione della batteria di backup, collegate tuttavia la videocamera ad una sorgente elettrica in modo da ritenere le impostazioni presenti.

1. **Aprite il coperchio della batteria di backup.**
   Girate il coperchio verso sinistra (servendovi, ad esempio di una moneta).
2. **Inserite la batteria di backup mantenendo il lato + verso l'esterno.**

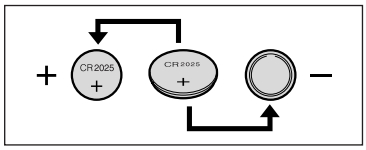

3. **Richiudete il coperchio.**
   Allineate il segno sul coperchio con il segno inferiore sulla videocamera ed girate il coperchio verso destra fino a che si blocca in posizione con uno scatto.

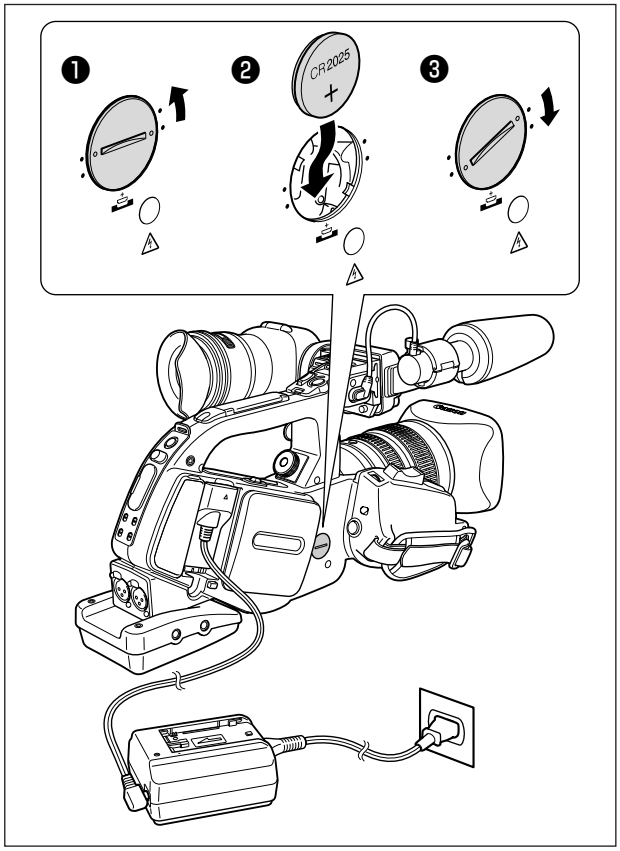

ATTENZIONE!
- Qualora maltrattata, la batteria utilizzata in questo apparecchio potrebbe incendiarsi ovvero presentare il pericolo di bruciature di natura chimica. Non ricaricatela, non smontatela, non riscaldatela né inceneritela a temperature superiori a 100 ˚C.
- Sostituite la batteria con una CR2025 di produzione Panasonic, Hitachi Maxell, Sony, Sanyo, o con una Duracell DL2025. L'utilizzo di altre batterie potrebbe comportare rischio di incendio o esplosione.
- La batteria esaurita dovrebbe essere restituita al relativo fornitore affinché la smaltisca in modo sicuro.

❍ Non afferrate la batteria con pinzette od altri oggetti metallici, poiché ciò può dar luogo a cortocircuito.
❍ Al fine di garantire un contatto adeguato, strofinate la batteria con un panno pulito ed asciutto.
❍ Mantenete la batteria al di fuori della portata dei bambini. Qualora venisse ingoiata, richiedete immediatamente l'intervento di un medico. L'involucro della batteria potrebbe infatti rompersi, lasciando fuoriuscire il liquido con conseguente danneggiamento dello stomaco e degli intestini.
❍ Al fine di evitare i rischi di esplosione, non smontatela, non riscaldatela né immergetela in acqua.

La batteria di backup ha una durata operativa di circa un anno. Se "" lampeggia ed è di colore rosso, significa che la batteria deve essere sostituita.

Preparazione della videocamera

Montaggio e smontaggio dell'unità mirino a colori

Montaggio dell'unità mirino a colori

1. **Spostate l'unità mirino sulla staffa e serrate la vite di bloccaggio.**

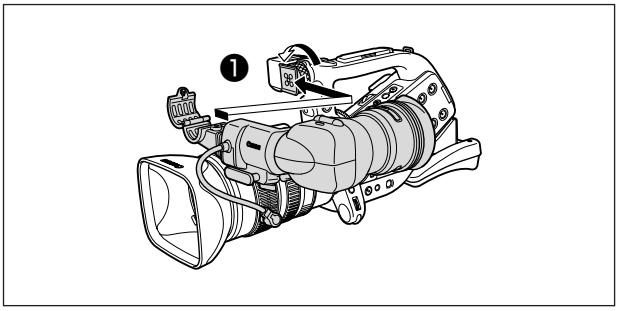

2. **Collegate il cavo del mirino al connettore superiore del corpo della videocamera.**
3. **Agganciate il cavo del mirino all'apposito morsetto.**

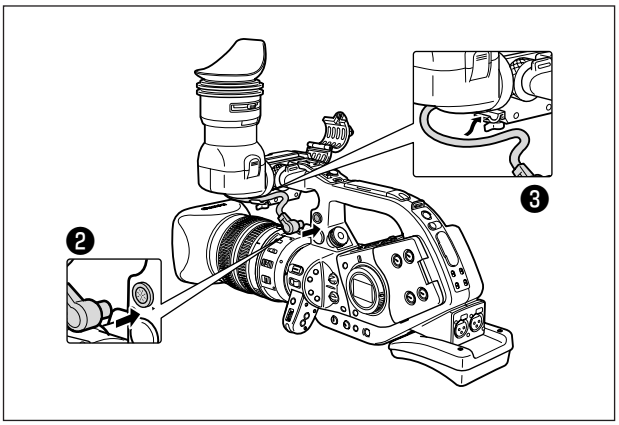

Smontaggio dell'unità mirino

1. **Staccate il cavo del mirino.**
2. **Allentate la vite di bloccaggio e spostate il mirino fuori dalla staffa.**

Rimozione e installazione del paraocchio

È possibile modificare la posizione del paraocchio per utilizzare la videocamera con l'occhio destro o sinistro. Rimuovete e reinstallate il paraocchio in modo da poterlo usare con l'occhio sinistro.

Rimozione del paraocchio

Rimuovete il paraocchio come mostrato nell'illustrazione.

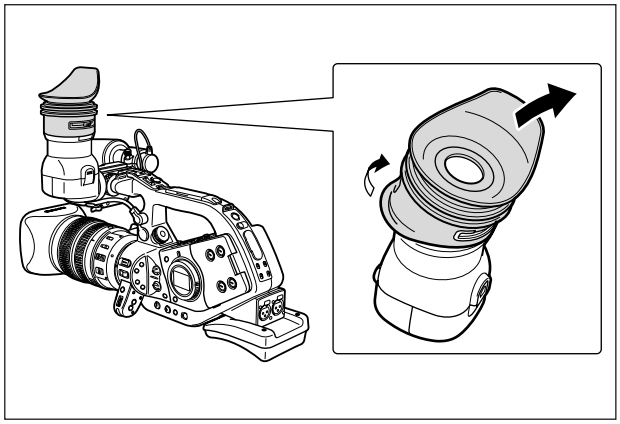

Installazione del paraocchio

Allineate il foro per la leva di messa a fuoco del mirino con la leva stessa, e tirate il paraocchio in posizione.

Per l'uso con l'occhio destro

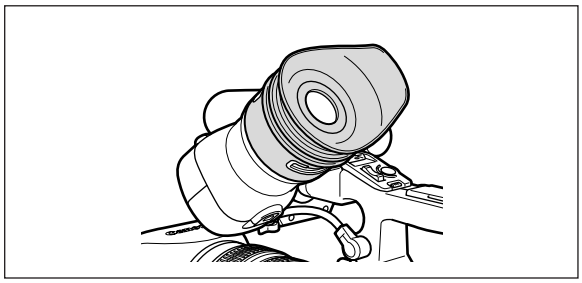

Per l'uso con l'occhio sinistro

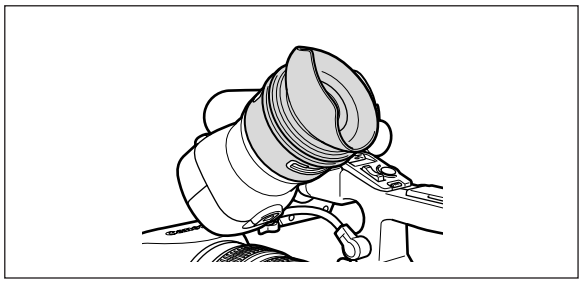

Regolazione della posizione del mirino

La posizione del mirino può essere modificata (destra/sinistra, avanti/indietro).

Regolazione destra/sinistra

Svitate la vite di bloccaggio, spostate il mirino verso destra/sinistra e serrare la vite.

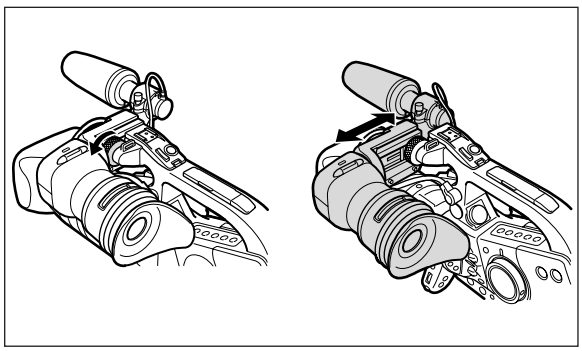

Regolazione avanti/indietro

Allentate la leva di bloccaggio, spostate il mirino in avanti/indietro e serrare la leva.

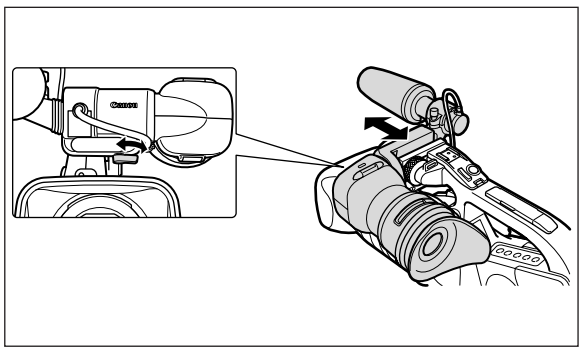

Uso del mirino come pannello LCD

È possibile usare il mirino come pannello LCD aprendo l'adattatore dell'oculare.

Premete il pulsante di sbloccaggio e aprite l'adattatore dell'oculare.

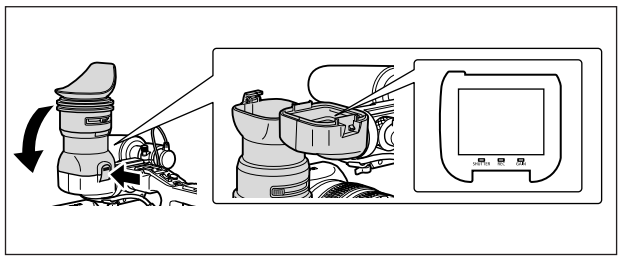

Prestate attenzione di chiudere l'adattatore dell'oculare quando non si utilizza il mirino come pannello LCD.

Lo schermo è leggermente più luminoso quando si apre l'adattatore dell'oculare.

Regolazione delle diottrie

Accendete la videocamera e regolate la leva di messa a fuoco del mirino.

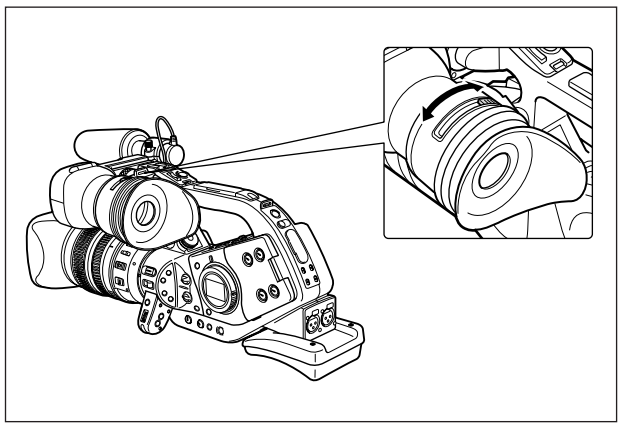

Evitate che la luce solare penetri direttamente nel mirino. Il mirino LCD potrebbe danneggiarsi a causa della concentrazione della luce nell'obiettivo. Fate particolare attenzione quando si installa la videocamera su un treppiede, o durante il trasporto.

Regolazione del mirino

È possibile regolare la luminosità (BRIGHTNESS), il contrasto (CONTRAST), il colore (COLOR) e la nitidezza (SHARPNESS) del mirino. Queste regolazioni non comprometteranno l'immagine della registrazione.

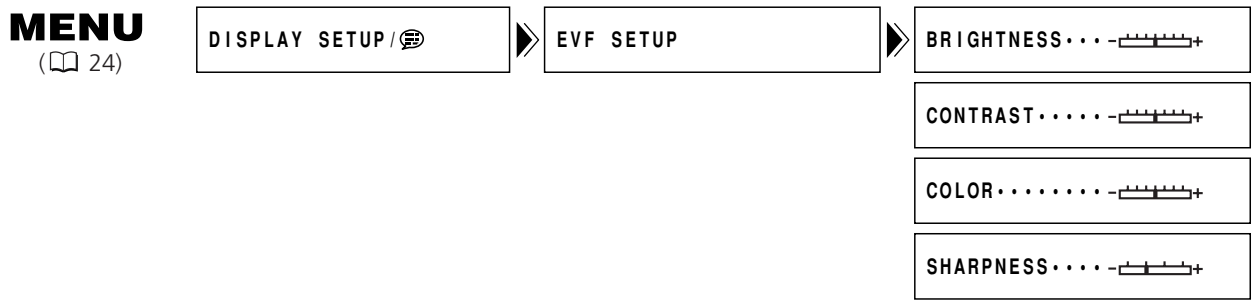

1. **Premete il pulsante MENU per aprire il menu.**
2. **Ruotate la ghiera SET per selezionare [DISPLAY SETUP/]; quindi premetela.**
3. **Ruotate la ghiera SET per selezionare [EVF SETUP]; quindi premetela.**
4. **Ruotate la ghiera SET per selezionare [BRIGHTNESS], [CONTRAST], [COLOR], o [SHARPNESS]; quindi premetela.**
5. **Ruotate la ghiera SET verso l'alto o verso il basso per regolare le impostazioni; quindi premetela.**
6. **Premete il pulsante MENU per chiudere il menu.**

Applicazione dell'unità microfono

1. **Allentate la vite di bloccaggio microfono sul mirino, aprite il supporto microfono e inseritevi microfono.**
2. **Allineate il segno sul microfono con il segno sul supporto e serrate la vite.**
3. **Collegate il cavo microfono ai terminali FRONT MIC della videocamera.**

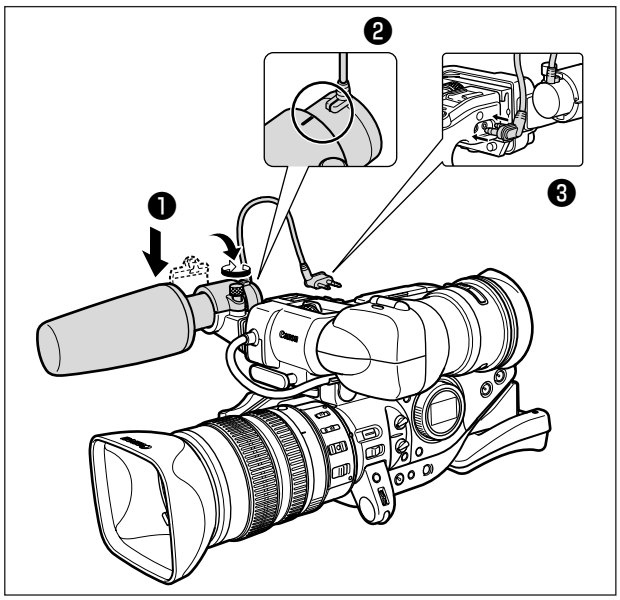

Se utilizzate un microfono diverso da quello in dotazione, collegatelo all'attaco slitta avanzato per accessori.

Serraggio della cinghia dell'impugnatura

Mentre con la mano destra mantenete la videocamera, con la sinistra regolatene la cinghia.

Regolatela in modo che sia possibile raggiungere la leva dello zoom con il dito indice e medio ed il pulsante di avvio/arresto con il pollice.

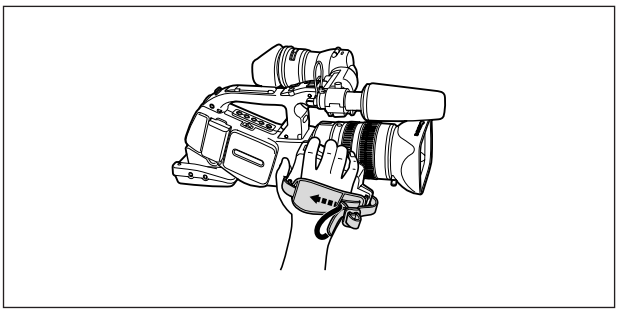

Installazione della cinghia per trasporto a tracolla

Fate scorrere le estremità attraverso gli attacchi della cinghia e quindi regolatene la lunghezza.

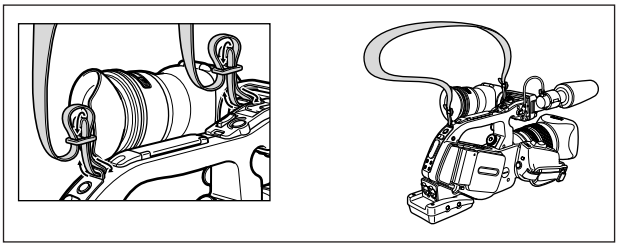

Prestate attenzione a non far cadere la videocamera durante la regolazione della cinghia.

Applicazione del porta adattatore

Installate il porta adattatore per utilizzare il caricabatterie/portabatterie per due batterie CH-910 opzionale o un ricevitore microfono disponibile in commercio.

1. **Applicate il porta adattatore e fissatelo stringendo saldamente le viti.**
2. **Regolate la posizione delle barre di supporto.**
   Quando utilizzate il CH-910 opzionale, agganciatelo alle barre di supporto e fissatelo con la leva di arresto. Per rimuovere il CH-910, premete la leva di arresto in direzione della freccia ed estraetelo dalle barre di supporto.

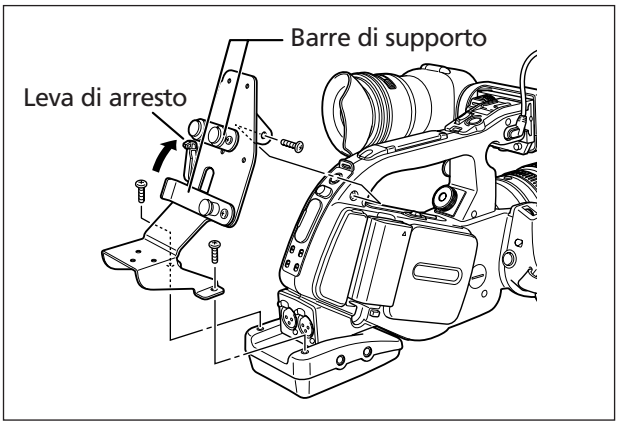

Preparazione dell'obiettivo

Fate riferimento anche al manuale di istruzioni dell'obiettivo.

Montaggio dell'obiettivo

1. **Impostate la ghiera POWER su OFF.**
2. **Rimuovete i coperchi parapolvere dalla videocamera e l'obiettivo.**
3. **Allineate il punto rosso sull'obiettivo con il punto rosso sulla videocamera e girate l'obiettivo in senso orario fino a che esso si blocchi in posizione con uno scatto.**

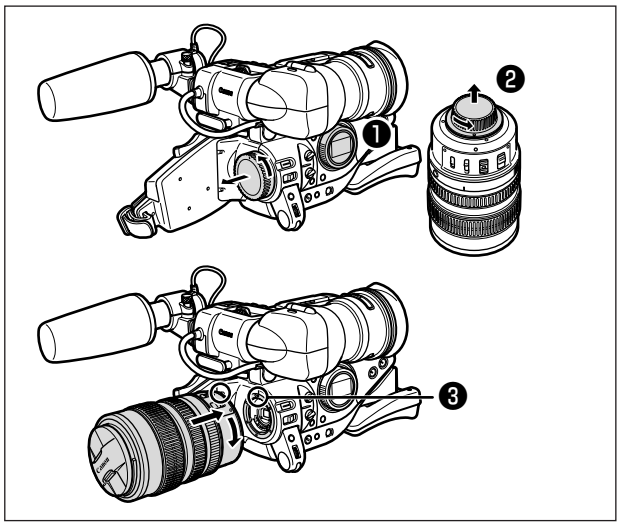

Rimozione dell'obiettivo

1. **Impostate la ghiera POWER su OFF.**
2. **Fate scorrere il selettore LENS RELEASE, girare l'obiettivo in senso antiorario fino a quando si blocca. Quindi rimuovete l'obiettivo.**
3. **Applicate i coperchi parapolvere alla videocamera e all'obiettivo.**

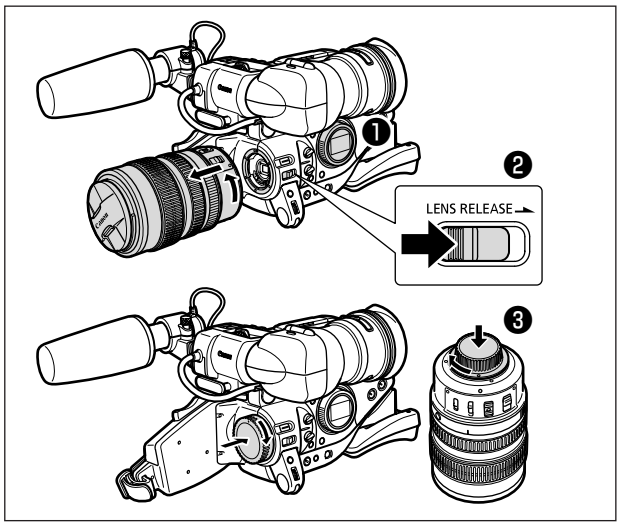

❍ Attenzione a non far cadere l'obiettivo o la videocamera quando si monta o si rimuove l'obiettivo.
❍ Evitate la luce diretta del sole o forti sorgenti luminose quando si monta o si smonta l'obiettivo.
❍ L'attacco XL non è compatibile con l'attacco VL.
❍ Non toccate l'obiettivo, l'attacco per obiettivo e l'interno dell'attacco, né esporli a polvere o sporcizia. Se necessario, pulirlo con un panno morbido e asciutto (controllate di spegnere la videocamera durante la pulizia).

Collegamento del paraluce

Collegate il paraluce per riparare l'obiettivo dalla luce diffusa e per proteggerlo.

1. **Posizionate il paraluce davanti all'obiettivo e avvitatelo in senso orario, fino a quando non apparirà il logo Canon sulla parte superiore.**
   - Prestate attenzione a non deformare il paraluce.
   - Assicuratevi che il paraluce sia allineato con la filettatura.
2. **Stringete la vite di bloccaggio.**

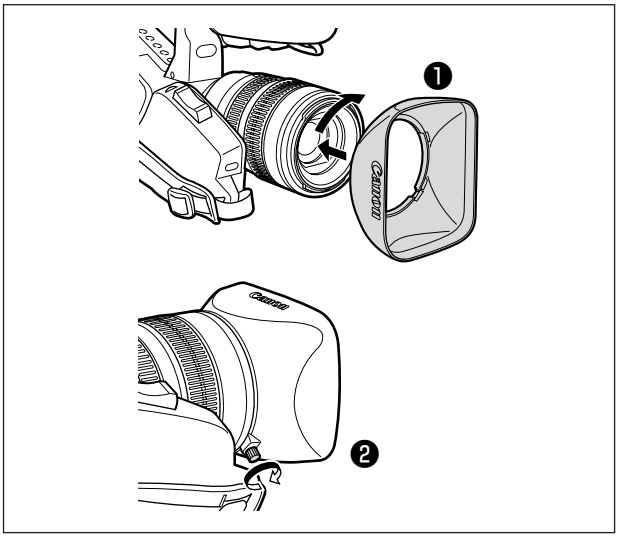

Impiego del telecomando

Quando ne premete i pulsanti, puntatelo in direzione del sensore situato sulla videocamera.
La videocamera ha tre sensori telecomando, due davanti e uno sul retro.

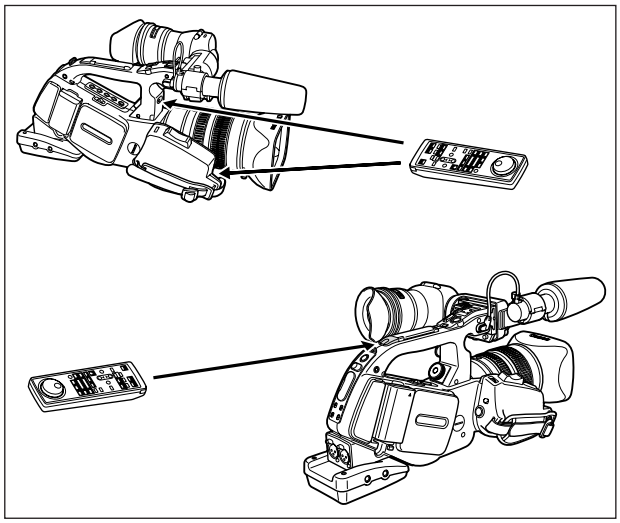

Inserimento delle batterie

Il telecomando funziona con due batterie di tipo AAA (R03).

1. **Aprite il coperchio del comparto batterie.**
2. **Inserite le batterie facendo attenzione all'orientamento delle polarità + e –.**
3. **Richiudete il coperchio del comparto batterie.**

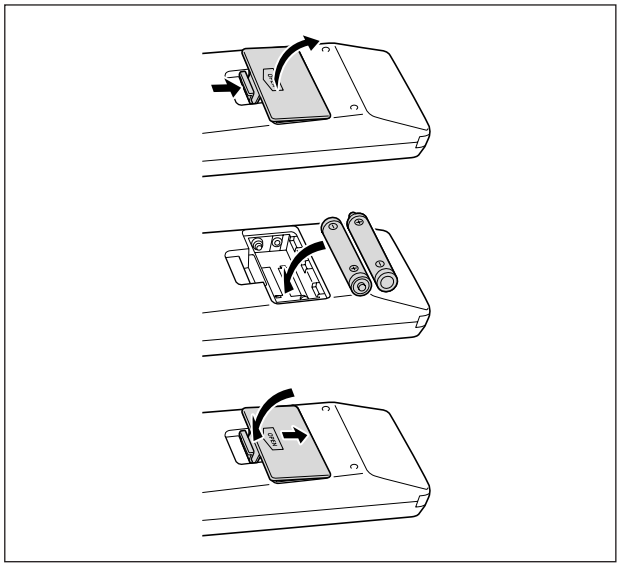

❍ La videocamera ed il telecomando sono dotati di 2 modalità di sensori telecomando (📖 92). Se il telecomando non funziona, verificate che la videocamera ed il telecomando siano impostati sulla stessa modalità.
❍ Se la videocamera non funziona con il telecomando, oppure se funziona soltanto entro una distanza molto ravvicinata, sostituite le batterie. Assicuratevi di sostituire entrambe le batterie contemporaneamente.
❍ Il telecomando potrebbe non operare regolarmente qualora il sensore del telecomando stesso venga esposto a forti sorgenti luminose ovvero alla luce diretta del sole.

Caricamento/Estrazione della cassetta

Fate uso solamente di videocassette che riportano il logo Mini DV.

1. **Per aprire lo sportello del vano cassetta, fate scorrere il selettore EJECT.**
   Il vano portavideocassetta si apre automaticamente.

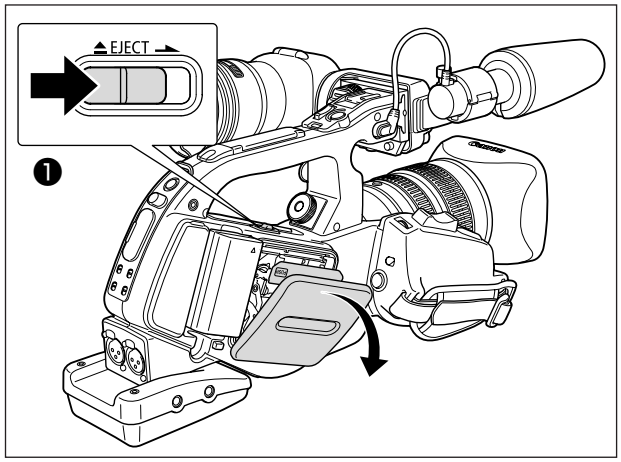

2. **Inserimento ed estrazione della videocassetta.**
   - Caricate la cassetta mantenendone la finestrella rivolta verso l'esterno.
   - Per estrarre la videocassetta, tiratela facendole compiere un percorso rettilineo.
3. **Premete sul contrassegno PUSH, situato sul vano portavideocassetta, sino ad avvertire uno scatto.**

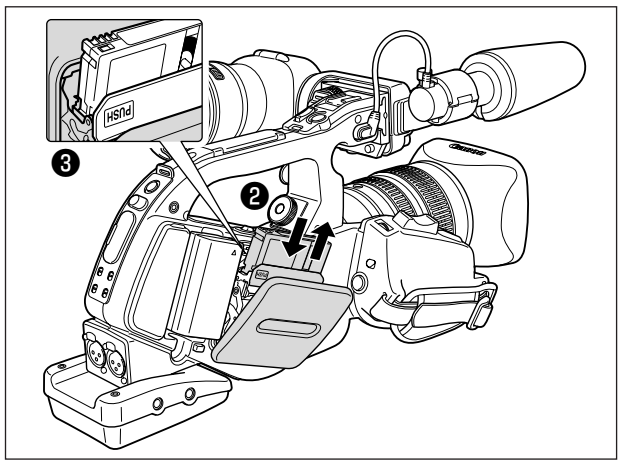

4. **Attendete che il vano della cassetta si ritragga automaticamente e quindi richiudete lo sportello.**

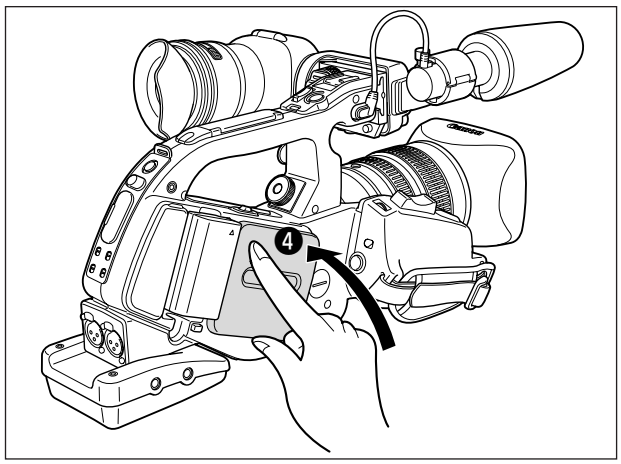

❍ Evitate di interferire con il vano portavideocassetta mentre questo si sta aprendo o richiudendo automaticamente, nonché di chiudere lo sportello, sino a quando il vano stesso si sia completamente ritratto.
❍ Fate attenzione a non lasciare intrappolare le dita nello sportello del vano portavideocassetta.

Se la videocamera è collegata a una sorgente di energia, la videocassetta può essere inserita ed estratta anche se la ghiera POWER si trova su OFF.

Menu e impostazioni

Molte delle funzioni della videocamera vengono selezionate dai menu che appaiono sullo schermo.

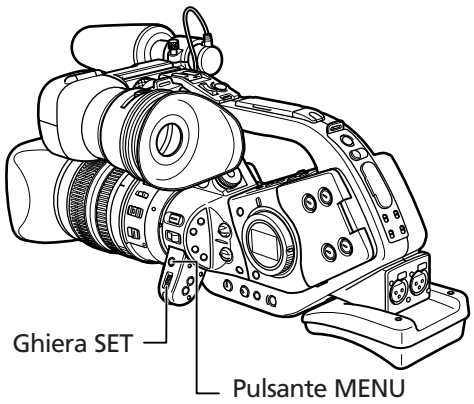

Selezione dei menu e impostazioni

1. **Aprite il menu premendo il pulsante MENU.**
2. **Ruotate la ghiera SET in modo da selezionare un sottomenù; quindi premetela.**
3. **Ruotate la ghiera SET in modo da selezionare un'opzione del menù; quindi premetela.**
4. **Ruotate la ghiera SET in modo da selezionare l'opzione di impostazione desiderata; quindi premetela.**
5. **Chiudete il menu premendo il pulsante MENU.**

❍ Il menu può essere chiuso in qualsiasi momento premendo nuovamente il pulsante MENU.
❍ Le opzioni non disponibili appaiono in colore porpora.
❍ L'utilizzo dei menu può risultare più comodo dal telecomando. Per aprire o chiudere un menu, premete il pulsante MENU situato sul telecomando. In luogo della ghiera SET utilizzate i pulsanti di selezione e premete il pulsante SET.

Impostazione dei menu ed impostazioni predefinite

Le impostazioni predefinite appaiono in grassetto.

MENU CAMERA

Menu secondario	Opzione del menu	Opzioni di impostazione		📖
TIME CODE	COUNT-UP	**REC-RUN**, REC-RUN PS., FREE-RUN		44
	START VALUE	**SET**, RESET		
CAMERA SETUP	ZEBRA	ON, **OFF**		62
	ZEBRA LEVEL	80, 85, **90**, 95, 100		
	SKIN D.SET	HUE		63
		CHROMA		
		AREA		
		Y LEVEL		
		SKIN DETAIL	**OFF**, HIGH, MIDDLE, LOW	
	ZOOM HANDLE	LOW, **MIDDLE**, HIGH		36
	F SPEED PSET*	LOW, MIDDLE, **HIGH**		40
	CLEAR SCAN			69
	SELF TIMER	ON, **OFF**		77
	INTERVAL T.	ON, **OFF**		75
	INTERVAL	**30sec**, 1min, 5min, 10min		
	INT. REC TIME	**0.5sec**, 1sec, 1.5sec, 2sec		
CUSTOM PRESET	PRESET SETUP	SEL PRESET	**1 PRESET_A**, 2 PRESET_B, 3 PRESET_C	66
		/CLEAR	**CANCEL**, PROTECT, CLEAR	
		GAMMA	**NORMAL**, CINE	
		KNEE	HIGH, **MIDDLE**, LOW	
		BLACK	STRETCH, **MIDDLE**, PRESS	
		COLOR MATRIX	**NORMAL**, CINE	
		COLOR GAIN		
		COLOR PHASE		
		R GAIN		
		G GAIN		
		B GAIN		
		V DETAIL	**NORMAL**, LOW	
		SHARPNESS		
		CORING		
		SETUP LEVEL		
		MASTER PED.		
		NR	**OFF**, HIGH, MIDDLE, LOW	
	READ PRESET	SEL PRESET	**1 PRESET_A**, 2 PRESET_B, 3 PRESET_C	67
		SEL POSITION		
VCR SETUP	REC MODE	**SP**, LP		79
	POWER SAVE	**SHUT OFF**, VCR STOP		31
	USR BIT DATA	**SET**, CLEAR		45

* Può essere selezionato esclusivamente se è montato un obiettivo con funzione di preimpostazione della messa a fuoco.

Menu secondario	Opzione del menu	Opzioni di impostazione	📖
AUDIO SETUP	AUDIO MODE	**16bit**, 12bit CH 1/2, 12bit CH 1/2, 3/4	46
	1kHz TONE	**OFF**, -12dB, -20dB	74
	AUD.M.SET	**NORMAL**, LINE OUT	49
	R-XLR GAINUP	**OFF**, 12dB	47
DISPLAY SETUP/	EVF SETUP	BRIGHTNESS	18
		CONTRAST	
		COLOR	
		SHARPNESS	
	CENTER MARK	ON, **OFF**	33
	TV SCREEN	**ON**, OFF	102
	AUDIO LEVEL	**ON**, OFF	49
	GUIDE INFO	**OFF**, CUSTOM KEYS, D/T DISPLAY	29, 70
	LANGUAGE	**ENGLISH**, 中文 , 日本語	80
	DATE FORMAT		80
	USR BIT DISP	ON, **OFF**	45
SYSTEM	CUSTOM KEY 1	**TIME CODE**, INDEX WRITE, ZEBRA, VCR STOP, TV SCREEN, ZOOM HANDLE, AUDIO LEVEL, (NONE)	71
	CUSTOM KEY 2	TIME CODE, **INDEX WRITE**, ZEBRA, VCR STOP, TV SCREEN, ZOOM HANDLE, AUDIO LEVEL, (NONE)	
	WL.REMOTE	**1**, 2, OFF	92
	TALLY LAMP	**ON**, OFF	79
	T.ZONE/DST		28
	D/TIME SET		28
	CHAR.REC	ON, **OFF**	79
	DV CONTROL	ON, **OFF**	78

MENU VCR

Menu secondario	Opzione del menu	Opzioni di impostazione	📖
TIME CODE	COUNT-UP	**REC-RUN**, REC-RUN PS., FREE-RUN	44
	START VALUE	**SET**, RESET	
VCR SETUP	REC MODE	**SP**, LP	79
	AV➡DV	ON, **OFF**	98
	USR BIT DATA	**SET**, CLEAR	45
AUDIO SETUP	SEL AUDIO CH	**CH** 1/3 **/CH** 2/4 , CH 1/3 /CH 1/3 , CH 2/4 /CH 2/4	86
	MIX SELECT	**VARIABLE**, FIXED	86
	AUDIO MODE	**16bit**, 12bit CH 1/2 , 12bit CH 1/2 , 3/4	46
	R-XLR GAINUP	**OFF**, 12dB	47
DISPLAY SETUP/ 💬	EVF SETUP	BRIGHTNESS	18
		CONTRAST	
		COLOR	
		SHARPNESS	
	TV SCREEN	ON, **OFF**	102
	AUDIO LEVEL	**ON**, OFF	49
	DISPLAYS	**ON**, OFF<PLAYBK>	102
	6SEC.DATE	ON, **OFF**	91
	DATA CODE	**DATE/TIME**, CAMERA DATA, CAM.& D/T	90
	D/TIME SEL.	DATE, TIME, **DATE & TIME**	90
	CUSTOM KEYS	ON, **OFF**	70
	LANGUAGE 💬	**ENGLISH**, 中文 , 日本語	80
	DATE FORMAT		80
	USR BIT DISP	ON, **OFF**	45
SYSTEM	CUSTOM KEY 1	TIME CODE, **TV SCREEN**, DATA CODE, AUDIO LEVEL, (NONE)	71
	CUSTOM KEY 2	TIME CODE, TV SCREEN, **DATA CODE**, AUDIO LEVEL, (NONE)	
	WL.REMOTE	**1**, 2, OFF	92
	TALLY LAMP	**ON**, OFF	79
	T.ZONE/DST		28
	D/TIME SET		28

Impostazione del fuso orario, della data e dell'ora

Al primo utilizzo della videocamera e quando sostituite la batteria di backup, ricordatevi di impostare il fuso orario, la data e l'ora.

Impostazione del fuso orario e dell'ora legale

1. **Aprite il menu premendo il pulsante MENU.**
2. **Ruotate la ghiera SET sino a selezionare [SYSTEM]; quindi premetela.**
3. **Ruotate la ghiera SET sino a selezionare [T.ZONE/DST]; quindi premetela.**
   Appare così lo schermo d'impostazione del fuso orario (vedere la tabella nella pagina successiva).
   L'impostazione predefinita è Parigi.
4. **Ruotate la ghiera SET sino a selezionare l'impostazione corrispondente al vostro fuso orario; quindi premetela.**
   Per la regolazione dell'ora legale, selezionate il fuso contraddistinto da ☀ a fianco dell'area.

Impostazione della data e dell'ora

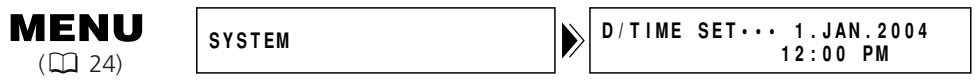

5. **Ruotate la ghiera SET sino a selezionare [D/TIME SET]; quindi premetela.**
   L'indicazione relativa all'anno inizia a lampeggiare.
6. **Ruotate la ghiera SET sino a selezionare l'anno in corso; quindi premetela.**
   - Inizia così a lampeggiare la porzione successiva della data visualizzata.
   - Allo stesso modo impostate il mese, il giorno, le ore e i minuti.
7. **Premete il pulsante MENU in modo da chiudere il menu stesso ed avviare l'orologio.**

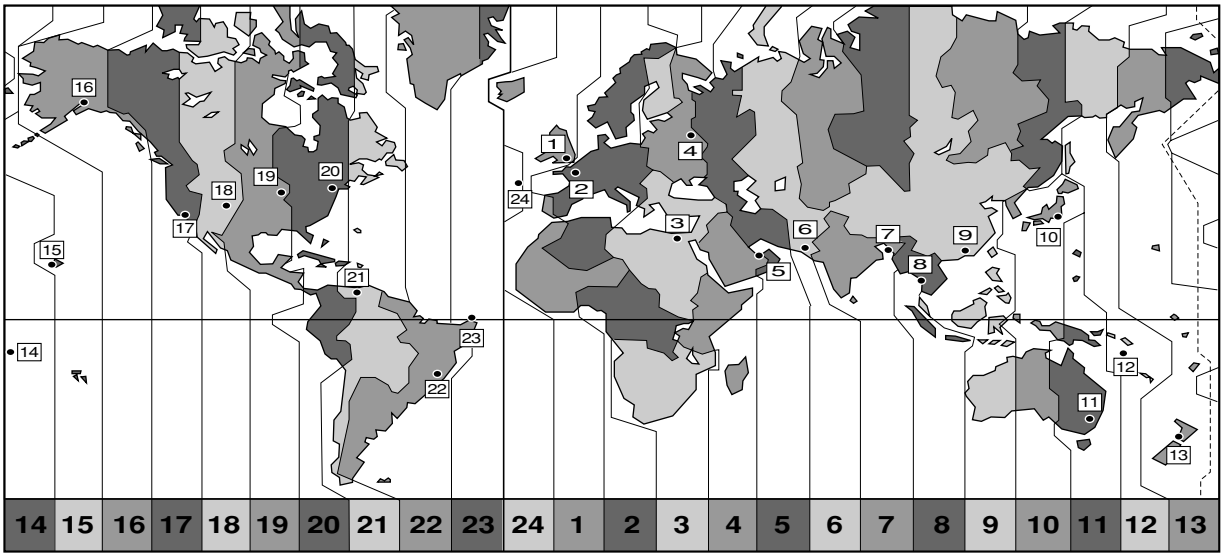

No.	Fuso orario	No.	Fuso orario
1	LONDON	13	WELLGTN (Wellington)
2	PARIS	14	SAMOA
3	CAIRO	15	HONOLU. (Honolulu)
4	MOSCOW	16	ANCHOR. (Anchorage)
5	DUBAI	17	L.A. (Los Angeles)
6	KARACHI	18	DENVER
7	DACCA	19	CHICAGO
8	BANGKOK	20	N.Y. (New York)
9	H. KONG (Hong Kong)	21	CARACAS
10	TOKYO	22	RIO (Rio de Janeiro)
11	SYDNEY	23	FERNAN. (Fernando de Noronha)
12	SOLOMON	24	AZORES

Una volta impostato il fuso orario, la data e l'ora, non è necessario resettare l'orologio ogni qualvolta viaggiate in una zona caratterizzata da un fuso orario diverso. Impostando il fuso orario relativo ad una delle destinazioni, la videocamera infatti regola automaticamente l'orologio.

Visualizzazione della data e dell'ora durante la registrazione

La data e l'ora possono essere visualizzate nell'angolo inferiore sinistro dello schermo.

EXT. CONT. | VCR | A | Tv | Av | M

MENU (📖 24)

DISPLAY SETUP/ 💬 ▶ GUIDE INFO···OFF

Aprite il menu e selezionate [DISPLAY SETUP/ 💬]. Selezionate [GUIDE INFO], impostatelo su [D/T DISPLAY] e chiudete il menu.

Registrazione

Prima di iniziare a registrare
Effettuate innanzi tutto una prova di registrazione, in modo da verificare che la videocamera funzioni correttamente. Se necessario, pulite le testine video (📖 108).

Registrazione

EXT. CONT. | VCR | A | Tv | Av | M

1. **Rimuovete il copriobiettivo.**
2. **Premete il pulsante ed impostate la ghiera POWER su un programma di registrazione.**

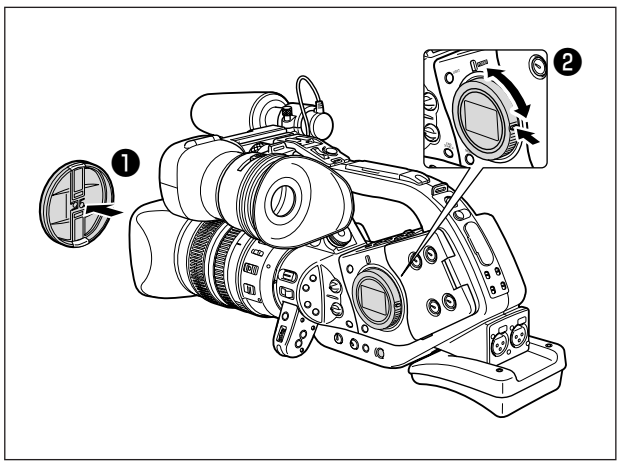

3. **Per avviare la registrazione, premete il pulsante di avvio/arresto.**
   - La spia di registrazione inizia a lampeggiare, mentre la spia REC sul mirino si accende.
   - Per sospendere la registrazione, premete nuovamente il pulsante di avvio/arresto.

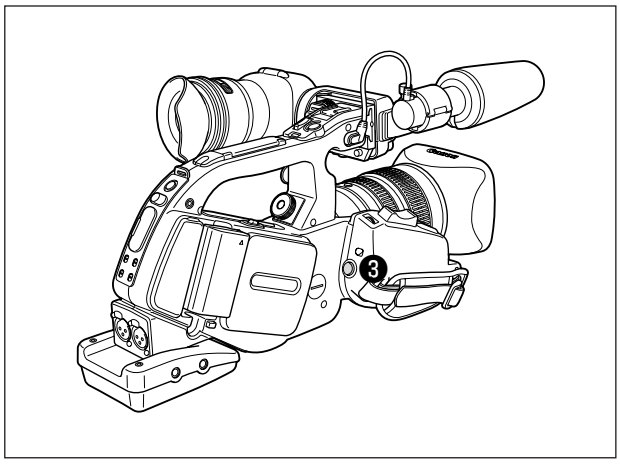

Al termine della registrazione

1. **Impostate la ghiera POWER su OFF.**
2. **Riponete il copriobiettivo.**
3. **Estraete la videocassetta.**
4. **Scollegate il cavo di alimentazione.**

❍ Prima di iniziare a registrare, attendete che il contanastro si arresti completamente.
❍ Non rimuovendo la videocassetta, è possibile registrare la scena successiva senza produrre alcun rumore o spezzone vuoto tra le registrazioni anche qualora si spenga la videocamera.

Registrazione da bassa angolazione

La maniglia per il trasporto è provvista di una serie di comandi di registrazione e di zoom, ideali per la registrazione da bassa angolazione. Fate scorrere verso destra la leva LOCK per evitare di avviare accidentalmente la videocamera.

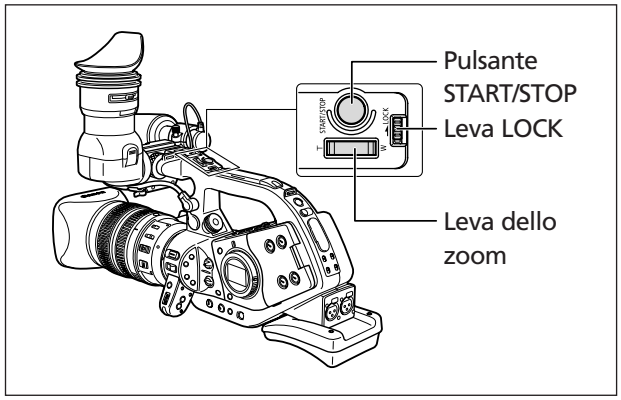

Meccanismi di risparmio energetico

Pulsante STANDBY

Premendo il pulsante STANDBY per più di 1 secondo durante la pausa della registrazione o in modalità VCR STOP si attiva la funzione di risparmio energetico (appare la scritta "ENTERING POWER STANDBY"). In questo modo viene interrotta l'alimentazione alla sezione fotografica e a quella del videoregistratore, ma vengono mantenute le impostazioni fotografiche. La videocamera conserva le impostazioni di blocco esposizione, barre di colore e grana pellicola. Premete nuovamente il pulsante STANDBY per riaccendere la videocamera.

Funzione risparmio energetico

La videocamera attiva la funzione di risparmio energetico dopo 5 minuti in modalità pausa di registrazione per proteggere le testine nastro e video. È possibile impostare la videocamera in modo da spegnerla (SHUT OFF) oppure in modo che si spenga la sezione videoregistratore lasciando attiva la sezione fotografica (VCR STOP). Nella modalità VCR STOP, la videocamera conserva le impostazioni di fotocamera quali la velocità di apertura e dell'otturatore, in modo da regolare la sezione fotocamera senza preoccuparsi dello spegnimento automatico. La funzione VCR STOP può essere assegnata anche ad un pulsante personalizzato (📖 70).

EXT. CONT. | VCR | A | Tv | Av | M

MENU (📖 24) VCR SETUP ▶ POWER SAVE···SHUT OFF

Aprite il menu e selezionate [VCR SETUP]. Selezionate [POWER SAVE], selezionate un'opzione di impostazione e chiudete il menu.

❍ Se impostata su [SHUT OFF]: Per accendere la videocamera, premete il pulsante STANDBY oppure regolate la ghiera POWER su OFF e quindi nuovamente su un programma di registrazione.
❍ Se impostata su [VCR STOP]: Per iniziare la registrazione, premete il pulsante di avvio/arresto. Per accedere alla modalità pausa di registrazione, utilizzate i pulsanti personalizzati (📖 70).

Indicazioni sullo schermo durante la registrazione

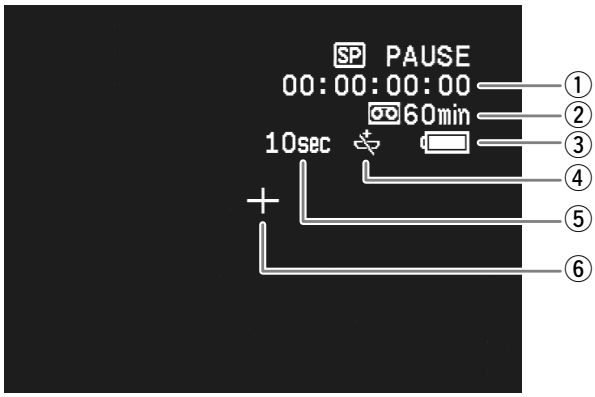

① Codice temporale

Indica la durata di registrazione in ore, minuti, secondi e fotogrammi (📖 44).

② Nastro residuo

Indica il nastro rimanente in minuti. "END" lampeggia quando il nastro raggiunge la fine.

- Se la durata residua di registrazione è inferiore a 15 secondi, l'indicazione del nastro residuo potrebbe non apparire.
- Dipendentemente dal tipo di nastro, l'indicazione potrebbe inoltre non apparire correttamente.

③ Carica residua della batteria

Il simbolo della batteria indica lo stato di carica del pacco batteria.

- "" lampeggia di colore rosso quando il pacco batteria è vuoto.
- Installando un pacco batteria vuoto, la videocamera si potrebbe spegnere senza visualizzare "".
- Dipendentemente dalle condizioni di utilizzo del pacco batteria e della videocamera, l'indicazione del livello effettivo della carica potrebbe non apparire correttamente.

④ Se "" lampeggia

Quando la batteria al litio non è installata o quando è necessario sostituirla, "" lampeggia in colore rosso.

⑤ Avvertimento di registrazione

Quando si avvia la registrazione, la videocamera conta da 1 a 10 secondi. Questa funzione è utile per evitare scene eccessivamente brevi.

⑥ Centratore

Usate il centratore per eseguire un fotogramma preciso dei soggetti (📖 33).

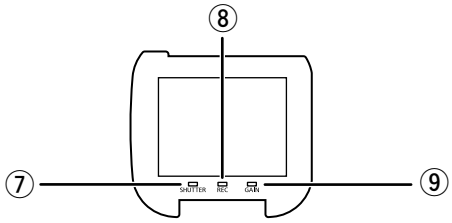

⑦ Spia SHUTTER (otturatore)

Si accende quando il tempo di esposizione viene cambiato rispetto ai seguenti valori:

50i 1/50 di secondo
25p 1/25 di secondo

⑧ Spia REC

Si accende durante la registrazione.
La spia REC inizia a lampeggiare quando il nastro a disposizione è inferiore a 5 minuti (non lampeggia se le informazioni sul nastro rimanente non sono visualizzate a schermo).

⑨ Spia GAIN (guadagno)

Si accende quando il AGC (auto gain control, controllo automatico del guadagno) passa a –3 dB o +3 dB o superiori.

È possibile selezionare la quantità di informazioni indicate sullo schermo da complete, parziali o nessun display.
Le impostazioni cambiano ogni volta che si preme il pulsante EVF DISPLAY.

↓
Display schermo normale
↓
Indicatore del livello audio, centratore, programma di registrazione, blocco dell'esposizione, filtro ND, impostazioni personalizzate, velocità dell'otturatore, apertura, scorrimento AE, guadagno, bilanciamento del bianco, dettaglio pelle, avvisi, data/ora*
↓
Data/ora*
↓
Nessun display

* Quando l'opzione [GUIDE INFO] è impostata su [D/T DISPLAY].

Visualizzazione del centratore

Usate il centratore per eseguire un fotogramma preciso dei soggetti.

EXT. CONT. | VCR | A | Tv | Av | M

MENU (📖 24)

DISPLAY SETUP/ 💬 ▶ CENTER MARK··OFF

Aprite il menu e selezionate [DISPLAY SETUP/ 💬]. Selezionate [CENTER MARK], impostatelo su [ON] e chiudete il menu.

Rassegna e ricerca durante la registrazione

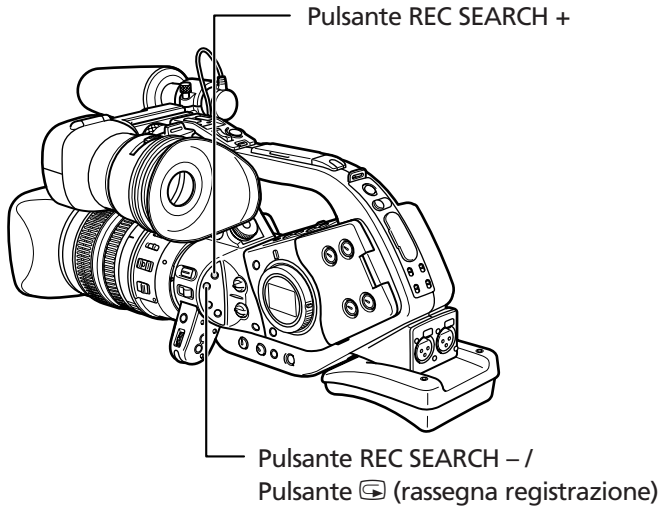

Rassegna della registrazione

EXT. CONT. | VCR | A | Tv | Av | M

In modalità di pausa di registrazione, questa funzione consente di passare in rassegna gli ultimi secondi della registrazione, in modo da permettere di controllare se essa è stata correttamente eseguita.

Premete e rilasciate il pulsante (rassegna di registrazione).
La videocamera riavvolge il nastro, riproduce gli ultimi secondi e fa quindi ritorno alla modalità di pausa di registrazione.

Ricerca della registrazione

EXT. CONT. | VCR | A | Tv | Av | M

In modalità di pausa di registrazione, questa funzione consente di riprodurre il nastro (in avanti o all'indietro) in modo da localizzare il punto da cui iniziare a registrare.

Mantenete premuto il pulsante REC SEARCH + (avanti) oppure il pulsante – (indietro).
- Rilasciate il pulsante nel punto in cui si desidera avviare la registrazione.
- La videocamera fa quindi ritorno alla modalità di pausa di registrazione.

Ricerca della fine

Con questa funzione è possibile individuare il punto finale dell'ultima scena registrata.

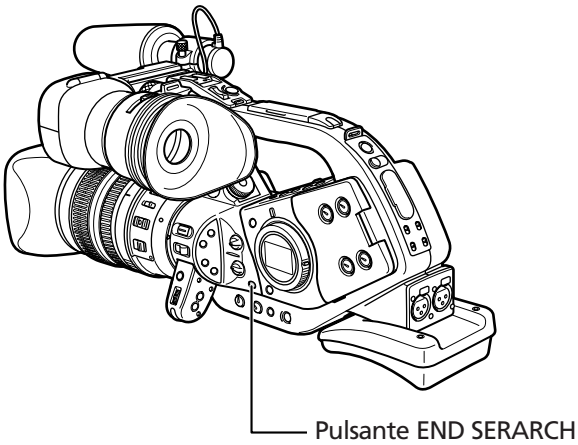

EXT. CONT. | VCR | A | Tv | Av | M

Premete il pulsante END SEARCH.

- Appare così "END SEARCH".
- La videocamera riavvolge o fa avanzare rapidamente il nastro, riproduce gli ultimi secondi della registrazione e quindi lo arresta.
- Una nuova pressione del pulsante annulla la ricerca.

❍ La funzione di ricerca della fine non è utilizzabile una volta estratta la cassetta.
❍ La funzione di ricerca della fine potrebbe non operare correttamente qualora nel nastro sia presente una sezione non registrata.

Ingrandimento (zoom)

Potete usare i comandi zoom sull'impugnatura laterale o la maniglia per il trasporto della videocamera. Potete usare anche l'anello di zoom dell'obiettivo o i pulsanti zoom del telecomando.

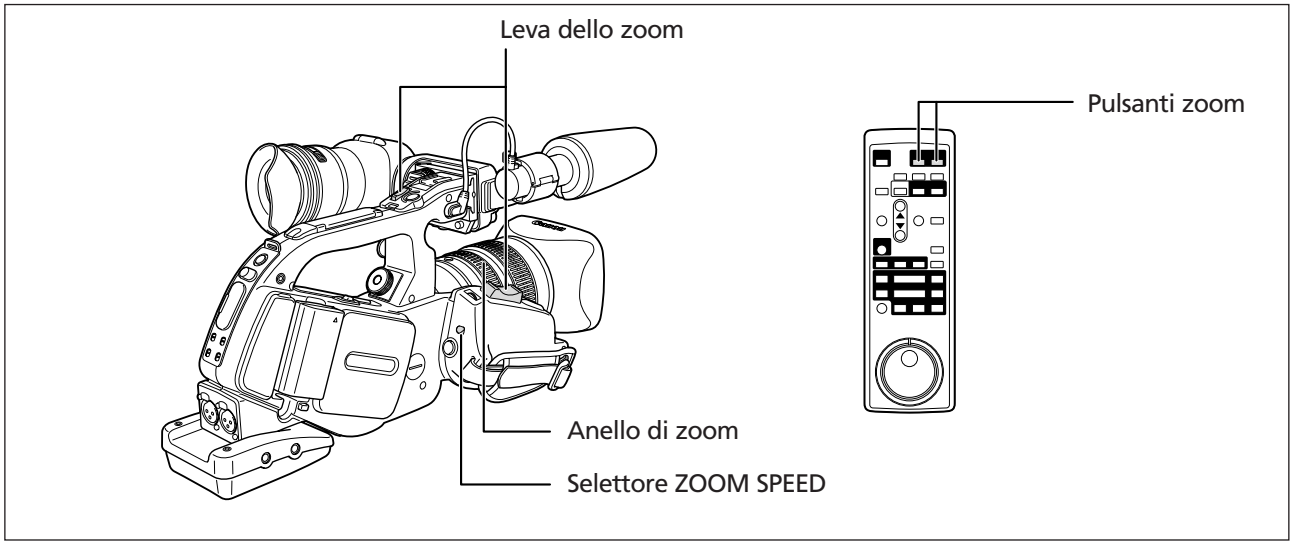

Per zoomare in allontanamento, fate scorrere la leva dello zoom in direzione di W (grandangolo). Per zoomare in avvicinamento, fatelo scorrere in direzione di T (teleobiettivo).

Informazioni sulle velocità zoom variabili

Leva dello zoom sull'impugnatura laterale:

Quando il selettore ZOOM SPEED è impostato su CONSTANT, la velocità zoom è constante. Tuttavia, è possibile modificare la velocità zoom con la ghiera stessa (un numero indicante il livello è visualizzato accanto all'indicatore zoom).
Quando il selettore ZOOM SPEED è impostato su VARIABLE, la velocità zoom dipende dalla difficoltà di spostare la leva dello zoom.

Velocità zoom con l'obiettivo 20× L IS (da grandangolare a teleobiettivo):

CONSTANT: Livello 1: circa 60 secondi
Livello 16: circa 3,5 secondi
VARIABLE: Fino a circa 10 secondi

La velocità dello zoom varia a seconda dell'obiettivo.

Leva dello zoom sulla maniglia per il trasporto:

È possibile selezionare la velocità zoom tra bassa (LOW), media (MIDDLE) e alta (HIGH).

MENU (📖 24)

CAMERA SETUP ▶ ZOOM HANDLE··MIDDLE

Aprite il menu e selezionate [CAMERA SETUP]. Selezionate [ZOOM HANDLE], selezionate la velocità zoom e chiudete il menu.

Anello dello zoom:

La velocità di zoom è collegata alla velocità con cui si ruota l'anello dello zoom.

Pulsanti zoom sul telecomando:

La velocità di zoom è costante e non può essere regolata.

Preimpostazione dello zoom (obiettivi provvisti della funzione di zoom preimpostato)

Questo consente la memorizzazione di una determinata impostazione di zoom e il ripristino delle impostazioni di zoom all'istante.

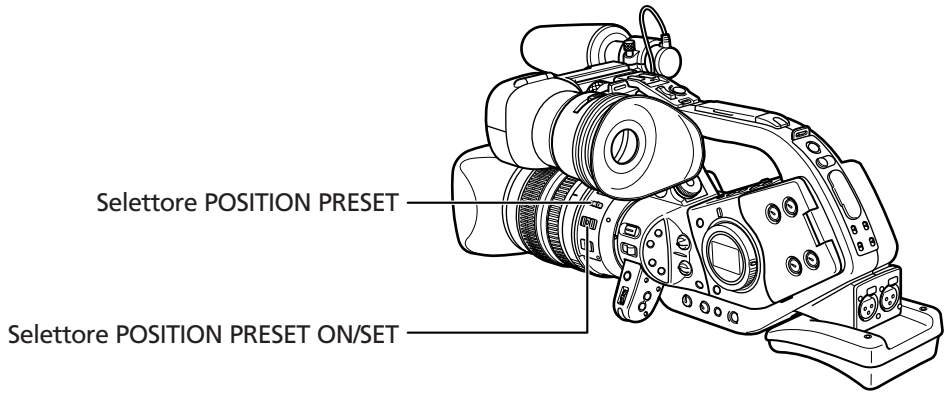

Preimpostazione dello zoom

1. **Impostate il selettore POSITION PRESET su ZOOM.**
2. **Spostate il selettore POSITION PRESET ON/SET su SET.**
   La posizione zoom preimpostata appare in giallo sull'indicatore zoom.

Ripristino della posizione zoom preimpostata

Spostate il selettore POSITION PRESET ON/SET su ON.

La videocamera ritorna alla posizione zoom preimpostata.

❍ L'impostazione preselezionata viene cancellata quando si abbina l'Extender XL 1,6× opzionale o quando viene montato un obiettivo con ingrandimento diverso.

❍ La videocamera utilizza la velocità zoom dell'impostazione CONSTANT quando ritorna alla posizione zoom preimpostata.

Regolazione della messa a fuoco

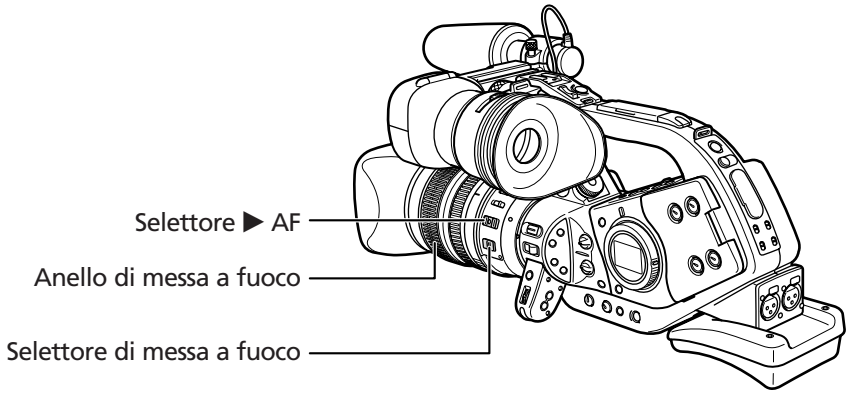

Messa a fuoco automatica (Obiettivi dotati di funzione di messa a fuoco automatica)

La messa a fuoco automatica è attiva quando il selettore di messa a fuoco sull'obiettivo è posizionato su AF. La videocamera usa il sistema di messa a fuoco automatica TTL con una gamma di messa a fuoco di 2 cm (a grandangolare dalla parte anteriore del cilindro dell'obiettivo) su ∞. La videocamera è concentrata sul soggetto al centro dello schermo.

Messa a fuoco manuale temporanea

Durante l'impostazione di messa a fuoco automatica, ruotate l'anello di messa a fuoco per impostare la messa a fuoco manuale.

La messa a fuoco automatica riprende non appena lasciate andare l'anello di messa a fuoco.

Quando si registra in condizioni di luce intensa, la videocamera imposta un valore di apertura del diaframma minimo e l'immagine può apparire offuscata. Ciò è maggiormente osservabile nel grandangolare. Quando si usa un obiettivo incorporato nel filtro ND, attivarlo e disattivarlo in base all'indicazione sullo schermo (📖 41).

❍ Quando si registra in condizioni di oscurità, la gamma di messa a fuoco si restringe e l'immagine può apparire offuscata.
❍ In modalità 25p, la messa a fuoco automatica è più lenta che in modalità 50i.
❍ La messa a fuoco automatica potrebbe non funzionare bene sui seguenti soggetti, in tal caso, mettete a fuoco manualmente.
- Superfici riflettenti
- Soggetti con basso contrasto o senza righe verticali
- Soggetti in rapido movimento
- Attraverso finestre sporche o bagnate
- Scene notturne

Messa a fuoco manuale

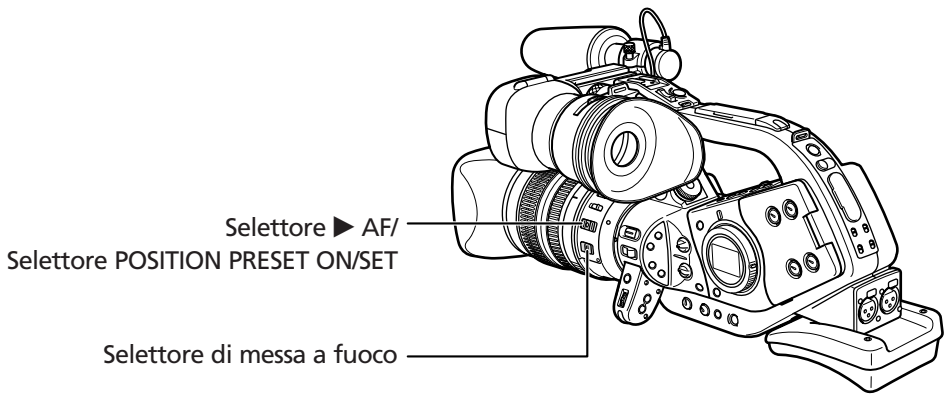

EXT. CONT. | VCR | A | Tv | Av | M

1. **Obiettivi dotati di funzione di messa a fuoco automatica: Spostate il selettore di messa a fuoco dell'obiettivo su M.**
2. **Zoomate verso il teleobiettivo.**
3. **Ruotate l'anello di messa a fuoco per regolare questo parametro.**
4. **Usate lo zoom per stabilire l'inquadratura.**
   Se mettete a fuoco manualmente e quindi lasciate la videocamera accesa, perderete la messa a fuoco sul soggetto. Questo possibile leggero spostamento della messa a fuoco è dovuto ad un aumento della temperatura all'interno della videocamera e dell'obiettivo. Controllate quindi la messa a fuoco prima di riprendere la registrazione.

Messa a fuoco automatica temporanea

Premete il selettore ▶ AF sull'obiettivo in direzione di AF e tenetelo premuto.
La messa a fuoco è attivata finché tenete premuto il selettore ▶ AF.

Quando si usa il selettore ▶ AF, controllate che il selettore POSITION PRESET sia impostato su OFF.

Preimpostazione della messa a fuoco (Obiettivi provvisti della funzione di preimpostazione della messa a fuoco)

Questa funzione consente di memorizzare l'impostazione della messa a fuoco e di ritornare istantaneamente alle impostazioni della messa a fuoco. È possibile selezionare anche la velocità con cui la videocamera ritorna alla preimpostazione della messa a fuoco.

Preimpostazione della messa a fuoco

EXT. CONT. | VCR | A | Tv | Av | M

1. **Impostate il selettore di messa a fuoco su M.**
   Appare "MF".
2. **Impostate il selettore POSITION PRESET su FOCUS.**
3. **Regolate la messa a fuoco tramite l'apposita ghiera.**
4. **Spostate il selettore POSITION PRESET ON/SET su SET.**
   Appaiono "MF" e la velocità preselezionata della messa a fuoco in giallo.

Impostazione della velocità predefinita di messa a fuoco

MENU (📖 24)

CAMERA SETUP ▶ F SPEED PSET·HIGH

Aprite il menu e selezionate [CAMERA SETUP]. Selezionate [F SPEED PSET], selezionate un'opzione di impostazione e chiudete il menu.
La velocità impostata appare accanto a "MF".

Ripristino della preimpostazione della messa a fuoco

Spostate il selettore POSITION PRESET ON/SET su ON.
La videocamera ritorna alla preimpostazione della messa a fuoco.

L'impostazione preselezionata non ha più effetto e si disattiva quando si spegne la videocamera o quando si toglie l'obiettivo.

Uso del filtro ND (Obiettivi con filtro ND incorporato)

Quando registrate in condizioni molto luminose, la videocamera imposta un valore di apertura minimo e l'immagine può apparire offuscata. Quando usate un obiettivo con filtro ND incorporato, attivatelo o disattivatelo secondo l'indicazione sullo schermo.

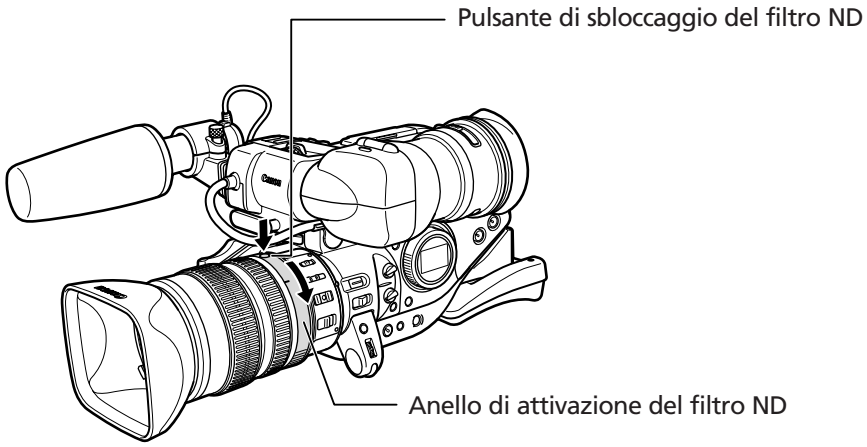

Con l'obiettivo 20× L IS: Premete il pulsante di sbloccaggio del filtro ND e girate la ghiera del filtro ND.

Quando la videocamera è impostata su Registrazione facile o modalità Auto, vengono visualizzate le seguenti indicazioni:

Indicazione sullo schermo	Significato	Cosa fare
Nessun display	Il filtro ND non è attivato	-
"ND" visualizzato	Il filtro ND è attivato	-
"ND ON " lampeggia	Il filtro ND è richiesto	Attivate il filtro ND
ND " ON " lampeggia	Obiettivi con filtro ND on/off: filtro ND esterno necessario Obiettivi con densità del filtro ND selezionabile: Filtro ND a più alta densità (o esterno) necessario	Selezionate un filtro ND incorporato a più alta densità o applicare un filtro ND esterno all'obiettivo*
ND " OFF " lampeggia	Il filtro ND incorporato non è richiesto	Disattivate il filtro ND

* Se non disponete di un filtro esterno ND, aumentate la velocità dell'otturatore in modalità Tv oppure usate la modalità Av e impostate un valore di apertura minimo.

❍ Attivando o disattivando il filtro ND modificate l'impostazione dell'apertura. Se necessario, regolate nuovamente l'apertura in modo Av.

❍ A seconda della scena, il colore può cambiare quando attivate o disattivate il filtro ND. In tal caso, può esservi utile impostare il bilanciamento del bianco personalizzato.

Selezione della velocità dei fotogrammi

Selezionate tra 50i standard e 25p.

Modalità 50i

Registrate in modalità interlacciata a 50 fps (equivalente ai segnali TV).

Modalità 25p

Registrate modalità progressiva a 25 fps ed emette segnali convertiti in modalità 50 fps interlacciata.

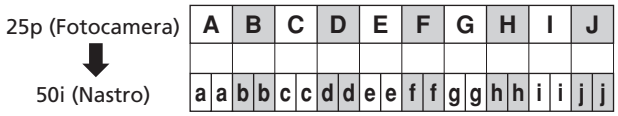

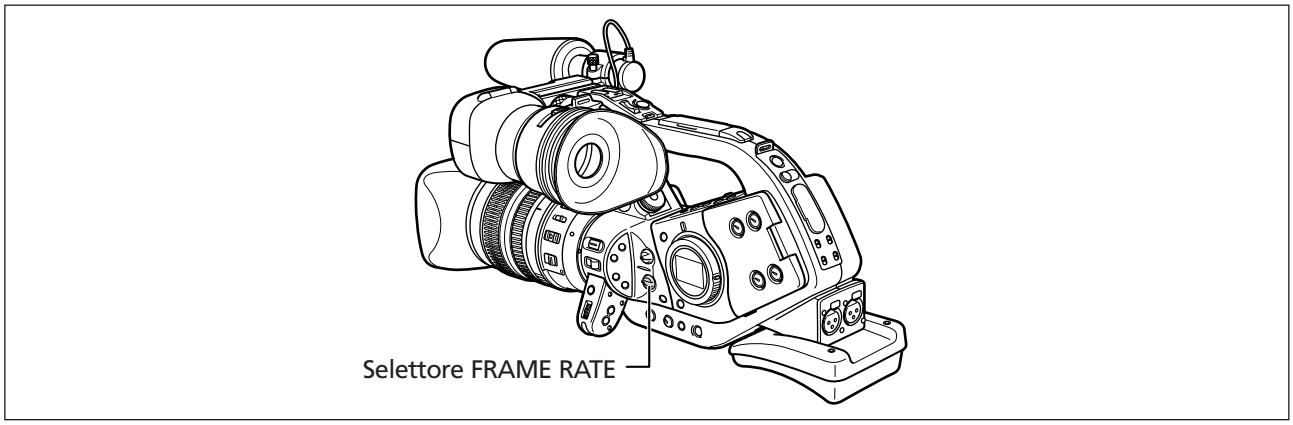

Impostate il selettore FRAME RATE sulla posizione desiderata.
Appare la velocità dei fotogrammi selezionata.

La velocità dei fotogrammi non cambia quando attivate il selettore FRAME RATE durante la registrazione. Il parametro cambierà una volta messa in pausa la registrazione.

Registrazione nel modo 16:9

La videocamera utilizza la larghezza completa del CCD, mantenendo la qualità dell'immagine e garantendo un angolo di vista orizzontale più ampio.

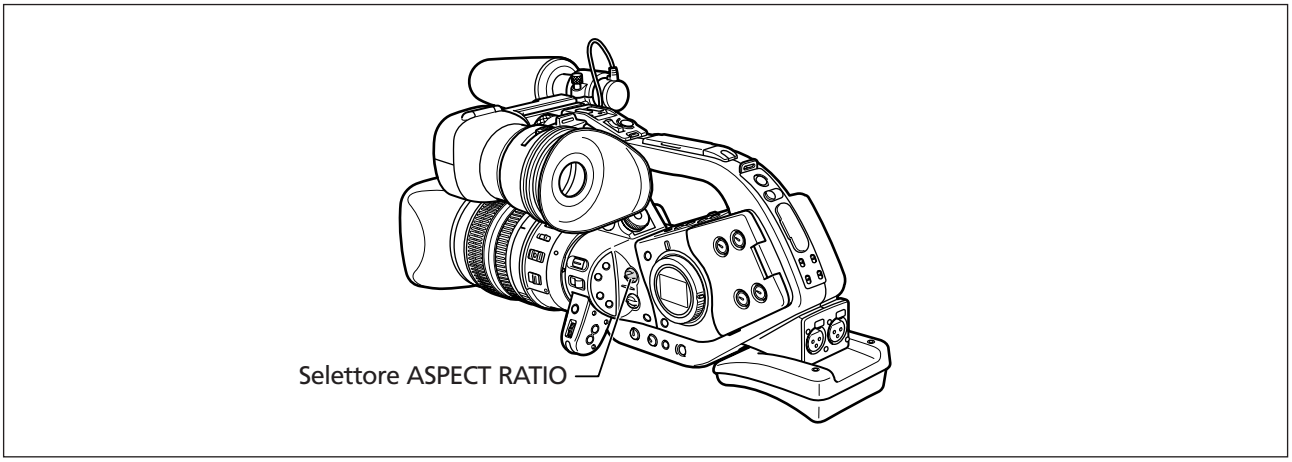

EXT. CONT. | VCR | A | Tv | Av | M

Impostate il selettore ASPECT RATIO su 16:9.

Lo schermo passa al formato "letterbox".

❍ Se riproducete una registrazione 16:9 su un TV normale, l'immagine appare compressa orizzontalmente.

❍ Il rapporto larghezza/altezza non cambia se attivate il selettore ASPECT RATIO durante la registrazione. Il parametro cambia una volta messa in pausa la registrazione.

Impostazione del codice temporale

Selezione delle opzioni di esecuzione

Scegliete tra il codice temporale di registrazione (REC-RUN), il codice temporale di registrazione programmato (REC-RUN PS.) e codice temporale libero (FREE-RUN). Con il codice temporale di registrazione, il codice temporale viene eseguito soltanto quando registrate. Con il codice temporale libero, il codice temporale viene eseguito indipendentemente dal funzionamento della videocamera. Utilizzando il codice temporale di registrazione programmato o codice temporale libero, potete selezionare il punto di partenza.
In condizioni normali, scegliete il codice temporale di registrazione. Selezionate il codice temporale libero quando desiderate registrare con più telecamere impostate allo stesso codice temporale.

MENU (📖 24)

TIME CODE ▶ COUNT-UP·····REC-RUN

1. **Aprite il menu e selezionate [TIME CODE]. Selezionate [COUNT-UP] e impostatelo su [REC-RUN], [REC-RUN PS.] o [FREE-RUN].**
   Se avete selezionato [REC-RUN]: Chiudete il menu.
   Se avete selezionato [REC-RUN PS.] o [FREE-RUN]: Appaiono le opzioni di impostazione/reimpostazione del punto di partenza.

Se avete selezionato [REC-RUN PS.] o [FREE-RUN]:

2. **Selezionate [SET].**
   L'indicazione dell'ora lampeggia.
3. **Ruotate la ghiera SET per selezionare l'ora e premetela.**
   - La parte successiva dell'indicazione inizia a lampeggiare.
   - Impostate nello stesso modo i minuti, i secondi e i fotogrammi.
4. **Chiudete il menu.**

❍ Se avete impostato il codice temporale libero, il codice inizia ad avanzare alla pressione del pulsante MENU (durante l'impostazione) o alla pressione della ghiera SET dopo aver impostato le ultime cifre.
❍ Se volete riportare il codice temporale a [00:00:00:00], selezionate [RESET] nella fase 2.
❍ Se registrate su scene esistenti: in presenza di discontinuità del codice temporale (vicine al punto di inizio della registrazione), il codice temporale all'inizio della registrazione potrebbe essere discontinuo.
❍ Se avete installato la batteria di backup, il codice temporale libero continua ad avanzare anche scollegando il pacco batteria.

Impostazione del bit dell'utente

L'indicazione del bit dell'utente agisce sul sistema esadecimale che consiste in una mescolanza di otto numeri o lettere. Sono possibili sedici caratteri, numeri da 0 a 9 e lettere da A a F.
Questa opzione è utile per creare apposite "etichette" a nastro.

MENU (📖 24) VCR SETUP ▶ USR BIT DATA•SET

1. **Aprite il menu e selezionate [VCR SETUP] e [USR BIT DATA].**
   Vengono visualizzate le opzioni di impostazione/ripristino del bit dell'utente.
2. **Selezionate [SET].**
   La prima parte dell'indicazione lampeggia.
3. **Ruotate la ghiera SET per selezionare il numero/lettera e premete la ghiera SET.**
   - La parte successiva dell'indicazione inizia a lampeggiare.
   - Impostate il resto dell'indicazione nello stesso modo.
4. **Chiudete il menu.**

❍ Per riportare il bit dell'utente a [00 00 00 00], selezionate [CLEAR] nella fase 2.
❍ Il bit dell'utente della vostra videocamera può essere registrato solo durante l'acquisizione di dati con videocamera o dispositivi analogici ma non con dispositivi digitali.

Visualizzazione del bit dell'utente

MENU (📖 24) DISPLAY SETUP/💬 ▶ USR BIT DISP•OFF

Aprite il menu e selezionate [DISPLAY SETUP/ 💬]. Selezionate [USR BIT DISP], impostatelo su [ON] e chiudete il menu.

Il bit dell'utente non può essere visualizzato durante riproduzioni speciali.

Registrazione audio

È possibile impostare la modalità audio a 16 bit o a 12 bit. Con 12 bit, potete selezionare la registrazione su due canali, lasciando due canali liberi per l'aggiunta di altri suoni in un secondo tempo (12bit CH 1/2), oppure la registrazione simultanea su quattro canali (12bit CH 1/2 , 3/4).
La frequenza di campionamento a 16 bit è di 48 kHz e di 12 bit a 32 kHz. La modalità 16 bit garantisce una maggiore qualità del suono.
Con questa videocamera non potete realizzare il doppiaggio audio.

16bit

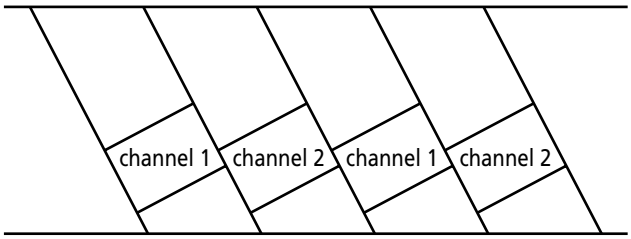

12bit CH 1/2

I canali successivi ai canali 1 e 2 non saranno utilizzati.

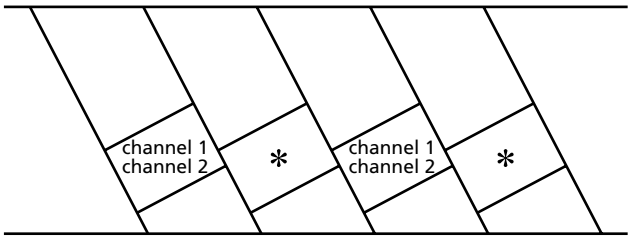

12bit CH 1/2 , 3/4

I canali 1, 2, 3 e 4 saranno registrati contemporaneamente.

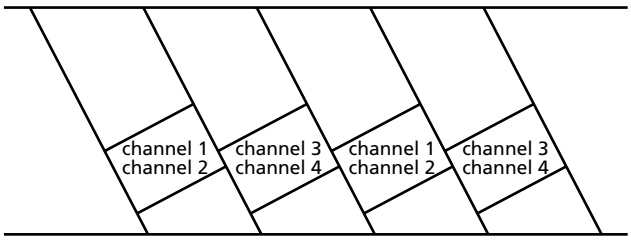

Selezione della modalità audio (16bit, 12bit CH 1/2 , 12bit CH 1/2 , 3/4)

EXT. CONT. | VCR | A | Tv | Av | M

MENU (📖 24)

AUDIO SETUP ▶ AUDIO MODE···16bit

Aprite il menu e selezionate [AUDIO SETUP]. Selezionate [AUDIO MODE], selezionate un'opzione di impostazione e chiudete il menu.

Registrazione sui canali 1 e 2

Selezionate l'ingresso audio da FRONT MIC (unità microfono in dotazione), AUDIO1 (terminali RCA) o REAR (terminali XLR). Fate riferimento anche al diagramma audio a blocchi (📖 120).

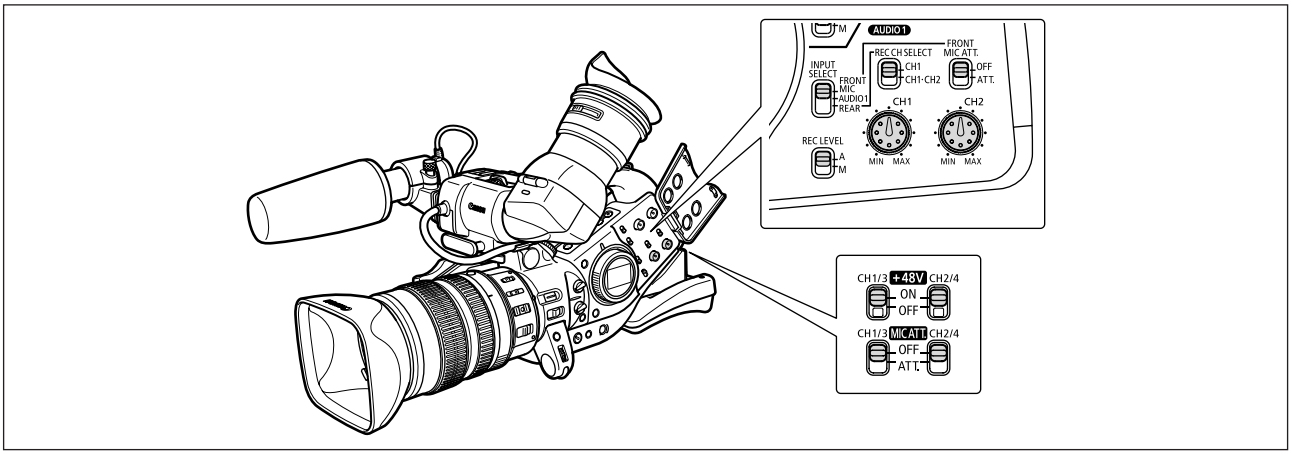

Usando il microfono frontale

Impostate il selettore INPUT SELECT su FRONT MIC.

Attivate l'attenuatore del microfono (20 dB) se necessario spostando il selettore FRONT MIC ATT. su ATT.

Usando i terminali RCA di AUDIO1

1. **Collegate il dispositivo ai terminali RCA di AUDIO1.**
2. **Impostate il selettore INPUT SELECT su AUDIO1.**

Usando i terminali XLR

1. **Collegate un microfono ai terminali XLR.**
   Per alimentare un microfono con la alimentazione phantom, impostate il selettore +48V su ON. Prima di attivare la alimentazione phantom, assicuratevi di aver collegato il microfono. Tenete il microfono collegato mentre si disattiva la alimentazione phantom.
2. **Impostate il selettore INPUT SELECT su REAR.**
3. **Impostate il selettore REC CH SELECT su CH1 o CH1·CH2.**

Terminale di ingresso	Posizione del selettore REC CH SELECT	Canale registrato
CH1/3	CH1	Canale 1
	CH1·CH2	Canale 1+Canale 2
CH2/4	CH1	Canale 2
	CH1·CH2	– – –

4. **Attivate l'attenuatore del microfono (20 dB) se necessario spostando il selettore MIC ATT. su ATT.**
5. **Per un guadagno 12 dB e superiore: aprite il menu e selezionate [AUDIO SETUP]. Selezionate [R-XLR GAINUP], impostatelo su [12dB] e chiudete il menu.**

Quando collegate un microfono che non supporta la alimentazione phantom, verificate di aver spostato il selettore +48V su OFF, altrimenti il microfono potrebbe danneggiarsi.

Registrazione sui canali 3 e 4

Selezionate l'ingresso audio da SHOE (adattatore microfono MA-300 opzionale), AUDIO2 (terminali RCA) o REAR (terminali XLR). Fate riferimento anche al diagramma audio a blocchi (📖 120).
Assicuratevi di avere impostato [AUDIO MODE] a [12bit CH 1/2, 3/4].

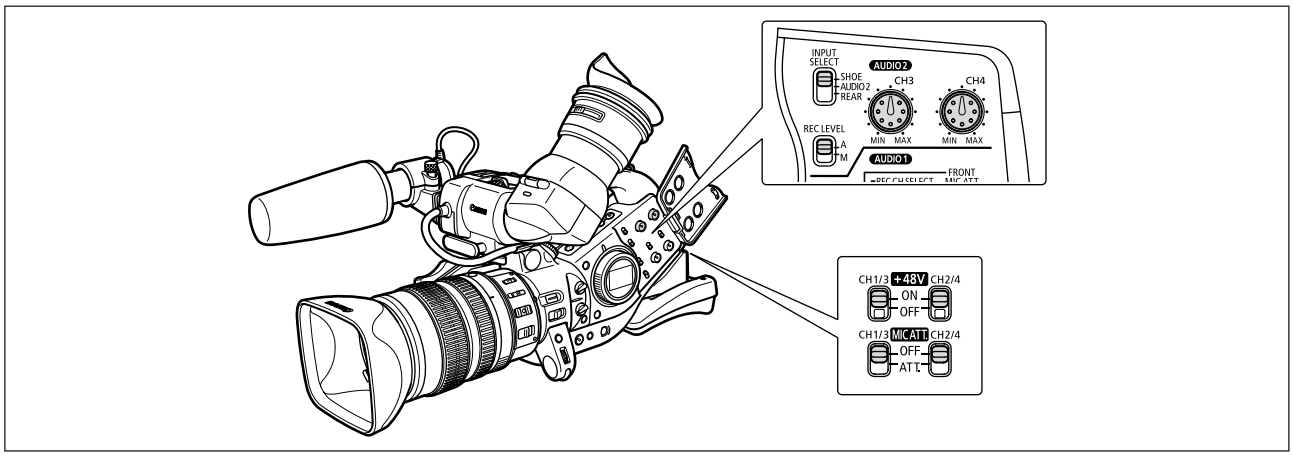

Usando l'attacco slitta avanzato per accessori

1. **Applicate l'adattatore microfono MA-300 opzionale all'attacco slitta avanzato per accessori.**
   - Con MA-300 potete usare microfoni bilanciati su tutti e 4 i canali.
   - Fate riferimento anche al manuale d'istruzioni del MA-300.
2. **Impostate il selettore INPUT SELECT su SHOE.**

❍ Non potete utilizzare la alimentazione phantom con l'MA-300.
❍ Non potete utilizzare gli adattatori MA-100 ed MA-200.

Usando i terminali RCA di AUDIO2

1. **Collegate il dispositivo ai terminali RCA di AUDIO2.**
2. **Impostate il selettore INPUT SELECT su AUDIO2.**

Usando i terminali XLR

1. **Collegate un microfono ai terminali XLR.**
   Per alimentare un microfono con la alimentazione phantom, spostate il selettore +48V su ON. Prima di attivare la alimentazione phantom, assicuratevi di aver collegato il microfono. Tenete il microfono collegato mentre si disattiva la alimentazione phantom.
2. **Impostate il selettore INPUT SELECT su REAR.**
3. **Attivate l'attenuatore del microfono (20 dB) se necessario spostando il selettore MIC ATT. su ATT.**
4. **Per un guadagno di 12 dB e superiore: aprite il menu e selezionate [AUDIO SETUP]. Selezionate [R-XLR GAINUP], impostatelo su [12dB] e chiudete il menu.**

Quando collegate un microfono che non supporta la alimentazione phantom, verificate di aver spostato il selettore +48V su OFF, altrimenti il microfono potrebbe danneggiarsi.

Regolazione del livello di registrazione audio

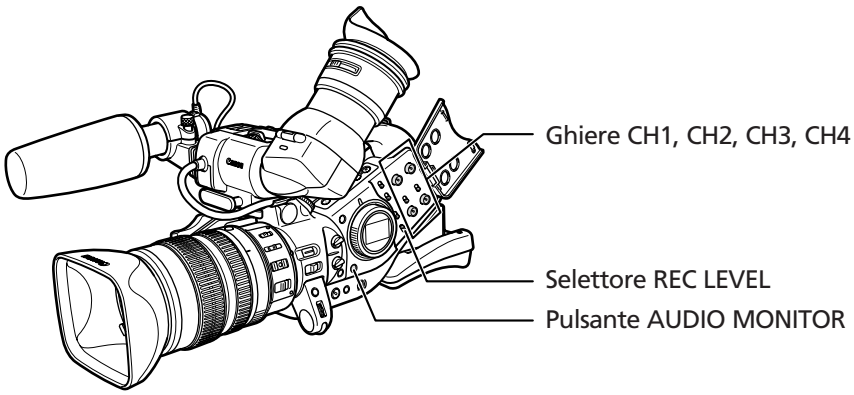

Visualizzazione/occultamento dell'indicatore del livello audio sullo schermo

MENU (📖 24)

DISPLAY SETUP/ 💬 ▶ AUDIO LEVEL··ON

Aprite il menu e selezionate [DISPLAY SETUP/ 💬]. Selezionate [AUDIO LEVEL], selezionate un'opzione di impostazione e chiudete il menu.

L'indicatore del livello audio può essere anche attivato e disattivato con il pulsante personalizzato (📖 70).

Regolazioni audio automatiche

Impostate il selettore REC LEVEL su A.

Regolazioni audio manuali

1. **Impostate il selettore REC LEVEL su M.**
2. **Quando registrate a 4 canali, premete il pulsante AUDIO MONITOR e selezionate CH1/2 o CH3/4.**
   L'impostazione cambia se premete il pulsante secondo questo ordine: CH1/2, CH3/4, CH1+3/2+4. Non selezionate CH1+3/2+4 durante la regolazione del livello.
3. **Ruotate la ghiera CH1, CH2, CH3 o CH4 rispettiva per regolare il livello audio.**

❍ Durante la regolazione del livello audio, è consigliabile utilizzare le cuffie. Se il livello di ingresso è troppo alto, potrà verificarsi una distorsione dell'audio anche se l'indicatore del livello audio mostra un livello appropriato.

❍ Potete effettuare la sincronizzazione del segnale audio con il segnale video aggiungendo all'audio un ritardo equivalente. Aprite il menu e selezionate [AUDIO SETUP]. Selezionate [AUD.M.SET], impostatelo su [LINE OUT] e chiudete il menu. Se desiderate controllare l'audio in tempo reale, selezionate [NORMAL]. In entrambe le impostazioni, i segnali audio e video saranno registrati in sincrono su nastro.

Stabilizzatore d'immagine (Obiettivi dotati di stabilizzatore d'immagine)

Lo stabilizzatore d'immagine può essere disattivato.

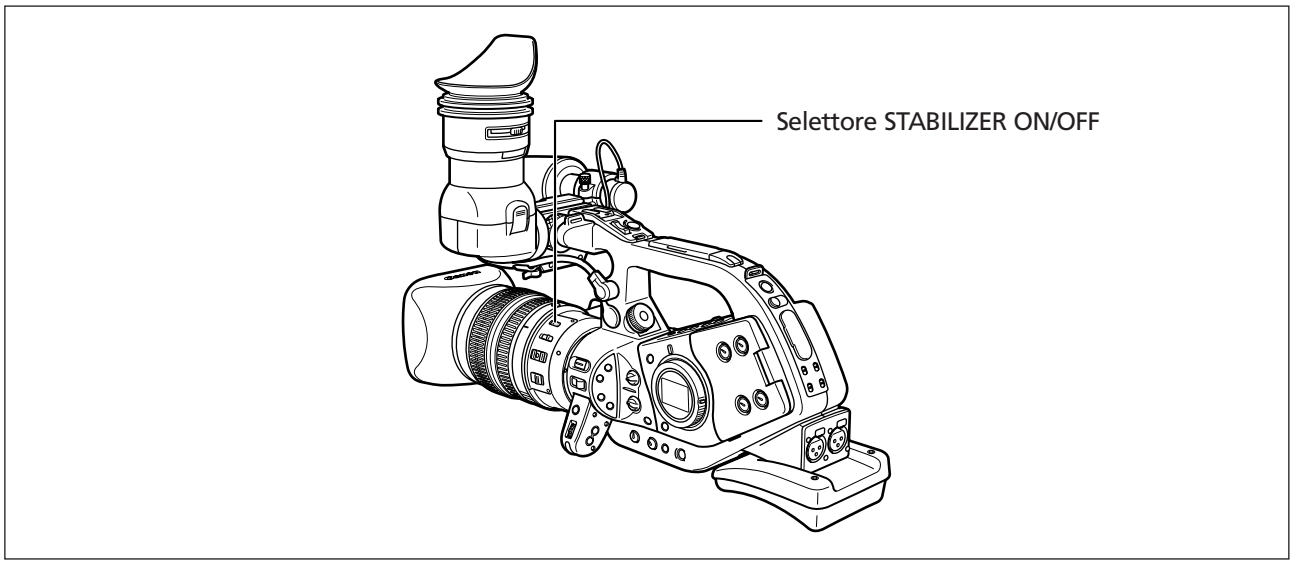

EXT. CONT. | VCR | A | Tv | Av | M

Spostate il selettore STABILIZER ON/OFF su OFF.

❍ Lo stabilizzatore d'immagine non può essere disattivato in modalità di Registrazione facile.
❍ Lo stabilizzatore d'immagine è stato ideato per compensare un normale grado di oscillazione della videocamera.
❍ Lo stabilizzatore d'immagine potrebbe non dare i risultati ottimali se all'apparecchio viene applicato l'estensore opzionale.
❍ Si consiglia di disattivare lo stabilizzatore d'immagine quando la videocamera viene montata su treppiede.

Usando la modalità programma AE

I modi di esposizione automatica programmati offrono tecniche di registrazione avanzata automatizzate in varie condizioni di ripresa.

Selezione dei modi AE programmati

Premete il pulsante e ruotate la ghiera POWER.

Appare il simbolo della modalità selezionata.

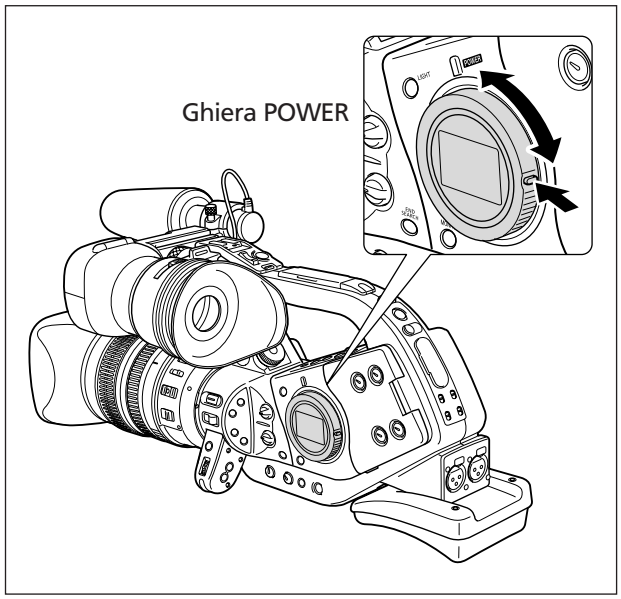

Non cambiate la modalità durante la registrazione. La luminosità dell'immagine potrebbe variare bruscamente.

A Auto

Come per la modalità di Registrazione facile, la videocamera controlla automaticamente le regolazioni fotografiche, permettendo semplicemente di puntarla e registrare. Tuttavia, in modalità Auto, Voi avete la possibilità di regolare le impostazioni manualmente.

Tv Priorità otturatore (📖 54)

Usate questa modalità per poter scegliere la velocità dell'otturatore. La videocamera regola automaticamente l'impostazione di apertura diaframma corrispondente.

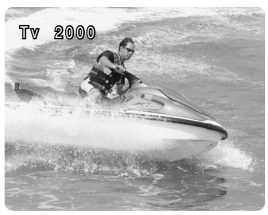

Av Priorità diaframma (📖 55)

Usate questa modalità per poter selezionare 7 impostazioni di apertura comprese tra f/1,6 e f/11 (o fino alla chiusura completa dell'iride) – e la videocamera imposta automaticamente una velocità di chiusura corrispondente. Questa modalità consente il migliore controllo della profondità di campo.

M Manuale (📖 56)

Questa modalità vi offre la libertà creativa di una gamma completa di comandi manuali. Nella modalità Manuale, sono attive le opzioni che vi consentono di impostare l'esposizione su qualsiasi combinazione di velocità dell'otturatore e livelli di apertura diaframma.

Illuminazione a riflettore

La modalità Illuminazione a riflettore regola automaticamente l'esposizione in modo da registrare effettivamente le immagini e/o i soggetti illuminati da un riflettore o altra fonte di luce concentrata.

Bassa Luminosità

Questa modalità vi permette di continuare a registrare anche quando la luce inizia a diminuire. La modalità Bassa luminosità seleziona una minore velocità dell'otturatore (50i: 1/6-1/49, 25p: 1/6-1/24), in modo da garantire un'esposizione corretta.

- ❍ I soggetti in movimento possono lasciare un'immagine consecutiva a scia.
- ❍ La qualità dell'immagine potrebbe non essere altrettanto buona quanto in altre modalità.
- ❍ Sullo schermo possono apparire punti bianchi.
- ❍ La messa a fuoco automatica potrebbe non funzionare altrettanto bene quanto in altre modalità. In tal caso, regolate la messa a fuoco manualmente.

Registrazione facile

La videocamera controlla automaticamente la messa a fuoco, la velocità dell'otturatore, l'apertura, il guadagno, il bilanciamento del bianco e lo scorrimento AE, pertanto non dovrete fare altro che mirare e riprendere. Questa modalità blocca tutte queste funzioni e opzioni, rendendole fisse e non regolabili.

Funzioni disponibili nei vari programmi di registrazione

Programmi di registrazione	▭	A	Tv	Av	M		
Pulsante EXP. LOCK	×	○			×	×	×
Ghiera IRIS	×	× *1	× *1	○	○	×	×
Pulsante SHUTTER	×	× *1	○	× *1	○	×	×
Ghiera AE SHIFT	× (0)	○ *2			×	×	× (0)
Ghiera GAIN	× (auto)	○				× (0 dB)	× (auto)
Ghiera WHITE BALANCE	× (auto)	○					
Regolazione delle preimpostazioni personalizzate	×	○					
Pulsante CUSTOM PRESET SELECT	×	○					
Pulsante CUSTOM PRESET ON/OFF	×	○					
Dettaglio pelle	×	○					
Selezione frequenza della clear scan	×	×	○ *3	×	○ *3	×	×
Clear Scan	×	×	○ *2	×	○	×	×
Grana pellicola	×	○					

○: Disponibile ×: Non disponibile

*1: Disponibile quando l'esposizione è bloccata.
*2: Non disponibile se l'esposizione è bloccata.
*3: Disponibile durante clear scan.

Obiettivi 20× L IS, 16× IS II e 3×

Programma di registrazione	▭	Modalità diverse da ▭
Anello di messa a fuoco manuale	○	
Anello di zoom	○	
Stabilizzatore d'immagine*	× (ON)	○
Filtro ND	○	
Modo di messa a fuoco	× (messa a fuoco automatica)	○
Selettore ▶ AF/ pulsante PUSH AF	×	○

* Non disponibile con obiettivo 3×.

Registrazione nella modalità Priorità otturatore (Tv)

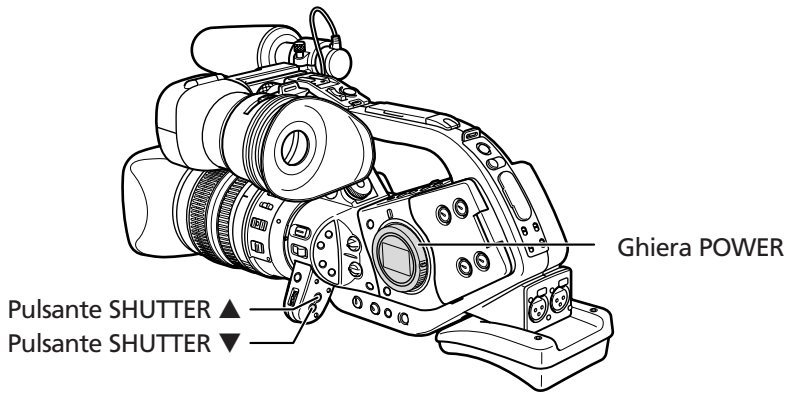

Velocità dell'otturatore disponibili:
1/6, 1/12, 1/25, 1/50, 1/120, 1/250, 1/500, 1/1000, 1/2000, 1/4000, 1/8000, 1/16000, CS (clear scan)

1. **Impostate la ghiera POWER su Tv.**
2. **Selezionate la velocità dell'otturatore con il pulsante SHUTTER ▲ o ▼.**

❍ Altre impostazioni come l'apertura sono impostate automaticamente.
❍ La velocità dell'otturatore cambia quando bloccate e variate l'esposizione.
❍ In modalità di regolazione automatica del guadagno, il valore della velocità dell'otturatore lampeggia sullo schermo se la velocità selezionata è troppo elevata o troppo bassa per le condizioni di registrazione. In tal caso, regolate nuovamente la velocità dell'otturatore. Se usate un filtro ND, anzitutto disattivatelo quindi regolate la velocità dell'otturatore.
❍ Se impostate una bassa velocità dell'otturatore, la qualità dell'immagine potrebbe diminuire leggermente.
❍ La messa a fuoco automatica potrebbe non funzionare se utilizzate una bassa velocità dell'otturatore.

Registrazione nella modalità Priorità diaframma (Av)

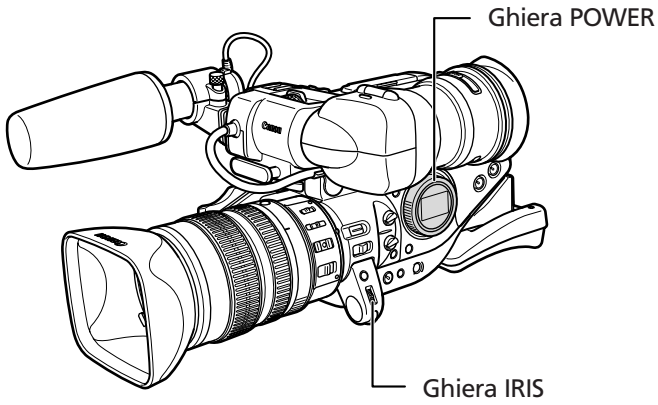

Valori di apertura diaframma disponibili (con obiettivo 20× L IS):
F1,6, F2,0, F2,8, F4,0, F5,6, F8,0, F11, CLOSE

1. **Impostate la ghiera POWER su Av.**
2. **Selezionate il diaframma con la ghiera IRIS.**

❍ Altre impostazioni come la velocità dell'otturatore sono impostate automaticamente.
❍ L'apertura del diaframma cambia quando bloccate e variate l'esposizione.
❍ Quando il guadagno è impostato su automatico, il numero di apertura lampeggia sullo schermo quando l'apertura selezionata non è adeguata alle condizioni di registrazione. In tal caso, regolate nuovamente il diaframma.
❍ Quando è attivato il filtro ND incorporato di un obiettivo, l'immagine può diventare scura quando impostate un numero F elevato. In tal caso, disattivate il filtro ND e regolate nuovamente il diaframma.

Registrazione in modalità Manuale

È possibie impostare l'esposizione a qualsiasi combinazione di velocità dell'otturatore e livelli di apertura.

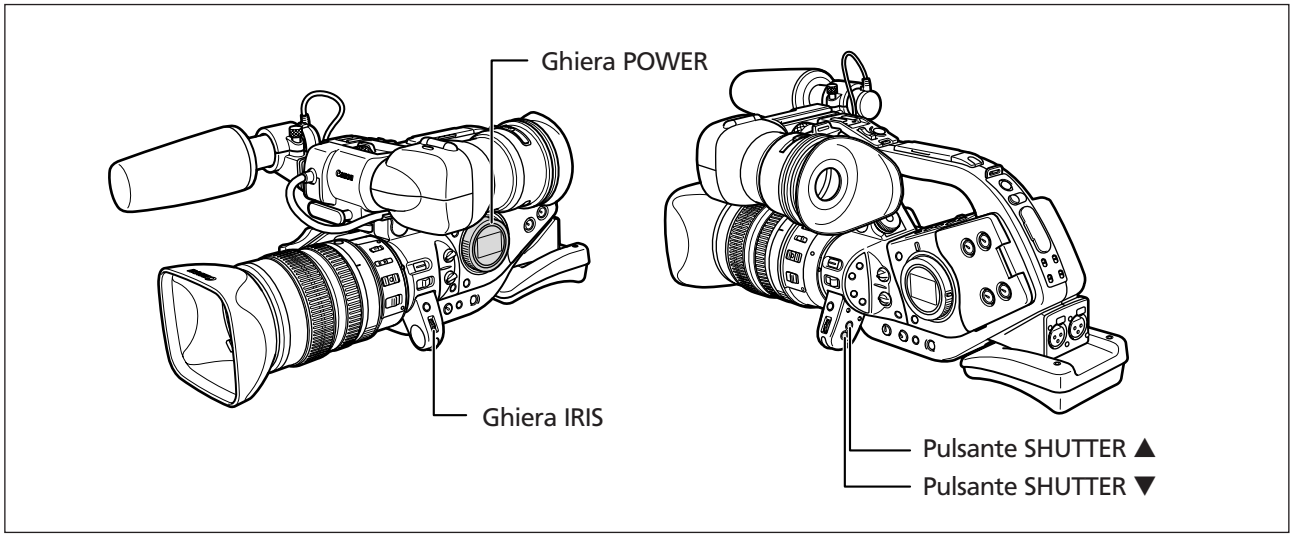

Impostazioni disponibili

Velocità dell'otturatore	1/6, 1/12, 1/25, 1/50, 1/60, 1/75, 1/90, 1/100, 1/120, 1/150, 1/180, 1/210, 1/250, 1/300, 1/350, 1/400, 1/500, 1/600, 1/700, 1/800, 1/1000, 1/1200, 1/1400, 1/1600, 1/2000, 1/2400, 1/2800, 1/3200, 1/4000, 1/8000, 1/16000, CS (clear scan)
Apertura (con obiettivo 20× L IS)	F1,6, F1,8, F2,0, F2,2, F2,4, F2,6, F2,8, F3,2, F3,4, F3,7, F4,0, F4,4, F4,8, F5,2, F5,6, F6,2, F6,7, F7,3, F8,0, F8,7, F9,5, F10, F11, CLOSE

EXT. CONT. | VCR | A | Tv | Av | M

1. **Impostate la ghiera POWER su M.**
   Appare l'indicatore di esposizione.
2. **Selezionate l'apertura con la ghiera IRIS.**
3. **Selezionate la velocità dell'otturatore con il pulsante SHUTTER ▲ o ▼.**

Regolazione dell'esposizione

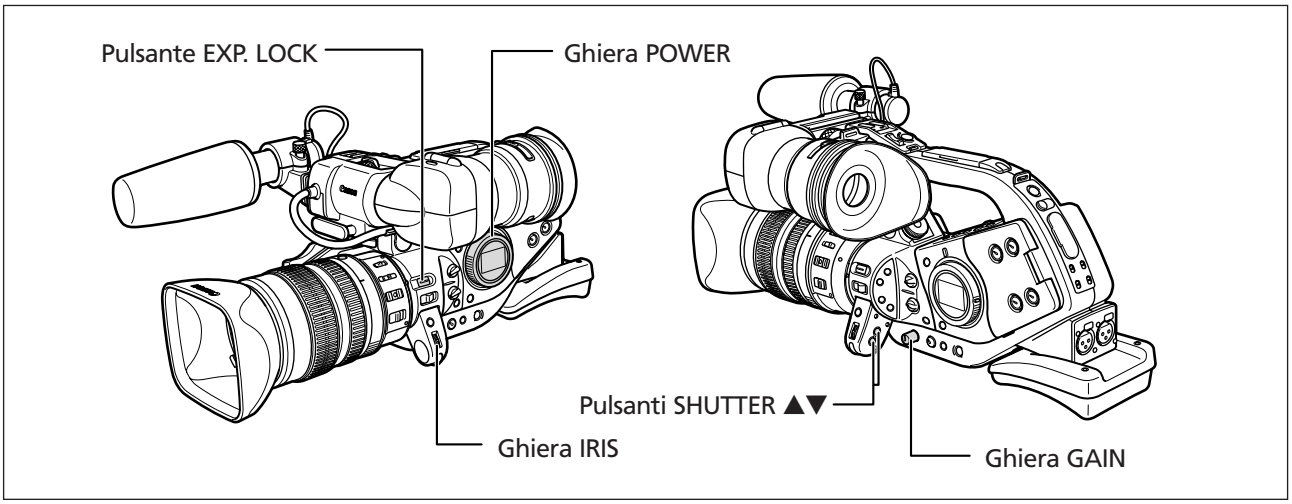

Blocco dell'esposizione

1. **Impostate la ghiera POWER su A, Tv o Av.**
2. **Premete il pulsante EXP. LOCK.**
   Appare l'indicatore di esposizione.

Modifica dell'apertura dopo il blocco dell'esposizione

Potete selezionare 23 impostazioni dell'apertura del diaframma (con obiettivo 20× L IS). L'impostazione può essere regolata in 1/4 fasi. Tuttavia, sullo schermo sono indicati soltanti questi numeri: F1,6, F2,0, F2,8, F4,0, F5,6, F8,0, F11, CLOSE.

Selezionate l'apertura con la ghiera IRIS.

Modifica della velocità dell'otturatore dopo il blocco dell'esposizione

Potete selezionare 12 velocità dell'otturatore (con obiettivo 20× L IS).

Selezionate la velocità dell'otturatore con il pulsante SHUTTER ▲ o ▼.

Modifica del guadagno dopo il blocco dell'esposizione

Potete selezionare 6 livelli di guadagno.

1. **Premete la ghiera GAIN in modo che scatti in fuori.**
2. **Ruotate la ghiera GAIN per regolare il livello.**
   Appare il livello selezionato.

+18 dB non è disponibile in modalità 25p. Se selezionate +18 dB, il parametro si sposta automaticamente su +12 dB ("12dB" appare in giallo).

Uso dello scorrimento AE

Potete usare il comando di scorrimento AE per sostituire manualmente il sistema di esposizione automatico per scurire o schiarire l'immagine. Scegliere tra 13 livelli AE (+2,0, +1,5, +1,0, +0,75, +0,5, +0,25, ±0, -0,25, -0,5, -0,75, -1,0, -1,5, -2,0).

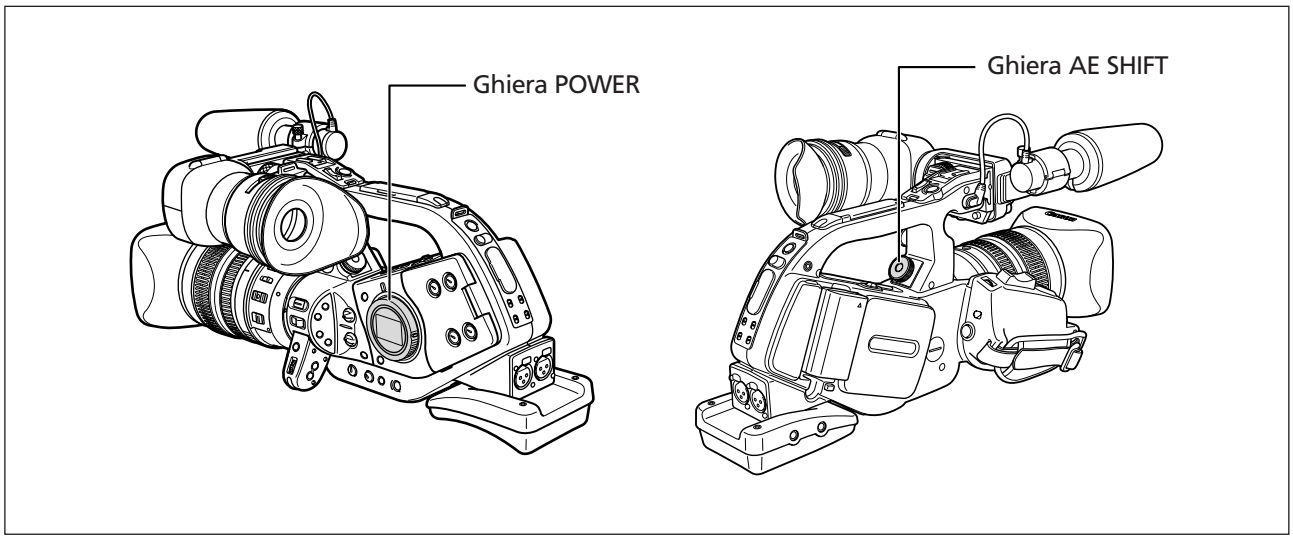

1. **Impostate la ghiera POWER su A, Tv o Av.**
2. **Ruotate la ghiera AE SHIFT per regolare il livello.**
   Appare il livello selezionato.

Regolazione del guadagno

Il comando guadagno regola la quantità di segnale video generato in base alle condizioni di illuminazione e di ripresa. Si possono selezionare dal controllo automatico del guadagno e dai livelli preimpostati che vanno da -3 a +18 dB.

-3 dB	Per la registrazione con pochi disturbi per scene in interni, con luce scarsa o con poco contrasto.
Auto	Regolazione automatica del guadagno.
0 dB	Scene con luce artificiale.
+3 dB/+6 dB/ +12 dB/+18 dB*	Per schiarire in interni o con luce scarsa. Aumenta la profondità di campo.

* +18 dB non è disponibile in modalità 25p. Se lo selezionate +18 dB, il parametro si sposta automaticamente su +12 dB ("12dB" appare in giallo).

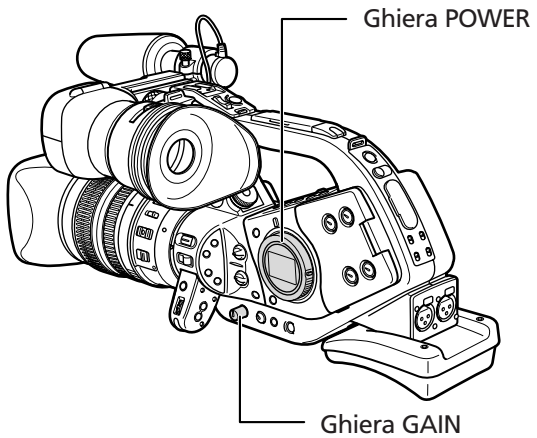

1. **Impostate la ghiera POWER su A, Tv, Av o M.**
2. **Premete la ghiera GAIN in modo che scatti in fuori.**
3. **Ruotate la ghiera GAIN per regolare il livello.**
   Appare il livello selezionato.

Se impostate un guadagno troppo elevato, l'immagine potrebbe risultare disturbata.

Regolazione del bilanciamento del bianco

La videocamera impiega un processo di bilanciamento del bianco elettronico al fine di calibrare l'immagine per la visualizzazione precisa del colore in diverse condizioni di luce (ad es. luce solare rispetto alla luce incandescente interna.)
Le impostazioni del bilanciamento del bianco automatiche comprendono una modalità completamente automatica, una modalità interna e una modalità esterna. Inoltre, è possibile regolare manualmente il bilanciamento del bianco fino a tre impostazioni di bilanciamento del bianco che possono essere riutilizzate per le riprese non consecutive.

Auto	Regolazioni automatiche di bilanciamento del bianco.
☀ (Esterni)	Luce solare luminosa - 5600ºK
(Interni)	Luce incandescente - 3200ºK
Impostazioni 1, 2, 3	Variabile di regolazione del bilanciamento del bianco personalizzata 3200 - 5600ºK.

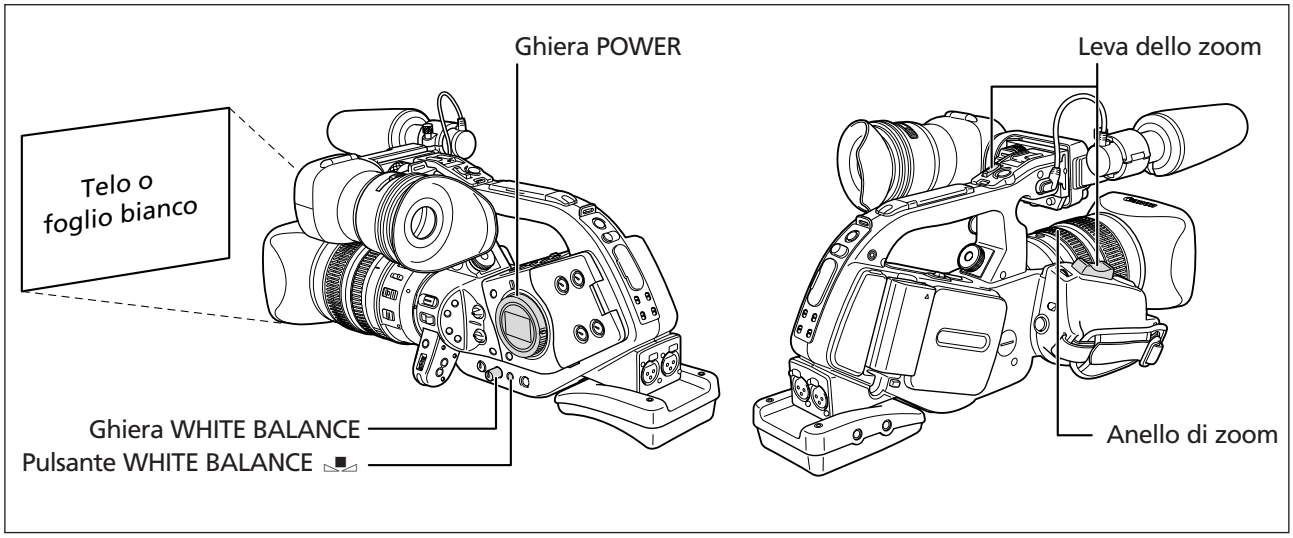

Selezione dell'impostazione automatica del bilanciamento del bianco

EXT. CONT. | VCR | A | Tv | Av | M

1. **Premete la ghiera WHITE BALANCE in modo che scatti in fuori.**
2. **Impostate la ghiera WHITE BALANCE su A, ☀ o .**

Impostazione del bilanciamento del bianco personalizzato

EXT. CONT. | VCR | A | Tv | Av | M | ⚠ | ⚠ | ▭

1. **Premete la ghiera WHITE BALANCE in modo che scatti in fuori.**
2. **Impostate la ghiera WHITE BALANCE su 1, 2 o 3.**
3. **Puntate la videocamera su un soggetto bianco e zoomate in avvicinamento fino a che riempie lo schermo.**
   Tenete la videocamera puntata sul soggetto fino a quando si è completata la fase 4.
4. **Premete il pulsante WHITE BALANCE ▬.**
   " ▬ " lampeggia e smette di lampeggiare quando la regolazione è completa.

❍ La videocamera mantiene in memoria l'impostazione personalizzata di bilanciamento personalizzato del bianco anche quando la si spegne.
❍ Se é stato selezionato il bilanciamento personalizzato del bianco:
- Dipendentemente dalla sorgente di luce, l'indicazione " ▬ " potrebbe continuare a lampeggiare. Tuttavia il risultato dell'operazione risulterà essere migliore rispetto all'impostazione automatica.
- Una volta attivato/disattivato il filtro ND incorporato dell'obiettivo, ripristinate il bilanciamento del bianco personalizzato.

❍ Il bilanciamento personalizzato del bianco può fornire migliori risultati nei seguenti casi:
- Condizioni di luce variabile
- Riprese ravvicinate
- Soggetti monocromatici (campi da sci, mare o foreste)
- In presenza di lampade al mercurio o di determinate luci fluorescenti

Registrazione con bilanciamento del bianco personalizzato

EXT. CONT. | VCR | A | Tv | Av | M | ⚠ | ⚠ | ▭

1. **Impostate la ghiera POWER su un programma di registrazione diverso da ▭.**
2. **Ruotate la ghiera WHITE BALANCE per selezionare un numero preimpostato.**
   Il livello personalizzato di bilanciamento del bianco verrà attivato.

Le preimpostazioni personalizzate [R GAIN], [G GAIN] e [B GAIN] (📖 65) sovrascriveranno l'impostazione del bilanciamento del bianco effettuate con la procedura esposta anteriormente.

Uso del motivo a zebra

Questa videocamera ha un motivo a zebra che mostra strisce diagonali bianche e nere sopra l'area che risulta sovraesposta. Il motivo a zebra viene visualizzato soltanto sullo schermo. Usate questa funzione per guidare la regolazione dell'apertura e la velocità dell'otturatore. Impostazioni disponibili del motivo a zebra: 80 IRE, 85 IRE, 90 IRE, 95 IRE, e 100 IRE.

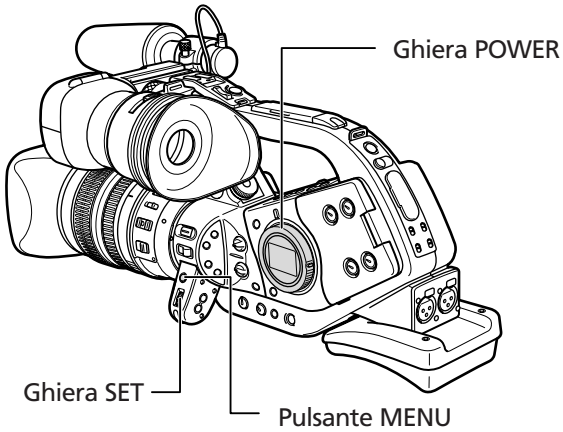

Selezione del livello del motivo a zebra

EXT. CONT. | VCR | A | Tv | Av | M

MENU (📖 24) CAMERA SETUP ▶ ZEBRA LEVEL··90

Aprite il menu e selezionate [CAMERA SETUP]. Selezionate [ZEBRA LEVEL], selezionate un'opzione di impostazione e chiudete il menu.

Attivazione del motivo a zebra

EXT. CONT. | VCR | A | Tv | Av | M

MENU (📖 24) CAMERA SETUP ▶ ZEBRA·····OFF

Aprite il menu e selezionate [CAMERA SETUP]. Selezionate [ZEBRA], impostatelo su [ON] e chiudete il menu.

Uso della funzione dettaglio pelle

È possibile regolare la tonalità, l'aspetto cromatico, la zona e il livello Y per stabilire la zona cutanea e ammorbidire i dettagli per ridurre l'apparizione delle imperfezioni cutanee. Appare uno motivo a zebra che identifica la zona cutanea e che si alterna con l'immagine normale. (In caso di collegamento allo schermo della TV o del computer, appare un pattern bianco).

Attivazione delle funzioni di dettaglio pelle

Aprite il menu e selezionate [CAMERA SETUP] e [SKIN D.SET]. Selezionate [SKIN DETAIL], impostatelo su [HIGH], [MIDDLE] o [LOW] e chiudete il menu.

Appare il simbolo " ".

Determinazione della zona cutanea

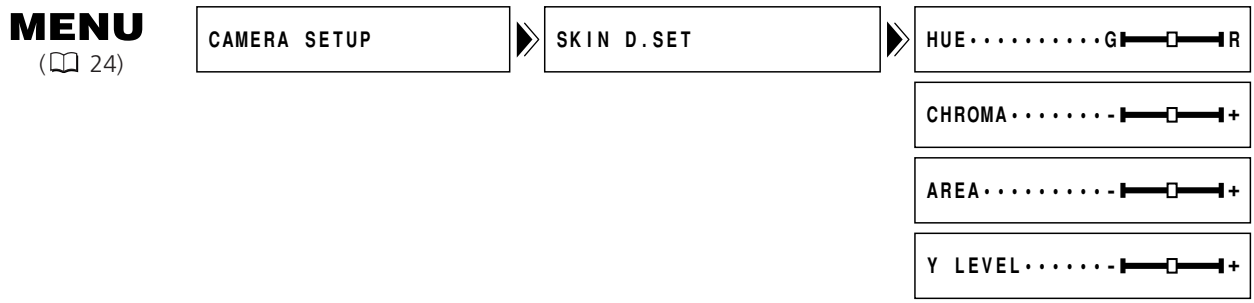

Aprite il menu e selezionate [CAMERA SETUP] e [SKIN D.SET]. Selezionate [HUE], [CHROMA], [AREA] o [Y LEVEL], regolate i livelli e chiudete il menu.

- HUE: regolate la tonalità per l'individuazione della zona cutanea. Regolate su [R] per individuare il colore della pelle rossastro, e su [G] per individuare il colore della pelle verdastro.
- CHROMA: regolate la saturazione per l'individuazione della zona cutanea. Regolate su [+] per individuare un colore della pelle più intenso e su [-] per individuare un colore della pelle più chiaro.
- AREA: regolate la gamma di colori per l'individuazione della zona cutanea. Regolate su [+] per individuare una gamma di colori ampia, e su [-] per individuare una gamma di colori limitata.
- Y LEVEL: regolate la luminosità per l'individuazione della zona cutanea. Regolate su [+] per individuare un colore della pelle più luminoso, e su [-] per individuare un colore della pelle più scuro.

Non potete registrare su nastro mentre si determina la zona cutanea.

Uso delle preimpostazioni personalizzate

È possibile definire tre impostazioni programmate per le seguenti 15 caratteristiche fotografiche: curva della gamma, knee, black stretch/press, matrice colore, guadagno di colore, fase colore, guadagno R, guadagno G, guadagno B, dettaglio V, nitidezza, coring, livello di impostazione, master pedestal e NR. Potete anche importare le preimpostazioni di un'altra XL2 e registrarle nella vostra videocamera.

Curva della gamma (GAMMA)

Selezionate tra curva gamma standard ([NORMAL]) e curva gamma tipo cinema ([CINE]).

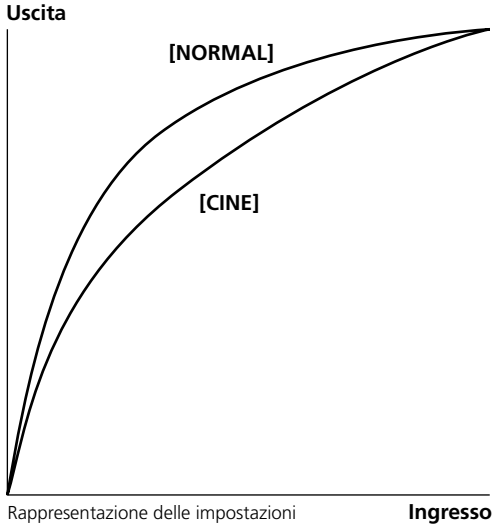

Regolazione dell'intervallo dinamico (punto ginocchio) (KNEE)

Regolate l'intervallo dinamico (punto ginocchio) nell'area evidenziata dell'immagine per evitare la sovraesposizione. Potete scegliere tra [HIGH], [MIDDLE] o [LOW].

Stiramento nero/Pressione nero (BLACK)

Regolate l'intervallo dinamico nella zona nera dell'immagine. Potete selezionare [STRETCH], [MIDDLE] o [PRESS]. [STRETCH] evidenzia il contrasto nell'area scura, mentre [PRESS] sviluppa o intensifica l'oscurità.

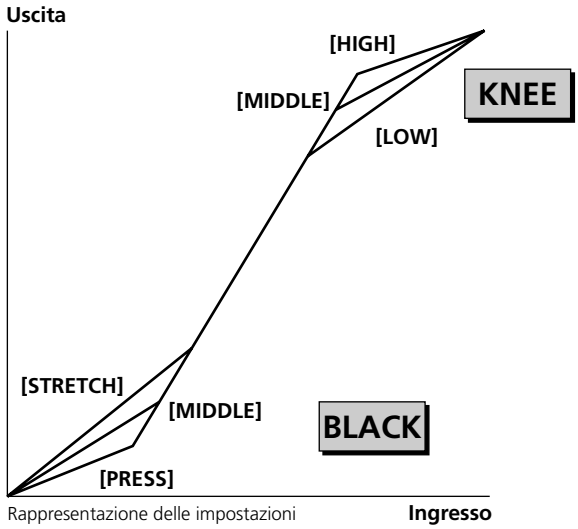

Matrice colore (COLOR MATRIX)

Selezionate tra due impostazioni della matrice colore: [NORMAL] e [CINE]. Impostando una gamma e una matrice di colore su [CINE], potrete ottenere colori simili a quelli del cinema.

Guadagno di colore (COLOR GAIN)

Regolate la saturazione del colore da assente (-) a sovrasatura (+).

Fase colore (COLOR PHASE)

Regolate su [G] per aggiungere più verde all'immagine e su [R] per aggiungere più rosso.

Guadagno R (R GAIN)

Regolate a [-] per bilanciare il bianco verso il ciano, e a [+] per bilanciare il bianco verso il rosso.

Guadagno G (G GAIN)

Regolate a [-] per bilanciare il bianco verso il magenta, e a [+] per bilanciare il bianco verso il verde.

Guadagno B (B GAIN)

Regolate a [-] per bilanciare il bianco verso il giallo, e a [+] per bilanciare il bianco verso il blu.

Dettaglio verticale (V DETAIL)

Regolate la frequenza dettaglio verticale per le registrazioni in modalità 25p. Selezionate tra [NORMAL] e [LOW].

- Se viene riprodotta una registrazione su un TV interlacciato con [V DETAIL] impostato su [NORMAL], potrebbe verificarsi uno sfarfallio per le linee orizzontali.
- Selezionate [NORMAL] per riproduzioni non interlacciate o edizioni effettuate con un computer, o per il trasferimento del video a DVD.
- La risoluzione dell'immagine non verrà modificata in modalità 50i.
- Quando scegliete una preimpostazione personalizzata con [V DETAIL] impostato su [LOW] in modalità 50i, viene visualizzato in giallo "CP".

Nitidezza (SHARPNESS)

Regolate il grado di nitidezza dell'immagine. Regolate su [-] per un'immagine più leggera e su [+] per un'immagine più nitida. Quando è impostato sul lato [+], il rumore può diventare più evidente.

Coring (CORING)

Regolate il livello del rumore del dettaglio. Regolate su [-] per aumentare il rumore e su [+] per ridurre il rumore.

Livello di impostazione (SETUP LEVEL)

Regolate il livello del nero del segnale video. Regolate su [-] per scurire l'immagine e su [+] per schiarire la zona d'ombra.

Master Pedestal (MASTER PED.)

Regolate il livello master pedestal. Regolate su [-] per rendere più scure le zone scure e per aumentare il contrasto, e su [+] per rendere più chiare le zone scure e ridurre il contrasto.

Riduzione della rumorosità (NR)

Selezionate l'intervallo variabile di riduzione del rumore tra [OFF], [HIGH], [MIDDLE] e [LOW]. Con [HIGH], [MIDDLE] e [LOW], il livello di riduzione del rumore viene regolato secondo il guadagno. Selezionate [HIGH] per un intervallo variabile massimo.

- Quando è impostato su [HIGH], i soggetti in movimento possono lasciare una immagine consecutiva a scia.
- Quando il rumore basato sull'impostazione del sonoro (Gain Setting), è basso, l'effetto NR potrebbe non avere un grande eco.

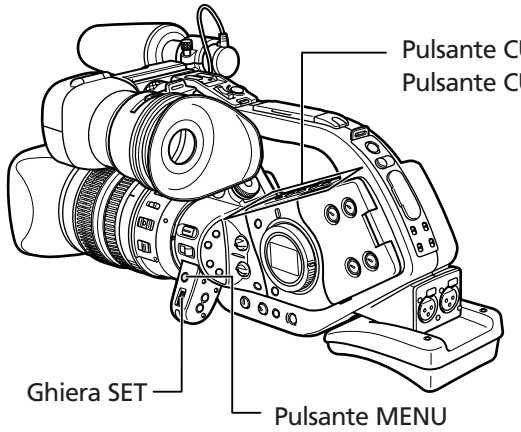

Impostazione delle preimpostazioni personalizzate

EXT. CONT. | VCR | A | Tv | Av | M

MENU (📖 24) CUSTOM PRESET ▶ PRESET SETUP ▶ SEL PRESET

1. **Aprite il menu e selezionate [CUSTOM PRESET].**
2. **Selezionate [PRESET SETUP].**
   Appare le voci preimpostazioni personalizzate.
3. **Selezionate [SEL PRESET] e scegliete il file delle preimpostazioni personalizzate che desiderate modificare.**
4. **Selezionate le voci preimpostati, selezionate le opzioni di impostazione e chiudete il menu.**

❍ Il menu di preimpostazione personalizzata è formato da 5 pagine. Potete selezionare le voci [SEL PRESET] e [O-/CLEAR] possono essere selezionate su ogni pagina.
❍ Quando cercate di modificare un'impostazione protetta, " O- " inizia a lampeggiare.

Protezione di un file delle preimpostazioni personalizzate

Aprite il menu e selezionate [CUSTOM PRESET], quindi [PRESET SETUP]. Selezionate [O-/CLEAR], impostatelo su [PROTECT O-] e chiudete il menu.
Per eliminare la protezione, selezionate nuovamente [PROTECT O-].

Ripristino di un file delle preimpostazioni personalizzate

1. **Aprite il menu e selezionate [CUSTOM PRESET], quindi [PRESET SETUP].**
2. **Selezionate [O-/CLEAR] e impostatelo su [CLEAR].**
   Appare un messaggio di conferma.
3. **Selezionate [Yes] e chiudete il menu.**

Un file delle preimpostazioni protetto non può essere ripristinato.

Attivazione delle preimpostazioni personalizzate

EXT. CONT. | VCR | A | Tv | Av | M

1. **Premete il pulsante CUSTOM PRESET SELECT.**
   - L'impostazione cambia premendo il pulsante nel seguente ordine: "CP1", "CP2", "CP3" e "CPOFF".
   - Quando non si usa la preimpostazione personalizzata, impostate la videocamera su "CPOFF".
2. **Premete il pulsante CUSTOM PRESET ON/OFF.**
   L'impostazione è attivata.

Importazione di una preimpostazione personalizzata da un'altra XL2

É possibile importare una preimpostazione personalizzata da un'altra XL2 e salvarla nella propria videocamera.
Fate utilizzo del cavo DV opzionale CV-150F (4 contatti – 4 contatti).

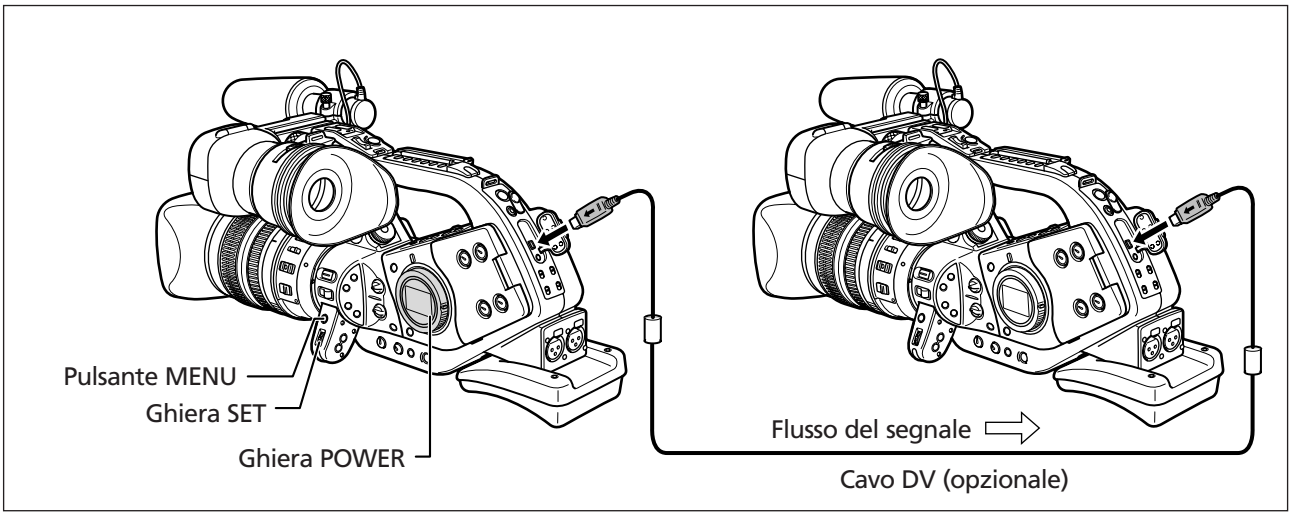

Preparazioni

1. **Collegate le videocamere ad un cavo DV.**
2. **XL2 da cui desiderate importare: impostate la ghiera POWER su EXT. CONT.**
   XL2 a cui desiderate importare: impostate la ghiera POWER su un programma di registrazione diverso da ▭.

Importazione (Funzionamento su XL2 a cui si desidera importare)

1. **Aprite il menu e selezionate [CUSTOM PRESET] e [READ PRESET].**
   Appare il menu IMPORT PRES.
2. **Selezionate [SEL PRESET] e impostatelo sul file delle preimpostazioni personalizzate che desiderate importare.**
3. **Selezionate [SEL POSITION].**
   Appare il menu SEL POSITION.
4. **Selezionate [SEL PRESET] e impostatelo sul file delle preimpostazioni personalizzate che desiderate sovrascrivere.**
5. **Selezionate [OVERWRITE].**
   Appare un messaggio di richiesta di conferma.
6. **Selezionate [YES].**
   Il file di preimpostazioni personalizzate è stato importato.

Assicuratevi di aver escluso la protezione durante la registrazione di una preimpostazione.

❍ Potete revisionare (ma non cambiare) le preimpostazioni di una XL2 collegata.
❍ [READ PRESET] può essere selezionato soltanto quando è collegata un'altra XL2.

Registrazione di schermate PC usando Clear Scan

Questa funzione vi consente di riprendere lo schermo CRT del PC o di un altro apparecchio senza visualizzare bande nere o effetto mosso sullo schermo. Potete regolare la frequenza tra 50,0 Hz e 200,7 Hz.

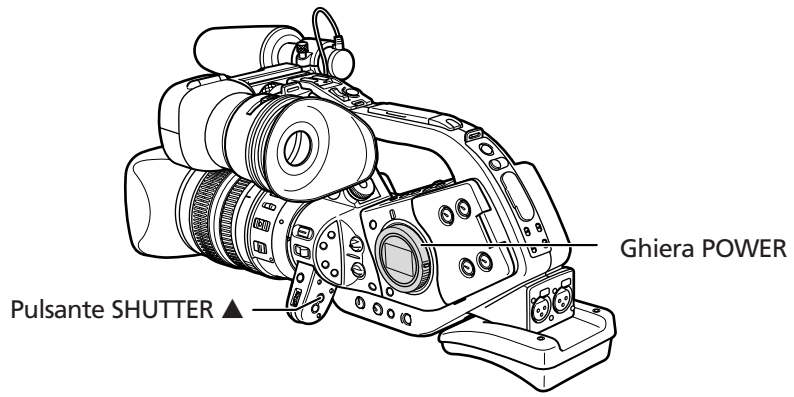

EXT. CONT. | VCR | A | Tv | Av | M

MENU (📖 24)

CAMERA SETUP ▶ CLEAR SCAN···50.0Hz

1. **Impostate la ghiera POWER su Tv o M.**
2. **Premete il pulsante SHUTTER ▲ per visualizzare "CS".**
3. **Aprite il menu e selezionate [CAMERA SETUP]. Selezionate [CLEAR SCAN], regolate la frequenza e chiudete il menu.**
   Selezionate una frequenza con cui la banda nera non compare.

Uso dei pulsanti personalizzati

É possibile assegnare ai pulsanti personalizzati le funzioni usate più frequentemente (indipendentemente per la modalità di registrazione e quella VCR).

Impostazioni predefinite

	Modalità di registrazione	Modalità VCR
CUSTOM KEY 1	TIME CODE	TV SCREEN
CUSTOM KEY 2	INDEX WRITE	DATA CODE

Potete assegnare le seguenti funzioni ai pulsanti personalizzati:

Modalità di registrazione
Codice temporale (TIME CODE)
Scrittura indice (INDEX WRITE)
Motivo a zebra (ZEBRA)
VCR STOP*
Schermo TV (TV SCREEN)
Velocità zoom maniglia (ZOOM HANDLE)
Indicatore del livello audio (AUDIO LEVEL)

Modalità VCR
Codice temporale (TIME CODE)
Schermo TV (TV SCREEN)
Codice dati (DATA CODE)
Indicatore del livello audio (AUDIO LEVEL)

* Funzione che può essere attivata soltanto con i pulsanti personalizzati.

Per controllare le impostazioni correnti dei pulsanti personalizzati:
In modalità di registrazione: Aprite il menu e selezionate [DISPLAY SETUP/]. Selezionate [GUIDE INFO], impostatelo su [CUSTOM KEYS] e chiudete il menu.
In modalità videoregistratore: Aprite il menu e selezionate [DISPLAY SETUP/]. Selezionate [CUSTOM KEYS], impostatelo su [ON] e chiudete il menu.

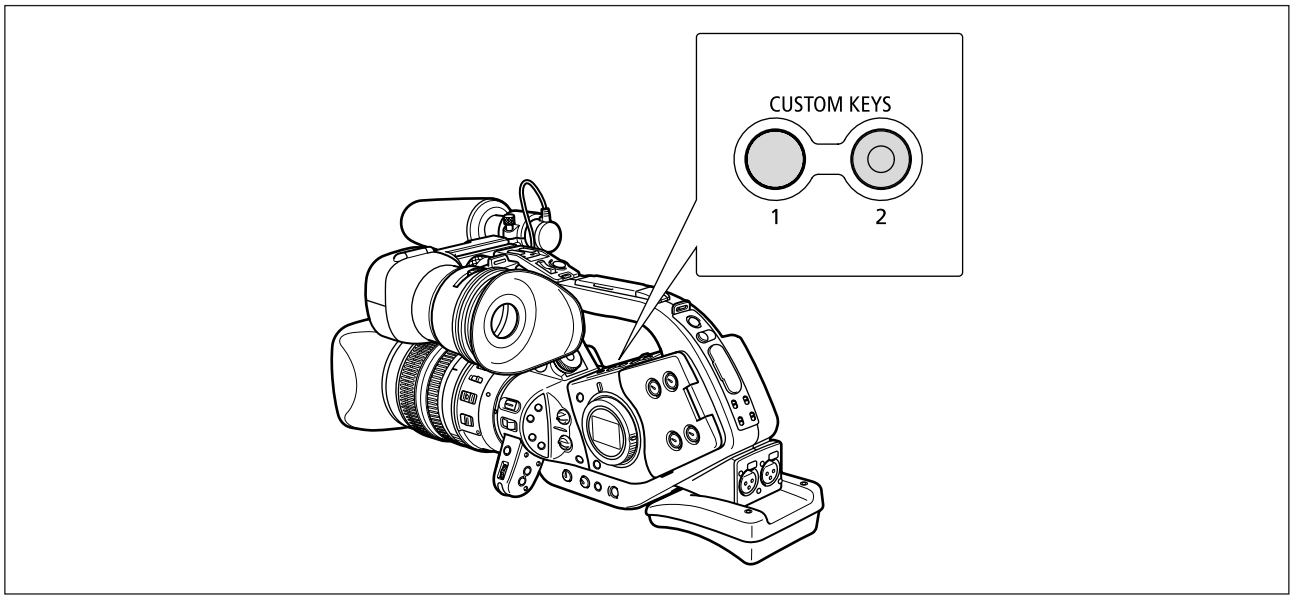

Modifica dell'impostazione dei pulsanti personalizzati

MENU (📖 24) SYSTEM ▶ CUSTOM KEY 1·INDEX WRITE

Aprite il menu e selezionate [SYSTEM]. Selezionate [CUSTOM KEY 1] o [CUSTOM KEY 2], selezionate la funzione che si desidera assegnare al pulsante personalizzato e chiudete il menu.

Se non desiderate utilizzare i pulsanti personalizzati, selezionate [(NONE)].

Attivazione delle funzioni con il pulsante personalizzato

Codice temporale (📖 44)

Premete il pulsante CUSTOM KEY (1 o 2).

Appare il menu di impostazione del codice temporale.

Scrittura indice

Potete aggiungere un segnale di indice alla registrazione per facilitare la ricerca nella modalità VCR.

Premete il pulsante CUSTOM KEY (1 o 2).

- Il segnale indice viene registrato per circa 6 secondi.
- Quando la videocamera è in modalità di pausa di registrazione, il segnale indice viene scritto quando si avvia la registrazione.

❍ Non potete aggiungere o cancellare un segnale indice successivamente.
❍ Non potete usare la scrittura indice durante la registrazione del timer di intervallo.

Motivo a zebra (📖 62)

Premete il pulsante CUSTOM KEY (1 o 2).

Il motivo a zebra è attivato. Premete nuovamente il pulsante per disattivarlo.

VCR STOP (📖 31)

In modalità VCR STOP, la videocamera conserva le impostazioni della fotocamera come la velocità di apertura e dell'otturatore, pertanto è possibile regolare la sezione fotocamera senza preoccuparvi dello spegnimento automatico.
VCR STOP può essere azionato soltanto con i pulsanti personalizzati.

Premete il pulsante CUSTOM KEY (1 o 2).
Viene attivata la modalità VCR STOP. Premete nuovamente il pulsante per tornare alla modalità di pausa di registrazione.

Schermo TV (📖 102)

Potete visualizzare le indicazioni della videocamera su una TV collegata.

Premete il pulsante CUSTOM KEY (1 o 2).

Velocità zoom della maniglia (📖 36)

Premete il pulsante CUSTOM KEY (1 o 2).
Appare il menu ZOOM HANDLE. Selezionate un'opzione di impostazione con la ghiera SET.

Indicatore del livello audio (📖 49)

Premete il pulsante CUSTOM KEY (1 o 2).
Appare l'indicatore del livello audio. Premete di nuovo il pulsante per nascondere l'indicatore del livello audio.

Codice dati (📖 90)

Premete il pulsante CUSTOM KEY (1 o 2).
Appare il codice dati. Premete di nuovo il pulsante per nascondere il codice dati.

Uso dell'effetto grana pellicola

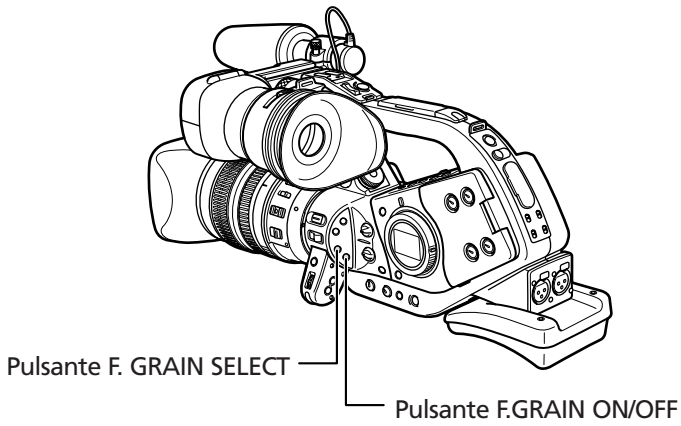

EXT. CONT. | VCR | A | Tv | Av | M

1. **Premete il pulsante F.GRAIN SELECT per visualizzare "FILM GRAIN".**
   L'impostazione cambia quando si preme il pulsante. "FILM GRAIN" lampeggia.
2. **Premete il pulsante F.GRAIN ON/OFF.**
   "FILM GRAIN" smette di lampeggiare e l'effetto grana pellicola viene attivato. Premete nuovamente il pulsante per disattivare l'effetto.

Registrazione barre di colore/Segnale di riferimento audio

Barre di colore

Potete generare e registrare barre di colore EBU (European Broadcast Union).

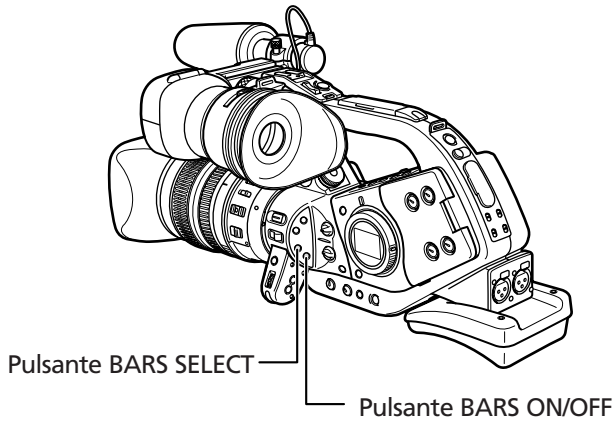

1. **Premete il pulsante BARS SELECT per visualizzare "COLOR BARS".**
   L'impostazione cambia quando si preme il pulsante. "COLOR BARS" lampeggia.
2. **Premete il pulsante BARS ON/OFF.**
   "COLOR BARS" smette di lampeggiare e vengono visualizzate le barre di colore. Premete nuovamente il pulsante per disattivare le barre di colore.

Segnale di riferimento audio

Potete registrare un segnale di riferimento audio di 1kHz (-12 dB or -20 dB) insieme alle barre di colore.

MENU (📖 24)

AUDIO SETUP ▶ 1kHz TONE····OFF

Aprite il menu e selezionate [AUDIO SETUP]. Selezionate [1kHz TONE], selezionate il segnale audio e chiudete il menu.

Si sente il segnale di riferimento audio.

Registrazione con il timer di intervallo

Con il timer di intervallo, é possibile riprendere immagini in un tempo selezionato e con un intervallo selezionato. Questa funzione è utile quando si riprendono fiori, animali e altri eventi naturali.
É possibile scegliere un intervallo di 30 secondi, 1 minuto, 5 minuti e 10 minuti e un tempo di registrazione di 0,5 secondi, 1 secondo, 1,5 secondi e 2 secondi.

Esempio: Registrazione di 2 secondi con un intervallo di 5 minuti
(= tempo di standby di 5 minuti, compresi i 2 secondi di registrazione)

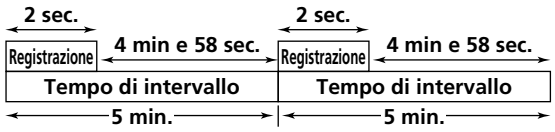

Selezione dell'intervallo e del tempo di registrazione

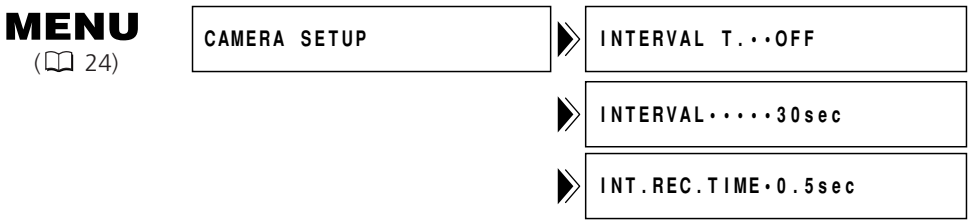

1. **Aprite il menu e selezionate [CAMERA SETUP].**
2. **Selezionate [INTERVAL T.] e impostatelo su [ON].**
3. **Selezionate [INTERVAL] e selezionate un intervallo.**
4. **Selezionate [INT.REC.TIME] e selezionate un tempo di registrazione.**
5. **Chiudete il menu.**
   "INT T." lampeggia.

Registrazione con il timer dell'intervallo

EXT. CONT. | VCR | A | Tv | Av | M

Premete il pulsante di avvio/arresto per avviare la registrazione.

- Viene avviata la registrazione dell'intervallo e "INT T." smette di lampeggiare.
- Quando l'intervallo è impostato su 30 secondi o 1 minuto, la videocamera passa in modalità di pausa di registrazione durante le registrazioni. Quando è impostato su 5 o 10 minuti, la videocamera passa in modalità di arresto durante le registrazioni.

Per mettere in pausa la registrazione dell'intervallo

Premete il pulsante di avvio/arresto.

- La videocamera ritorna alla modalità di pausa di registrazione e "INT T." inizia a lampeggiare.
- Premete il pulsante di avvio/arresto per riavviare la registrazione.

Per finire la registrazione dell'intervallo

1. **Premete il pulsante di avvio/arresto.**
2. **Aprite il menu e selezionate [CAMERA SETUP]. Selezionate [INTERVAL T.], impostatelo su [OFF] e chiudete il menu.**

❍ Quando si registra per molto tempo (più di 12 ore), consigliamo di spegnere le indicazioni sullo schermo premendo il pulsante EVF DISPLAY.
❍ Quando le indicazioni rimangono visualizzate sullo schermo, spegnete la videocamera. Scompariranno in poche ore.
❍ L'indicazione del nastro rimanente potrebbe non essere visualizzata.

Registrazione con l'autoscatto

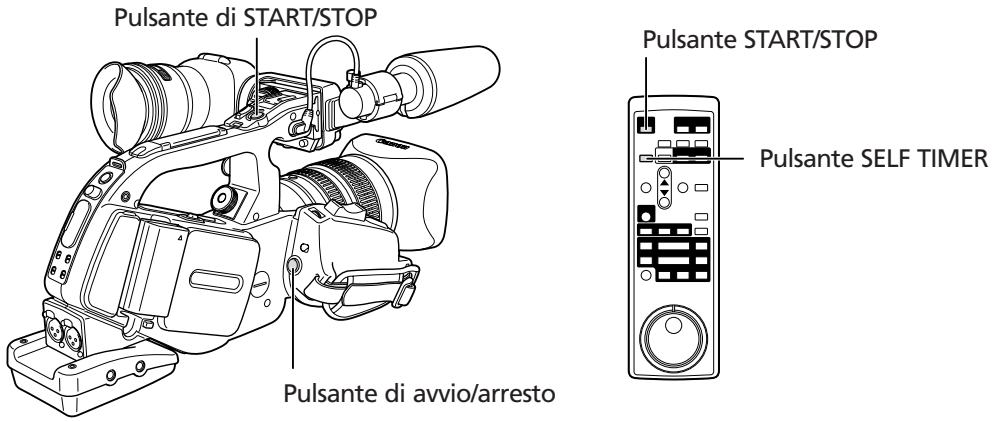

EXT. CONT. | VCR | A | Tv | Av | M

1. Premete il pulsante SELF TIMER sul telecomando.
Appare " ⏱ ".

2. Premete il pulsante di avvio/arresto.
La videocamera avvia la registrazione al trascorrere dei 10 secondi del conto alla rovescia (2 secondi in caso di utilizzo del telecomando). Il conto alla rovescia appare quindi sullo schermo.

❍ Per annullare l'autoscatto, premete il pulsante SELF TIMER. Una volta iniziato il conto alla rovescia, potete anche premere il pulsante di avvio/arresto per annullare l'autoscatto.
❍ La funzione di autoscatto si annulla allo spegnimento della videocamera.
❍ Il timer autoscatto può anche essere attivato dal menu: Aprite il menu e selezionate [CAMERA SETUP]. Selezionate [SELF TIMER], impostatelo su [ON ⏱] e chiudete il menu.

Uso del controllo DV

Questa funzione consente a XL2 di controllare la funzione di registrazione e di arresto di un dispositivo di memorizzazione/registrazione IEEE1394 collegato. I dispositivi devono essere conformi al protocollo IEEE1394 AV/C. Gli utenti di Windows XP possono anche scaricare il DV-PC Recorder dalla Homepage di Canon, che permette di registrare dati video/audio sul disco fisso del computer. Per ulteriori informazioni, fate riferimento alla nota informativa del *DV-PC Recorder Software*.

EXT. CONT. | VCR | A | Tv | Av | M

MENU (📖 24)

SYSTEM ▶ DV CONTROL···OFF

1. **Aprite il menu e selezionate [SYSTEM]. Selezionate [DV CONTROL], impostatelo su [ON] e chiudete il menu.**
2. **Premete il pulsante di avvio/arresto.**

Quando il modello XL2 è in modalità di pausa di registrazione:
XL2: Registrazione — Dispositivo collegato: Registrazione

Quando il modello XL2 sta eseguendo una registrazione:
XL2: Modalità di pausa di registrazione — Dispositivo collegato: Modalità di pausa di registrazione

Quando il modello XL2 non è pronto per la registrazione (non è stata inserita nessuna videocassetta, ecc.)
Dispositivo collegato: Registrazione / Modalità di pausa di registrazione

Dopo aver inserito una videocassetta mentre il dispositivo collegato sta eseguendo una registrazione:
XL2: Registrazione — Dispositivo collegato: Continua la registrazione
Se si preme di nuovo il pulsante di avvio/arresto:
XL2: Modalità di pausa di registrazione — Dispositivo collegato: Modalità di pausa di registrazione

---

❍ Lo stato del dispositivo collegato viene indicato come segue:
- DV ● Il dispositivo collegato sta registrando
- DV ■ Il dispositivo collegato è in pausa di registrazione o in modalità arresto
- DV – – – Il dispositivo collegato è in una modalità diversa da quella di arresto o dalla pausa di registrazione
- DV [DV CONTROL] è impostato su [ON], ma non è collegato alcun dispositivo DV

❍ Quando il modello XL2 interrompe la registrazione senza l'azionamento del pulsante di avvio/arresto (ad esempio, la videocassetta è arrivata alla fine) mentre sia il modello XL2 che il dispositivo collegato stanno registrando, il dispositivo collegato continua la registrazione.
❍ Quando si collegano due modelli XL2 tramite un cavo DV, accertarsi di impostare l'opzione [DV CONTROL] del dispositivo collegato su [OFF].
❍ É possibile collegare al modello XL2 solo un dispositivo per il controllo DV.
❍ A seconda del dispositivo collegato, che non sia Canon, il controllo DV potrebbe non funzionare correttamente.
❍ L'impostazione del controllo DV viene mantenuta dalla videocamera con registratore digitale anche se si spegne l'apparecchio. Dopo l'uso della funzione di controllo DV, accertatevi di controllare l'impostazione, poiché la videocassetta contenuta nel dispositivo collegato potrebbe essere sovrascritta.
❍ Non utilizzate un cavo più lungo di 4,5 m.

Altre funzioni/impostazioni della videocamera

Modifica della modalità di registrazione (SP/LP)

É possibile selezionare tra l'opzione SP (velocità standard) e l'opzione LP (velocità ridotta). L'opzione LP estende di 1,5 volte l'utilizzo del nastro.

MENU (📖 24)

VCR SETUP ▶ REC MODE·····SP

Per impostare la videocamera sulla modalità LP, aprite il menu e selezionate [VCR SETUP]. Selezionate l'opzione [REC MODE], impostatela su [LP] e quindi richiudete il menu.

Dipendentemente dalla natura e dalle condizioni di utilizzo del nastro, le immagini e il suono registrati in modalità LP possono risultare distorti. Per le registrazioni importanti vi raccomandiamo pertanto di utilizzare la modalità SP.

❍ Effettuando sullo stesso nastro registrazioni sia in modalità SP che in modalità LP, le immagini successivamente riprodotte potrebbero presentare distorsioni ed inoltre il codice temporale potrebbe non risultare corretto.

❍ Riproducendo su questa videocamera un nastro registrato in modalità LP per mezzo di un altro apparecchio digitale, o viceversa, le immagini ed il suono potrebbero presentare distorsioni.

Sovrapposizione delle indicazioni dello schermo

La registrazione di caratteri è una funzione che consente la sovrapposizione di metadati – mese, giorno, ora, minuti e secondi – masterizzati permanentemente sul video. Questa funzione è ideale per attività di sorveglianza e di applicazione della legge.

MENU (📖 24)

SYSTEM ▶ CHAR. REC····OFF

Aprite il menu e selezionate [SYSTEM]. Selezionate [CHAR. REC], impostatelo su [ON] e chiudete il menu.

❍ Accertatevi di impostare [CHAR. REC] su [OFF] quando non desiderate sovrapporre le indicazioni dello schermo.

❍ Le indicazioni dello schermo sovrapposte non possono essere cancellate successivamente.

Spegnimento delle spie di registrazione

MENU (📖 24)

SYSTEM ▶ TALLY LAMP···ON

Aprite il menu e selezionate [SYSTEM]. Selezionate [TALLY LAMP], impostatelo su [OFF] e chiudete il menu.

Le spie di registrazione rimangono accese anche quando la videocamera riceve un segnale dal telecomando, o durante il conto alla rovescia dell'autoscatto.

Cambio della lingua del display

La lingua utilizzata per le indicazioni della videocamera e le opzioni del menù può essere selezionata tra cinese semplificato e giapponese.

MENU (📖 24)

DISPLAY SETUP/💬 ▶ LANGUAGE💬···ENGLISH

Per cambiare la lingua di visualizzazione, aprite il menù e selezionate [DISPLAY SETUP/ 💬]. Selezionate [LANGUAGE 💬] e la lingua desiderata; quindi richiudete il menù.

❍ In caso di cambio accidentale della lingua di visualizzazione, per cambiarla nuovamente seguite il contrassegno 💬 a fianco dell'opzione del menù.

❍ Le icone " MENU " e " SET " nella parte inferiore dello schermo si riferiscono ai nomi dei pulsanti sulla videocamera e non cambiano quando si cambia lingua.

Modifica del formato della data

Il formato della data può essere visualizzato in tre modi diversi. Ad esempio, [1. JAN. 2004], [JAN. 1, 2004] oppure [2004. 1. 1].

MENU (📖 24)

DISPLAY SETUP/💬 ▶ DATE FORMAT·· 1.JAN.2004

Aprite il menù e selezionate [DISPLAY SETUP/ 💬]. Selezionate [DATE FORMAT], selezionate quindi il formato desiderato ed infine richiudete il menù.

Riproduzione di un nastro

Qualora l'immagine riprodotta dovesse risultare distorta, pulite le testine video utilizzando l'apposita cassetta Canon di pulizia, ovvero una cassetta di pulizia per apparecchi video digitali disponibile in commercio (📖 108).

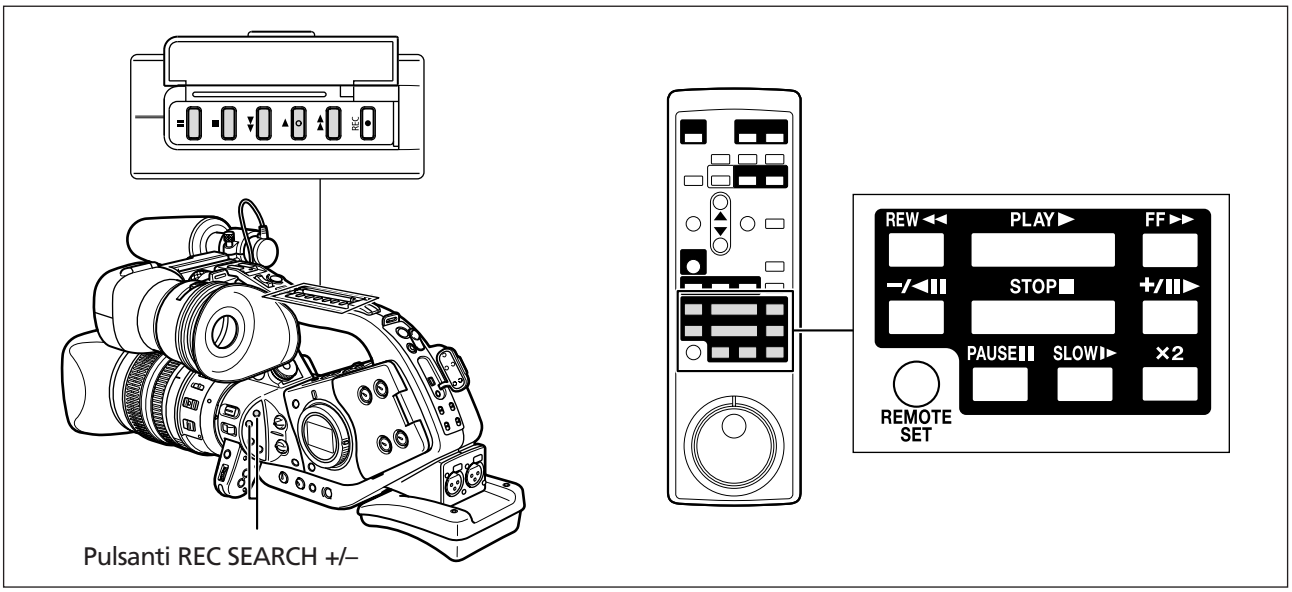

EXT. CONT. | VCR | A | Tv | Av | M

1. **Impostate la ghiera POWER su VCR.**
2. **Premete il pulsante ◀◀ in modo da riavvolgere il nastro.**
3. **Per avviare la riproduzione, premete il pulsante ▶.**
4. **Per arrestare la riproduzione, premete il pulsante ■.**

Modalità di riproduzione speciale

II (pausa di riproduzione)

Per mettere in pausa la normale riproduzione premete il pulsante **II**.

▶▶ (riproduzione rapida in avanti) / ◀◀ (Riproduzione rapida all'indietro).

Riproduce il nastro ad una velocità 11,5 volte superiore (in avanti e all'indietro). Durante la riproduzione normale o l'avanzamento rapido, mantenete premuto il pulsante.

–/◀II (riproduzione inversa)

Durante la normale riproduzione premete il pulsante sul telecomando. Per fare ritorno alla normale riproduzione, premete il pulsante ▶ (riproduzione).

+/II▶ (avanzamento per fotogramma) / –/◀II (inversione per fotogramma).

Esegue la riproduzione fotogramma per fotogramma. Durante la pausa di riproduzione premete ripetutamente il pulsante del telecomando. Mantenetelo premuto qualora desideriate effettuare la riproduzione continua per fotogramma in avanti o all'indietro.

SLOW ❙► (avanzamento lento)/(inversione lenta)
Effettua la riproduzione ad 1/3 della velocità normale. Durante la normale riproduzione o la riproduzione all'indietro premete il pulsante del telecomando. Per fare ritorno alla normale riproduzione, premete il pulsante ► (riproduzione).

×2 (riproduzione in avanti ×2)/(riproduzione inversa ×2)
Effettua la riproduzione a velocità doppia rispetto alla velocità normale. Durante la normale riproduzione o la riproduzione all'indietro premete il pulsante del telecomando. Per fare ritorno alla normale riproduzione, premete il pulsante ► (riproduzione).

Ricerca delle sequenze
Tenete premuti i pulsanti REC SEARCH +/– durante la modalità di pausa di riproduzione. Quando si rilascia il pulsante, la videocamera ritorna in modalità pausa di riproduzione.

❍ Durante la riproduzione speciale non si può udire alcun suono.
❍ Durante le modalità di riproduzione speciale l'immagine potrebbe risultare distorta.
❍ Per proteggere il nastro e le testine video, al trascorrere di 5 minuti nella modalità di pausa di riproduzione la videocamera si arresta automaticamente.

Ghiera di scorrimento avanti/indietro
Usate la ghiera di scorrimento nel modo di riproduzione o pausa di riproduzione per controllare la velocità e la direzione di riproduzione. Girate la ghiera di scorrimento per selezionare i modi di riproduzione a rallentatore, a velocità normale e a velocità doppia (sia in avanti che all'indietro), nonché la riproduzione rapida in avanti o indietro. Girate completamente verso sinistra o verso destra per riavvolgere/far avanzare rapidamente il nastro in modo di arresto.

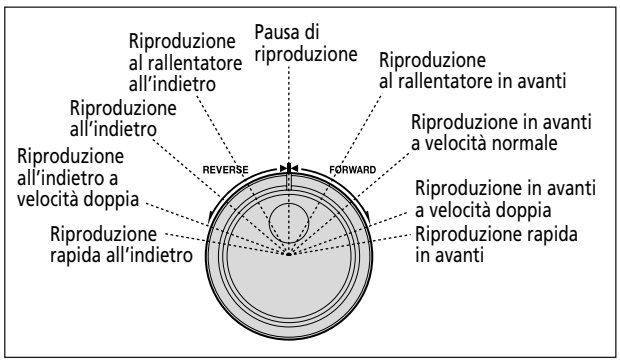

Ghiera di scorrimento lento
Girate la ghiera di scorrimento lento durante la riproduzione o la pausa di riproduzione per l'avanzamento/ritorno di fotogramma o per la riproduzione al rallentatore in avanti o indietro (a seconda di quanto si gira la manopola).
Quando cessate di girare la ghiera, la videocamera passa al modo di pausa di riproduzione.

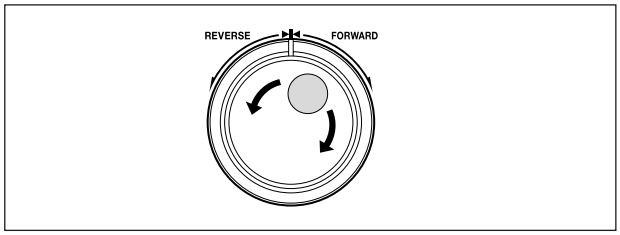

Riproduzione su uno schermo TV

Apparecchi TV provvisti di terminale di ingresso S (S1)-video

Fate altresì riferimento al manuale d'istruzioni dell'apparecchio TV o del videoregistratore.

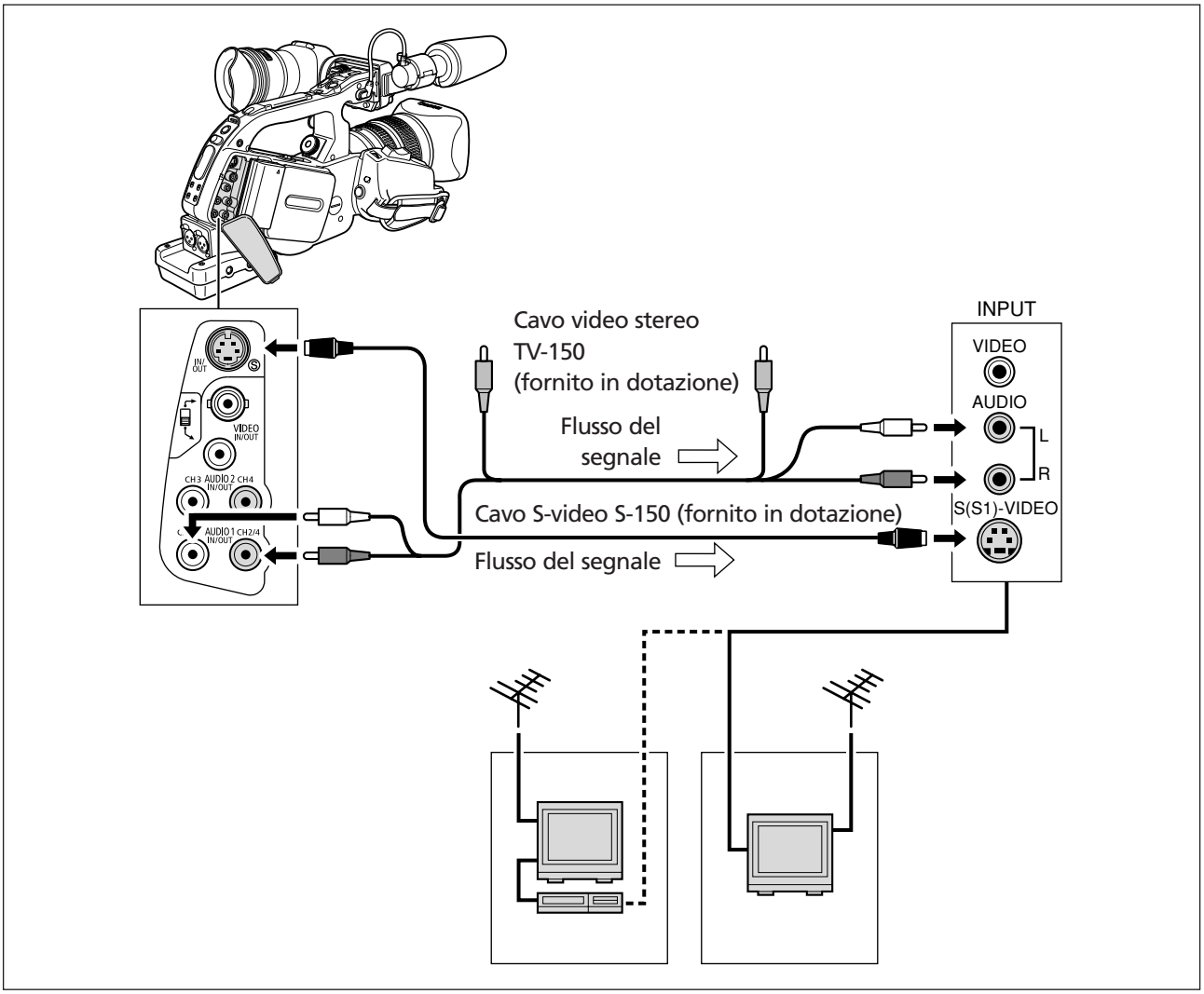

1. **Prima di eseguire i collegamenti, assicuratevi di spegnere tutti gli apparecchi.**
2. **Collegate il cavo S-video S-150 ai terminali S-video.**
3. **Collegate il cavo video stereo STV-150 ai terminali AUDIO1 della videocamera e ai terminali audio dell'apparecchio TV o del videoregistratore.**
4. **Se il collegamento viene effettuato ad un apparecchio TV, impostatene il selettore di ingresso su VIDEO. Se il collegamento viene effettuato ad un videoregistratore, impostatene il selettore di ingresso su LINE.**

❍ Vi raccomandiamo di alimentare la videocamera da una sorgente elettrica di rete.
❍ La qualità dell'immagine è superiore quando il collegamento viene effettuato ad un apparecchio TV provvisto del terminale S (S1).

Apparecchi TV provvisti del terminale SCART

Fate altresì riferimento al manuale di istruzioni dell'apparecchio TV o del videoregistratore.

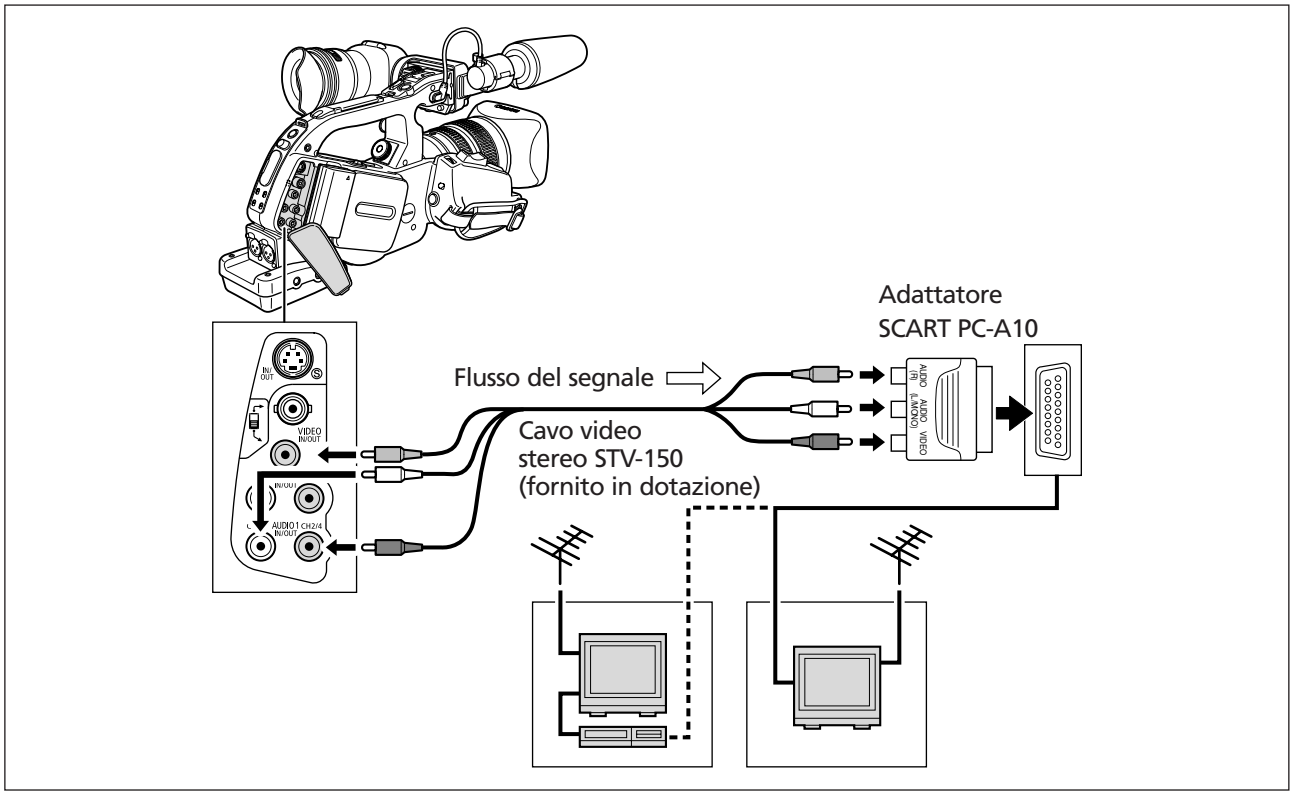

1. **Prima di eseguire i collegamenti, assicuratevi di spegnere tutti gli apparecchi.**
2. **Collegate l'adattatore SCART PC-A10 all'apparecchio TV o al terminale SCART del videoregistratore.**
3. **Collegate il cavo video stereo STV-150 ai terminali VIDEO e AUDIO1 della videocamera e ai terminali audio e video dell'adattatore SCART.**
4. **Se il collegamento viene effettuato ad un apparecchio TV, impostatene il selettore di ingresso su VIDEO. Se il collegamento viene effettuato ad un videoregistratore, impostatene il selettore di ingresso su LINE.**

❍ L'adattatore SCART PC-A10 è provvisto solamente della capacità di uscita.Per la registrazione con linea di ingresso analogica ovvero per la conversione analogico-digitale, vi preghiamo di utilizzare un adattatore SCART provvisto di capacità di ingresso (disponibile in commercio).

❍ In caso di collegamento al terminale RCA, impostate il selettore RCA/BNC su RCA. In caso di collegamento al terminale BNC, impostate il Selettore RCA/BNC su BNC.

Apparecchi TV provvisti di terminali Audio/Video

Fate altresì riferimento al manuale di istruzioni dell'apparecchio TV o del videoregistratore.

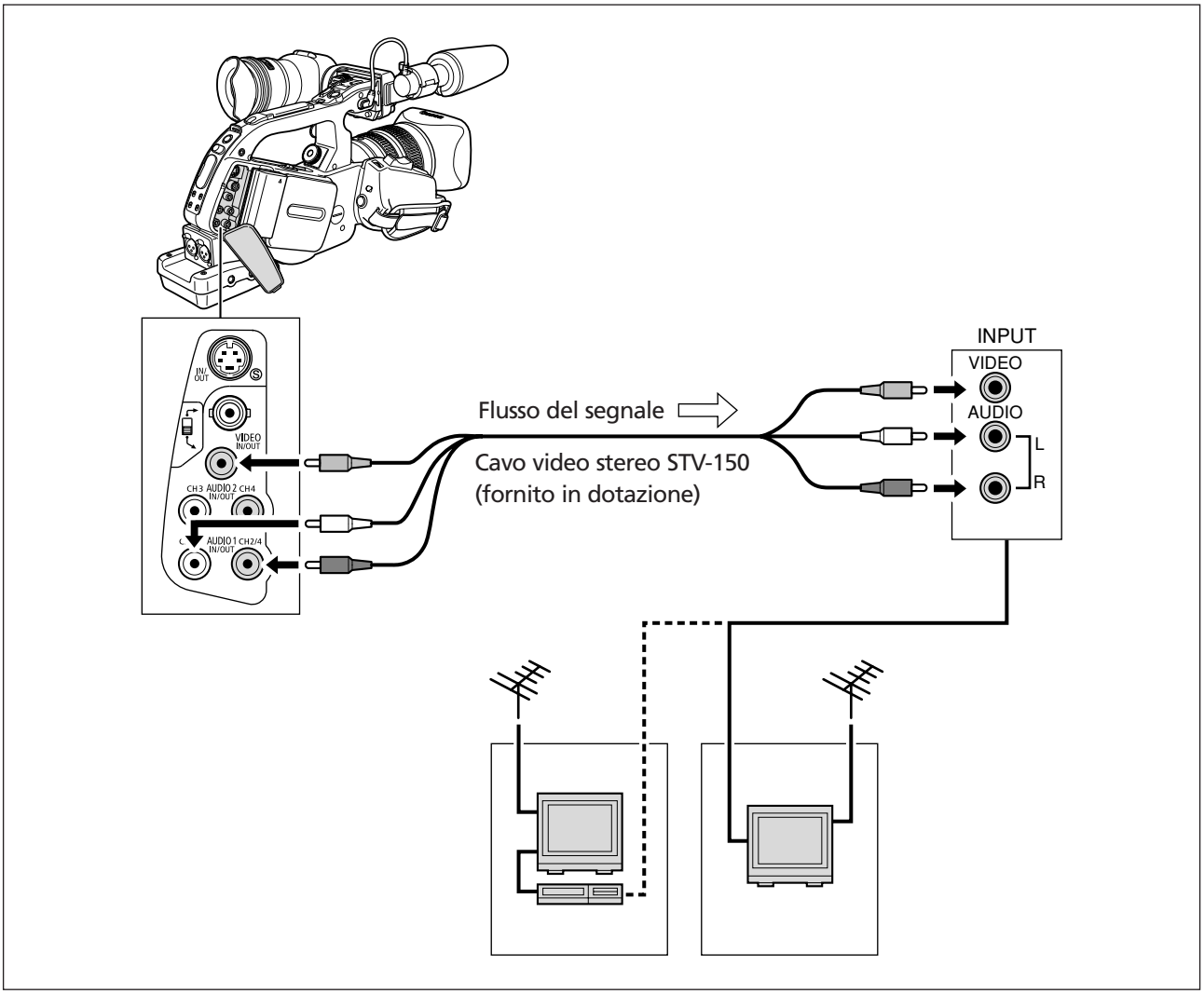

1. **Prima di eseguire i collegamenti, assicuratevi di spegnere tutti gli apparecchi.**
2. **Collegate il cavo video stereo STV-150 ai terminali VIDEO e AUDIO1 della videocamera e ai terminali audio e video dell'apparecchio TV o del videoregistratore.**
3. **Se il collegamento viene effettuato ad un apparecchio TV, impostatene il selettore di ingresso su VIDEO. Se il collegamento viene effettuato ad un videoregistratore, impostatene il selettore di ingresso su LINE.**

In caso di collegamento al terminale RCA, impostate il selettore RCA/BNC su RCA. In caso di collegamento al terminale BNC, impostate il selettore RCA/BNC su BNC.

Uscita audio

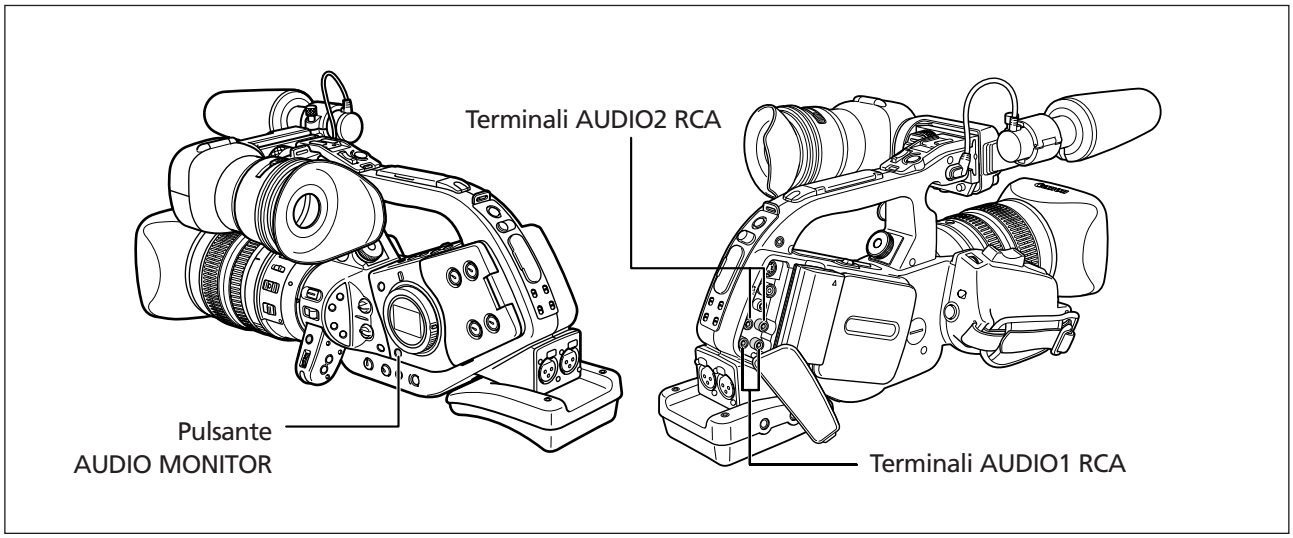

Selezionate l'uscita audio dei terminali RCA

EXT. CONT. | VCR | A | Tv | Av | M

Premete il pulsante AUDIO MONITOR.

L'impostazione cambia a ogni pressione del pulsante, secondo il seguente ordine: CH 1/2, CH 3/4 e CH 1/2+CH 3/4.

Selezione dei canali audio

EXT. CONT. | VCR | A | Tv | Av | M

MENU (📖 24)

AUDIO SETUP ▶ SEL AUDIO CH•CH1/CH2

Aprite il menu e selezionate [AUDIO SETUP]. Selezionate [SEL AUDIO CH], selezionate un'opzione di impostazione e chiudete il menu.

Selezionate il missaggio audio

EXT. CONT. | VCR | A | Tv | Av | M

MENU (📖 24)

AUDIO SETUP ▶ MIX SELECT•••VARIABLE

1. **Aprite il menu e selezionate [AUDIO SETUP]. Selezionate [MIX SELECT], impostatelo su [VARIABLE] o [FIXED] e chiudete il menu.**
2. **Se selezionate [VARIABLE], regolate il bilanciamento missaggio con i pulsanti MIX BALANCE CH1/2 e CH3/4 sul telecomando.**

Ritorno ad una posizione premarcata

Qualora desideriate successivamente fare ritorno ad una particolare scena, marcando quel punto con la memoria del punto di zero il nastro vi si arresterà durante il riavvolgimento o l'avanzamento rapido. Per questa funzione si utilizza il telecomando.

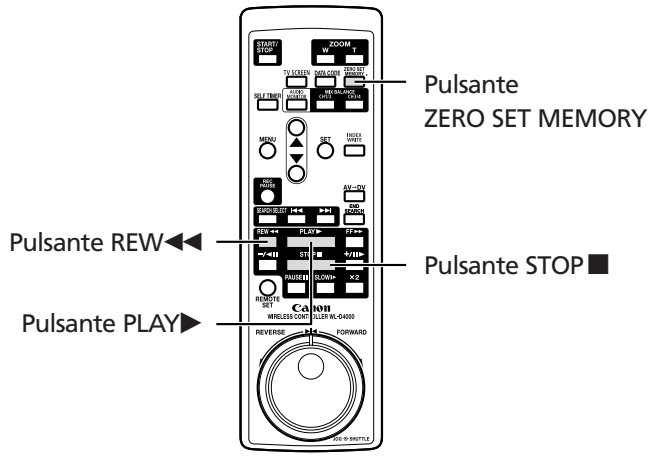

EXT. CONT. | VCR | A | Tv | Av | M

1. Premete quindi il pulsante ZERO SET MEMORY nel punto in cui desiderate successivamente fare ritorno.
- Appare l'indicazione "0:00:00 M".
- Per cancellare l'operazione, premete nuovamente il pulsante ZERO SET MEMORY.

2. Al termine della riproduzione riavvolgete il nastro.
- Appare l'indicazione "◀◀ RTN".
- Il nastro si arresta automaticamente nel punto "0:00:00".
- Il contanastro si modifica al codice temporale.

La memoria del punto di zero potrebbe non funzionare correttamente qualora il codice temporale non fosse stato registrato senza interruzioni.

Ricerca Indice

È possibile individuare il punto in cui è stato registrato il segnale dell'indice (📖 71).
Per questa funzione si utilizza il telecomando.

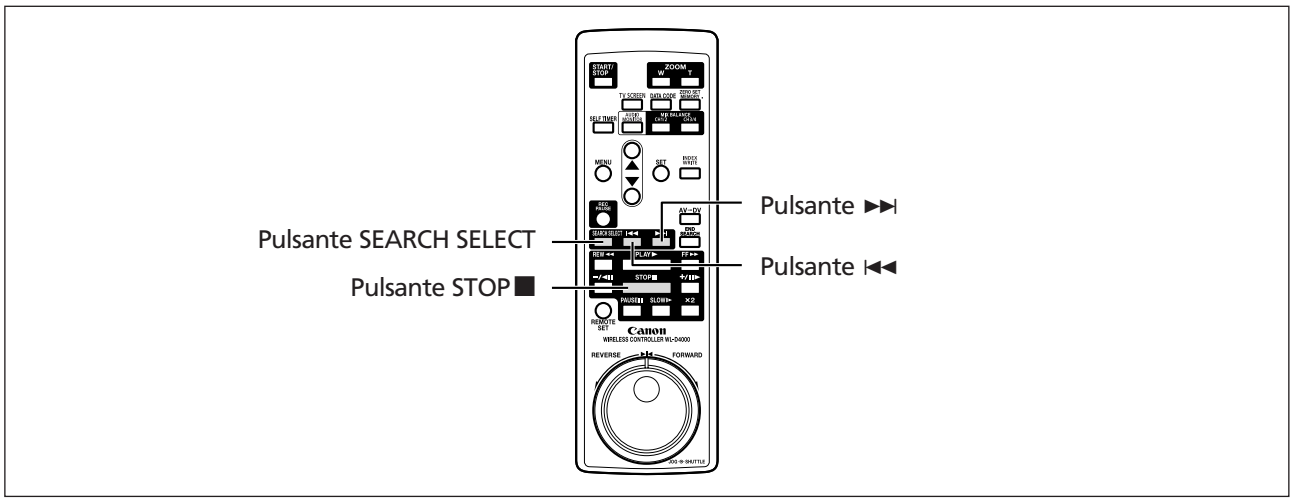

EXT. CONT. | VCR | A | Tv | Av | M

1. Premete il pulsante SEARCH SELECT per visualizzare "INDEX SEARCH".

2. Premete il pulsante ►►I o I◄◄ per avviare la ricerca.

- Premete più volte per ricercare altri segnali di indice (fino a 10 volte).
- Premete il pulsante STOP ■ per interrompere la ricerca.

La riproduzione può iniziare poco prima o poco dopo il segnale di indice.

Ricerca per data

Con la funzione di ricerca per data è possibile individuare il cambio di data/fuso orario.
Per questa funzione si utilizza il telecomando.

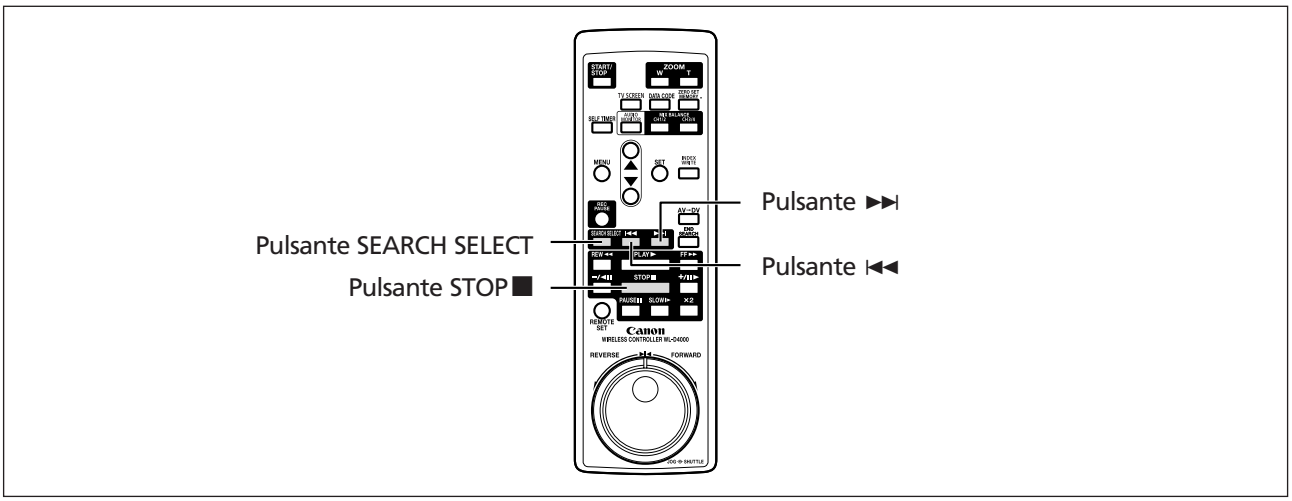

1. Premete il pulsante SEARCH SELECT per visualizzare “DATE SEARCH”.

2. Per avviare la ricerca, premete il pulsante ►►I o I◄◄.

- Premetelo più di una volta (sino a 10 volte) per ricercare ulteriori variazioni di data.
- Per arrestare la ricerca, premete il pulsante STOP■.

❍ Si richiede una registrazione di durata superiore a un minuto per data/area.
❍ La ricerca per data potrebbe non operare qualora il codice dati non sia correttamente visualizzato.

Visualizzazione del codice dati

La videocamera è registra una base di dati appunto un codice dati contenente la data e l'ora della registrazione ed altri dati come la velocità dell'otturatore, il guadagno e l' esposizione (f-stop). Il codice dati può quindi essere visualizzato durante la riproduzione del nastro, selezionando altresì la combinazione che si desidera fare apparire sullo schermo.

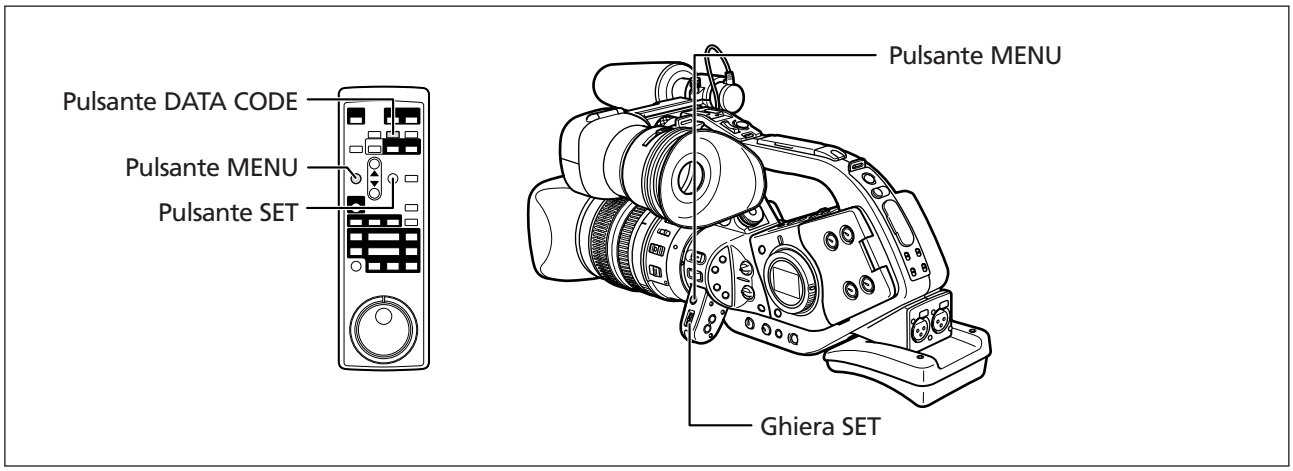

Selezione della combinazione di visualizzazione di data/ora

EXT. CONT. | VCR | A | Tv | Av | M

MENU (📖 24)

DISPLAY SETUP/💬 ▶ D/TIME SEL.··DATE & TIME

Aprite il menu e selezionate [DISPLAY SETUP/💬]. Selezionate l'opzione [D/TIME SEL.], impostatela su [DATE] o su [TIME] e quindi richiudete il menu.

Selezione della combinazione di visualizzazione del codice dati

EXT. CONT. | VCR | A | Tv | Av | M

MENU (📖 24)

DISPLAY SETUP/💬 ▶ DATA CODE····DATE/TIME

Aprite il menu e selezionate [DISPLAY SETUP/💬]. Selezionate l'opzione [DATA CODE], impostatela su [CAMERA DATA] o su [CAM.& D/T] e quindi richiudete il menu.

Visualizzazione del codice dati

EXT. CONT. | VCR | A | Tv | Av | M

Premete il pulsante DATA CODE sul telecomando.

Il codice dei dati non sarà visualizzato la prossima volta che accenderete la videocamera.

Datazione automatica di sei secondi

All'avvio della riproduzione, ovvero per indicare che la data o il fuso orario sono variati, la data stessa e l'ora appaiono per 6 secondi.

EXT. CONT. | VCR | A | Tv | Av | M

MENU (📖 24)

DISPLAY SETUP/ 💬 ▶ 6SEC.DATE····OFF

Aprite il menu e selezionate [DISPLAY SETUP/ 💬]. Selezionate l'opzione [6SEC.DATE], impostatela su [ON] e quindi richiudete il menu.

Modifica della modalità del sensore del telecomando

La videocamera è provvista di due modalità relative al sensore del telecomando e di una impostazione di disattivazione al fine di prevenire l'interferenza derivante da altri telecomandi Canon utilizzati nelle vicinanze.

Disattivazione del sensore del telecomando

MENU (📖 24) | SYSTEM ▶ WL.REMOTE • • • • 1

Aprite il menu e selezionate [SYSTEM]. Selezionate l'opzione [WL.REMOTE], impostatela su [OFF] e quindi richiudete il menu.

Appare l'indicazione "".

Modifica della modalità del sensore del telecomando

MENU (📖 24) | SYSTEM ▶ WL.REMOTE • • • • 1

1. **Aprite il menu della videocamera e selezionate [SYSTEM]. Selezionate l'opzione [WL.REMOTE], impostatela su [2] e quindi richiudete il menu.**
   Per alcuni secondi appare la modalità selezionata.
2. **Sul telecomando premete e mantenete premuto il pulsante REMOTE SET. Per la modalità 2, premete e mantenete premuto il pulsante ZOOM T per oltre 2 secondi.**
   Se la videocamera è stata impostata sulla modalità 1, premete il pulsante ZOOM **W** per la modalità 1.

❍ Sostituendo le batterie, il telecomando fa ritorno alla modalità 1. Cambiate la modalità secondo la necessità di utilizzo.

❍ Assicuratevi che sia la videocamera sia il telecomando siano impostati sulla stessa modalità. Visualizzate la modalità della videocamera premendo un pulsante qualsiasi del telecomando (ad eccezione del pulsante REMOTE SET) e quindi impostate il telecomando stesso sulla stessa modalità. Se il telecomando non dovesse funzionare, sostituitene le batterie.

Registrazione in un videoregistratore o in un apparecchio video digitale

Le registrazioni effettuate possono essere copiate dalla videocamera in un videoregistratore o in un altro apparecchio video digitale. Collegando la videocamera ad un apparecchio video digitale, la copia delle registrazioni può avvenire virtualmente senza generare perdite di qualità video o audio.

Collegamento di altri apparecchi

① **Collegamento di un videoregistratore**

Vi preghiamo di consultare la sezione *Riproduzione su uno schermo TV* (📖 83).

② **Collegamento ad un apparecchio video digitale**

Fate utilizzo del cavo DV opzionale CV-150F (4 contatti – 4 contatti) oppure CV-250F (4 contatti – 6 contatti). Fate altresì riferimento al manuale di istruzioni dell'apparecchio video.

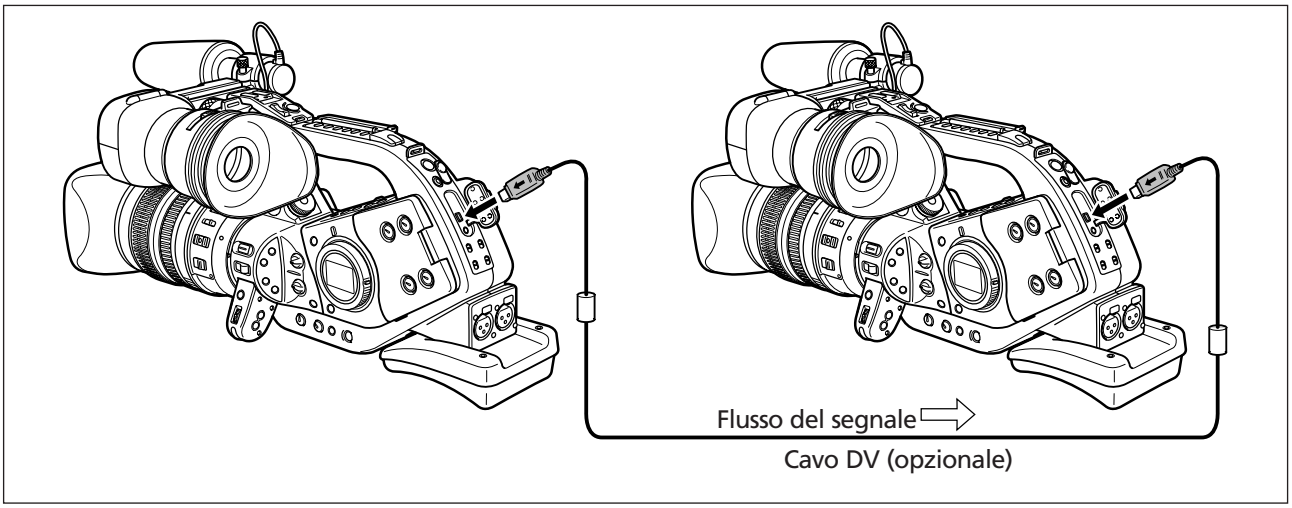

Registrazione

1. **Impostate la ghiera POWER su VCR e caricate una videocassetta.**
2. **Apparecchio collegato: Inserite una videocassetta vuota ed impostate l'apparecchio sulla modalità di pausa di registrazione.**
3. **Individuate la scena che desiderate copiare e quindi ponete in pausa la riproduzione poco prima della scena stessa.**
4. **Avviate la riproduzione del nastro.**
5. **Apparecchio collegato: quando appare la scena che desiderate copiare, avviate la registrazione. Al completamento della copia, arrestate la registrazione.**
6. **Arrestate la riproduzione.**

❍ Quando si collega un videoregistratore, la qualità del nastro di destinazione della copia sarà lievemente inferiore a quella del nastro originale.

❍ Collegamento ad un apparecchio video digitale:
- Se l'immagine non appare, ricollegate il cavo DV oppure spegnete e riaccendete la videocamera.
- Non si garantisce un corretto funzionamento con tutti gli apparecchi video digitali provvisti del terminale DV. In caso di mancato funzionamento, utilizzare il terminale S-Video o i terminali audio e video.

Registrazione da apparecchi video analogici (videoregistratori, apparecchi TV o videocamere)

È altresì possibile copiare video o programmi TV sul nastro della videocamera da un videoregistratore o da una videocamera analogica.

EXT. CONT. | VCR | A | Tv | Av | M

1. **Collegate la videocamera ad un apparecchio video analogico.**
   Consultate la sezione *Riproduzione su uno schermo TV* (📖 83).
2. **Impostate la ghiera POWER su VCR e caricate una videocassetta vuota.**
3. **Aprite il menu e selezionate [AUDIO SETUP]. Selezionate [AUDIO MODE], selezionate un'opzione di impostazione e chiudete il menu.**
4. **Selezionate l'ingresso audio.**
   Registrazione a 2 canali: selezionate l'ingresso con il selettore INPUT SELECT di AUDIO1 (per linea analogica, impostatelo su AUDIO1).
   Registrazione a 4 canali: selezionate l'ingresso con il selettore INPUT SELECT di AUDIO1 e AUDIO2 (per linea analogica, impostatelo su AUDIO1 e AUDIO2).
5. **Apparecchio collegato: inserite la videocassetta già registrata.**
6. **Premete i pulsanti ● e ❚❚ (o il pulsante REC PAUSE sul telecomando).**
   In modalità di pausa di registrazione e durante la registrazione stessa è possibile mantenere sotto controllo l'immagine che appare sullo schermo.
7. **Apparecchio collegato: avviate la riproduzione del nastro.**
8. **Quando appare la scena che desiderate registrare, premete il pulsante ❚❚ (o il pulsante PAUSE ❚❚ sul telecomando).**
   La registrazione quindi si avvia.
9. **Per arrestare la registrazione, premete il pulsante ■.**
   - Premete il pulsante ❚❚ per mettere in pausa la registrazione.
   - Per riavviare la registrazione, premete nuovamente il pulsante ❚❚.
10. **Apparecchio collegato: arrestate la riproduzione.**

❍ Premendo solo il pulsante ● al passo 6, la registrazione parte immediatamente.
❍ Qualora effettuiate il collegamento ad un apparecchio TV/video provvisto di terminale SCART, utilizzate un adattatore SCART provvisto di capacità d'ingresso (disponibile in commercio). L'adattatore SCART PC-A10 è solamente per uscita.

Registrazione da apparecchi video digitali (doppiaggio DV)

Le registrazioni effettuate da altri apparecchi video digitali provvisti di terminale DV sono virtualmente esenti da perdite di qualità video ed audio.

EXT. CONT. | VCR | A | Tv | Av | M

1. **Collegate la videocamera all'apparecchio video digitale.**
   Consultate la sezione *Collegamento ad un apparecchio video digitale* (📖 93).
2. **Impostate la ghiera POWER su VCR e caricate una videocassetta vuota.**
   Accertatevi che l'opzione [AV➡DV] sia impostata su [OFF] (📖 98).
3. **Apparecchio collegato: inserite la videocassetta registrata.**
4. **Premete i pulsanti ● e ❚❚ (o il pulsante REC PAUSE sul telecomando).**
   In modalità di pausa di registrazione e durante la registrazione stessa, è possibile mantenere sotto controllo l'immagine che appare sullo schermo.
5. **Apparecchio collegato: avviate la riproduzione del nastro.**
6. **Premete il pulsante ❚❚ (o il pulsante PAUSE ❚❚ sul telecomando) quando appare la scena che si desidera registrare.**
   La registrazione quindi si avvia.
7. **Per arrestare la registrazione, premete il pulsante ■.**
   - Premete il pulsante ❚❚ per mettere in pausa la registrazione.
   - Per riavviare la registrazione, premete nuovamente il pulsante ❚❚.
8. **Apparecchio collegato: arrestate la riproduzione.**

❍ Le sezioni vuote del nastro potrebbero essere copiate come immagini anomale.
❍ Se l'immagine non appare, ricollegate il cavo DV oppure spegnete e riaccendete la videocamera.
❍ È possibile registrare i segnali solamente da apparecchi provvisti del logo DV che operino in formato SP o LP secondo il sistema SD.
❍ Premendo solo il pulsante ● al passo 4, la registrazione parte immediatamente.

Note relative al copyright

Precauzioni relative al copyright

Alcuni nastri video, film ed altri materiali preregistrati, nonché alcuni programmi televisivi, sono tutelati dalle leggi a protezione del copyright. La registrazione non autorizzata dei suddetti materiali può pertanto violare le suddette leggi relative alla protezione del copyright.

Segnali di copyright

Durante la riproduzione: qualora tentiate di riprodurre un nastro contenente segnali di controllo di copyright inseriti per proteggere il software, apparirebbe per alcuni secondi il messaggio "COPYRIGHT PROTECTED PLAYBACK IS RESTRICTED" ed inoltre la videocamera mostrerebbe uno schermo blu completamente vuoto. Non vi sarebbe pertanto possibile effettuare la riproduzione di quel nastro.

Durante la registrazione: qualora tentiate di registrare un software contenente segnali di controllo di copyright inseriti per proteggerlo, apparirebbe il messaggio "COPYRIGHT PROTECTED DUBBING RESTRICTED". Non vi sarebbe pertanto possibile effettuare la registrazione di quel software.
Per mezzo di questa videocamera non è possibile registrare su un nastro i segnali di protezione di copyright.

Conversione di segnali analogici in segnali digitali (convertitore analogico-digitale)

Collegando la videocamera ad un videoregistratore a ad una videocamera da 8 mm, è possibile convertire i segnali video/audio analogici in segnali digitali, nonché porre questi in uscita attraverso il terminale DV. Il terminale DV svolge solamente la funzione di terminale di uscita.

Collegamento degli apparecchi

Prima di eseguire i collegamenti, assicuratevi di spegnere tutti gli apparecchi. Estraete la videocassetta dalla videocamera. Fate altresì riferimento al manuale di istruzioni dell'apparecchio collegato. Fate utilizzo del cavo DV opzionale CV-150F (4 contatti – 4 contatti) oppure CV-250F (4 contatti – 6 contatti). È anche possibile collegarsi al terminale VIDEO (📖 85).

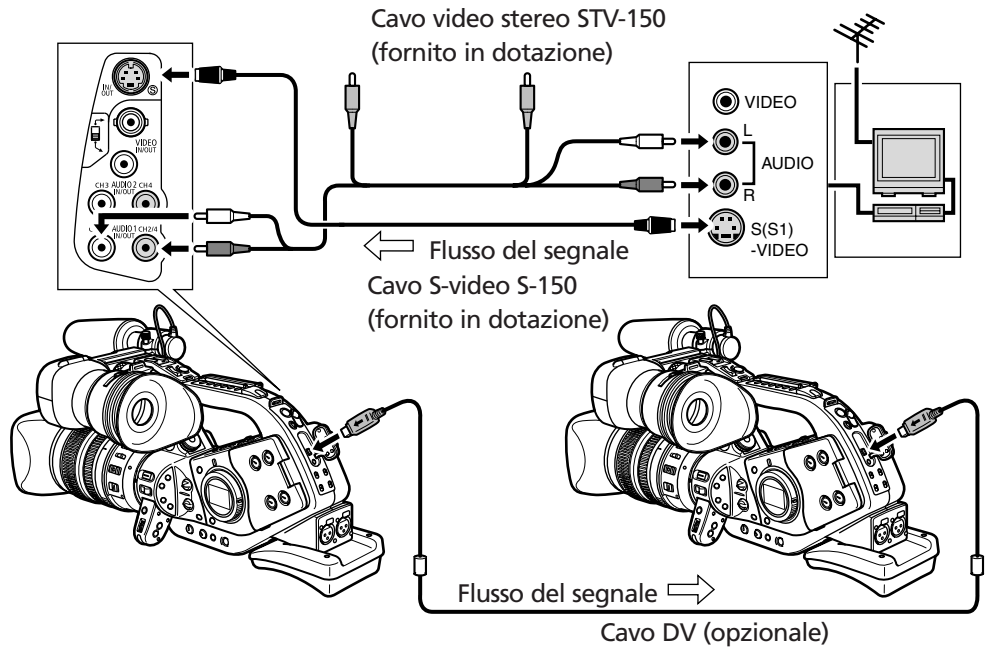

Attivazione del convertitore analogico-digitale

MENU (📖 24)

VCR SETUP ▶ AV➡DV·····OFF

Aprite il menu e selezionate [VCR SETUP]. Selezionate l'opzione [AV➡DV], impostatela su [ON] e quindi richiudete il menu.

- ❍ Dipendentemente dal segnale inviato dall'apparecchio collegato, la conversione analogico-digitale dei segnali potrebbe non avvenire correttamente (ad esempio i segnali che contengono segnali di protezione del copyright, ovvero segnali anomali quali segnali fantasma).
- ❍ Qualora effettuiate il collegamento ad un apparecchio TV/video provvisto di terminale SCART, utilizzate un adattatore SCART provvisto di capacità d'ingresso (disponibile in commercio). L'adattatore SCART PC-A10 è solamente per uscita.
- ❍ Per il normale uso impostate [AV➡DV] su [OFF]. Qualora fosse impostato su [ON], i segnali digitali non potrebbero essere posti in ingresso attraverso il terminale DV della videocamera.
- ❍ Dipendentemente dal programma e dalle caratteristiche tecniche del computer, potreste non essere in grado di trasferire attraverso il terminale DV i segnali convertiti.

- ❍ Vi raccomandiamo di alimentare la videocamera da una sorgente elettrica di rete.
- ❍ Si può altresì premere il pulsante AV→DV del telecomando. L'impostazione si modifica ad ogni pressione del pulsante.

Collegamento al computer per mezzo del cavo DV (IEEE 1394)

È possibile trasferire le registrazioni ad un computer provvisto di terminale IEEE 1394 (DV) ovvero di scheda di cattura IEEE 1394. Per trasferire le videoregistrazioni da nastro a computer, utilizzate il programma di editing fornito con il computer/scheda di cattura. Consultate pertanto il manuale di istruzioni del programma stesso.
Nei sistemi operativi Windows superiori a Windows 98 Second Edition e nei sistemi operativi Mac superiori a Mac OS 9, è preinstallato un driver che sarà installato automaticamente.
Gli utenti di Windows XP possono anche scaricare il DV-PC Recorder dalla Homepage di Canon per registrare video/audio sul disco fisso del PC. Per maggiori informazioni, fate riferimento alla nota informativa del *DV-PC Recorder Software*.
Fate utilizzo del cavo DV opzionale CV-150F (4 contatti – 4 contatti) oppure CV-250F (4 contatti – 6 contatti).

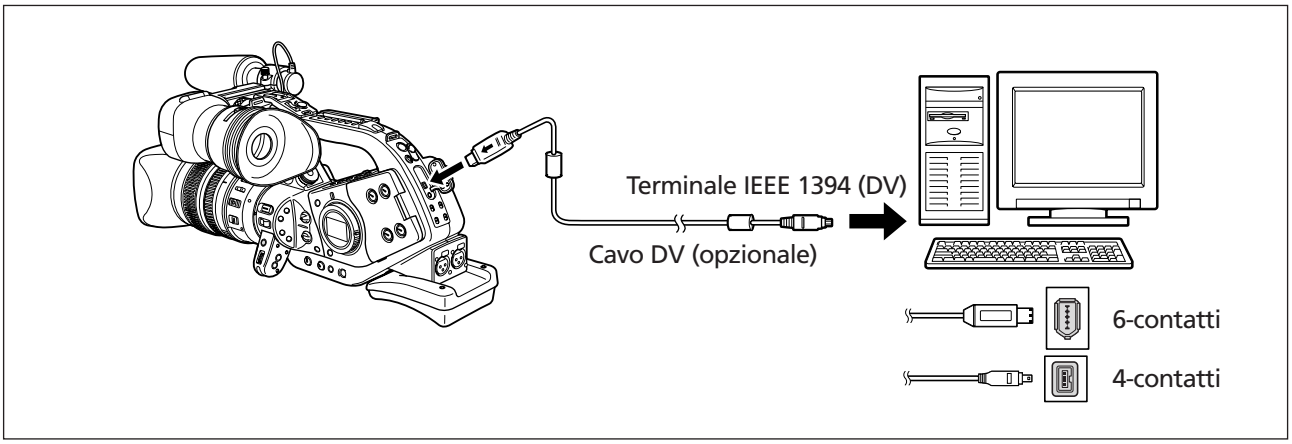

❍ Dipendentemente dal programma e dalle caratteristiche tecniche o dalle impostazioni del computer, l'operazione di trasferimento potrebbe non avvenire correttamente.
❍ Qualora il computer dovesse bloccarsi mentre la videocamera è collegata, scollegate e quindi ricollegate il cavo DV. All'eventuale persistere del problema, scollegate il cavo di interfaccia, spegnete videocamera e computer, riaccendete videocamera e computer e quindi ricollegateli fra loro.
❍ Non è possibile utilizzare la XL2 con DV Messenger.

Fate altresì riferimento al manuale di istruzioni del computer utilizzato.

Impostazione conservata allo spegnimento o in modalità STANDBY

L'elenco seguente mostra le impostazioni che vengono conservate quando si spegne la videocamera o si preme il pulsante STANDBY con la batteria di backup installata.

Modalità di registrazione

	Spegnimento	Modalità STANDBY
Impostazione del diaframma in modalità Av	○	
Impostazione della velocità dell'otturatore in modalità Tv	○	
Impostazione del diaframma e della velocità dell'otturatore in modalità Manuale	○	
Bilanciamento del bianco personalizzato	○	
Attivazione/disattivazione del blocco dell'esposizione	Torna alla disattivazione	○
Impostazione del diaframma e della velocità dell'otturatore durante il blocco dell'esposizione	Ripristino	○
Impostazione barre di colore	Ripristino	○
Attivazione/disattivazione delle barre di colore	Ripristino	○
Impostazione grana pellicola	Ripristino	○
Attivazione/disattivazione della grana della pellicola	Ripristino	○
Impostazioni CAMERA MENU*	○	
Attivazione/disattivazione dell'autoscatto	Torna alla disattivazione	
Attivazione/disattivazione del timer di intervallo	Torna alla disattivazione	
Attivazione/disattivazione di TV SCREEN	○	
Display EVF	Ritorna al display normale	
Luce pannello laterale	Torna alla disattivazione	
Memoria del punto di zero	○	

* Tranne attivazione/disattivazione di autoscatto e timer di intervallo.

L'elenco seguente mostra le impostazioni che vengono conservate quando si modifica la modalità AE programmata o la velocità dei fotogrammi.

Modalità di registrazione

<table>
<tr><th></th><th>Quando si passa ad una modalità di programma AE diversa da Registrazione facile</th><th>Quando si passa alla modalità di Registrazione facile</th><th>Quando si cambia la velocità dei fotogrammi</th></tr>
<tr><td>Impostazione del diaframma in modalità Av</td><td colspan="2">○</td><td>Ripristino</td></tr>
<tr><td>Impostazione della velocità dell'otturatore in modalità Tv</td><td colspan="2">○</td><td>Ripristino</td></tr>
<tr><td>Impostazione del diaframma e della velocità dell'otturatore in modalità Manuale</td><td colspan="2">○</td><td>Ripristino</td></tr>
<tr><td>Bilanciamento del bianco personalizzato</td><td colspan="2">○</td><td>○</td></tr>
<tr><td>Attivazione/disattivazione del blocco dell'esposizione</td><td colspan="3">Torna alla disattivazione</td></tr>
<tr><td>Impostazione del diaframma e della velocità dell'otturatore durante il blocco dell'esposizione</td><td colspan="3">Ripristino</td></tr>
<tr><td>Impostazione barre di colore</td><td colspan="2">○</td><td>Ripristino</td></tr>
<tr><td>Attivazione/disattivazione delle barre di colore</td><td colspan="2">○</td><td>Ripristino</td></tr>
<tr><td>Impostazione grana pellicola</td><td>○</td><td colspan="2">Ripristino</td></tr>
<tr><td>Attivazione/disattivazione della grana della pellicola</td><td>○</td><td colspan="2">Ripristino</td></tr>
<tr><td>Impostazioni CAMERA MENU</td><td colspan="3">○</td></tr>
<tr><td>Attivazione/disattivazione dell'autoscatto</td><td colspan="3">○</td></tr>
<tr><td>Attivazione/disattivazione del timer di intervallo</td><td colspan="3">○</td></tr>
<tr><td>Attivazione/disattivazione di TV SCREEN</td><td colspan="3">○</td></tr>
<tr><td>Display EVF</td><td colspan="3">○</td></tr>
<tr><td>Luce pannello laterale</td><td colspan="3">○</td></tr>
<tr><td>Memoria del punto di zero</td><td colspan="3">○</td></tr>
</table>

Indicazioni sullo schermo

Eliminazione delle indicazioni dallo schermo della videocamera.

È possibile nascondere le visualizzazioni sullo schermo in modo da ottenere una visione chiara della riproduzione.

MENU (📖 24)

DISPLAY SETUP/💬 ▶ DISPLAYS·····ON

Aprite il menu e selezionate [DISPLAY SETUP/💬]. Selezionate l'opzione [DISPLAYS], impostatela su [OFF <PLAYBK>] e quindi richiudete il menu.

- Tuttavia i messaggi di attenzione continueranno ad apparire, oltre al codice dati qualora attivato.
- Le visualizzazioni relative all'utilizzo del nastro appaiono per 2 secondi.

Eliminazione/Visualizzazione delle indicazioni sullo schermo TV

Durante la registrazione da un apparecchio TV è possibile nascondere le indicazioni della videocamera sullo schermo del televisore. Tuttavia, queste possono essere visualizzate sullo schermo nel corso della riproduzione.

MENU (📖 24)

DISPLAY SETUP/💬 ▶ TV SCREEN····ON

Aprite il menu e selezionate [DISPLAY SETUP/💬]. Selezionate l'opzione [TV SCREEN], impostatela su [OFF] e quindi richiudete il menu.

Le indicazioni scompaiono così dallo schermo.

MENU (📖 24)

DISPLAY SETUP/💬 ▶ TV SCREEN····OFF

Aprite il menù e selezionate [DISPLAY SETUP/💬]. Selezionate l'opzione [TV SCREEN], impostatela su [ON] e quindi richiudete il menù.

Le indicazioni appaiono così sullo schermo.

Informazioni sullo schermo durante la registrazione

Vedi anche 📖 32.

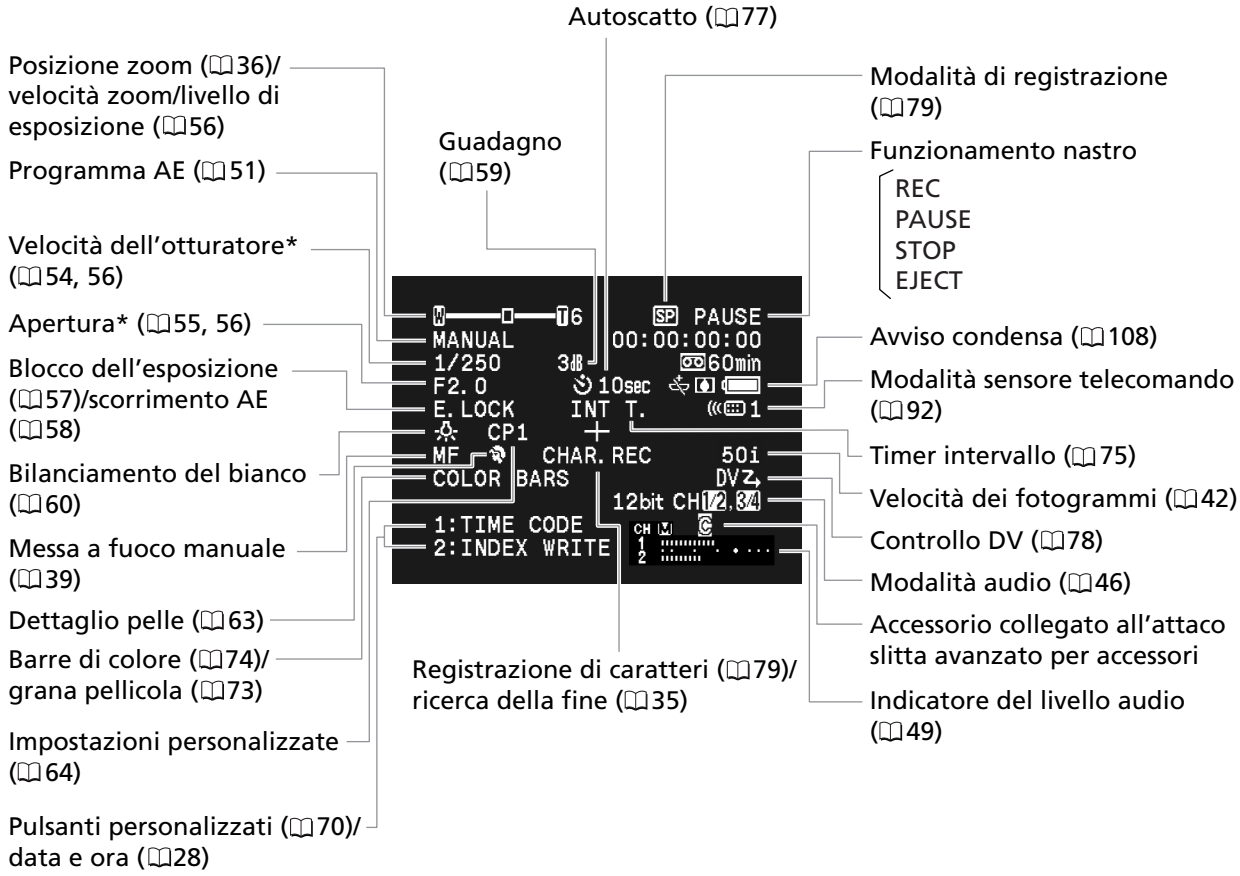

* In modalità Manuale

I

Informazioni supplementari

Informazioni sullo schermo durante la riproduzione

Funzionamento nastro (📖81)
- REC
- PAUSE
- STOP
- EJECT
- ▶
- FF ▶▶
- ◀◀ REW
- ▶▶/◀◀ : Riproduzione rapida in avanti/riproduzione rapida all'indietro
- ×2▶/◀×2: Riproduzione ×2
- ×1▶/◀×1: Riproduzione ×1
- ‖▶/◀‖ : Riproduzione per avanzamento di fotogramma/ritorno di fotogramma
- ▶‖/‖◀ : Pausa di riproduzione

Ricerca per data (📖91)/ ricerca indice (📖88)

Uscita audio (📖86)

Bilanciamento missaggio (📖86)

Pulsanti personalizzati (📖70)

Codice dati (📖90)

Velocità dei fotogrammi (📖42)

Modalità audio (📖46)

Bit dell'utente (📖45)

Indicatore del livello audio (📖49)

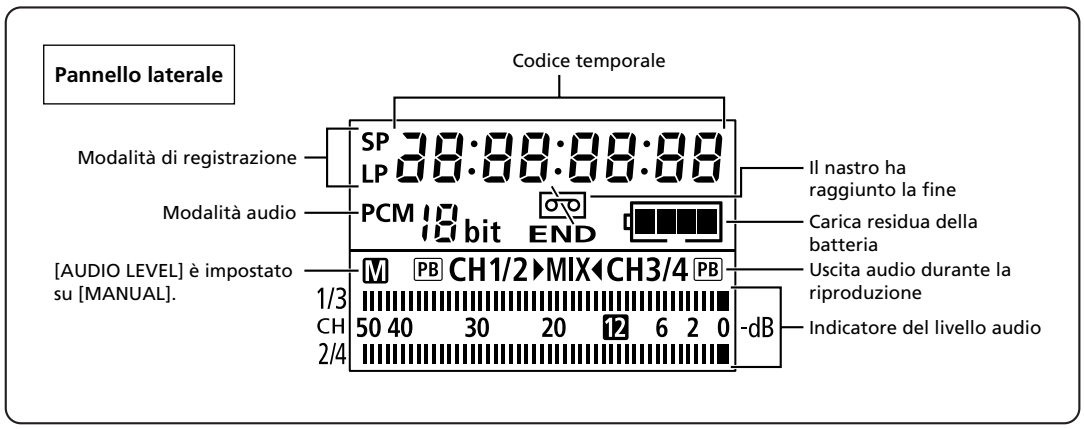

Elenco dei messaggi

Messaggio	Spiegazione	📖
SET THE TIME ZONE, DATE AND TIME	Non avete impostato il fuso orario, la data e l'ora. Questo messaggio appare ogni qualvolta accendete la videocamera e sino all'esecuzione dell'impostazione del fuso orario, della data e dell'ora stessi.	28
CHANGE THE BATTERY PACK	Il pacco batteria è esaurito. Sostituite o ricaricate il pacco batteria.	11
THE TAPE IS SET FOR ERASURE PREVENTION	La videocassetta è protetta. Sostituite la videocassetta oppure modificate la posizione del selettore di protezione.	110
REMOVE THE CASSETTE	La videocamera si è arrestata in modo da proteggere il nastro. Estraete e reinserite la videocassetta.	23
CHECK THE INPUT	Il cavo DV non è connesso, ovvero l'apparecchio digitale connesso non è acceso.	95
CONDENSATION HAS BEEN DETECTED	È stata rilevata della condensa nella videocamera.	108
TAPE END	Il nastro ha raggiunto il proprio termine. Riavvolgete il nastro oppure sostituite la videocassetta.	–
HEADS DIRTY, USE CLEANING CASSETTE	Le testine video sono sporche. Pulite le testine video.	108
ENTERING "POWER STANDBY"	Appare per 1 secondo quando si preme il pulsante STANDBY.	31
CHECK THE LENS	L'obiettivo non è montato correttamente. Ruotate l'obiettivo fino a sentire uno scatto. Se il messaggio non scompare, smontate e rimontate l'obiettivo.	20
COPYRIGHT PROTECTED PLAYBACK IS RESTRICTED	Avete tentato di riprodurre un nastro protetto da copyright.	96
COPYRIGHT PROTECTED DUBBING RESTRICTED	Avete tentato di duplicare un nastro protetto da copyright. Può apparire altresì alla ricezione di un segnale anomalo nel corso della registrazione con linea di ingresso analogica, ovvero nel corso della conversione analogico-digitale di un nastro protetto da copyright.	96

Manutenzione/Altro

Precauzioni per il maneggio della videocamera

❍ Non trasportate la videocamera afferrandola per il mirino o per il microfono.
❍ Non lasciate la videocamera in luoghi soggetti ad elevata temperatura, quali ad esempio automobili esposte al sole, e ad elevata umidità.
❍ Non utilizzate la videocamera in luoghi soggetti a campi magnetici o elettrici, come ad esempio in prossimità di trasmettitori TV o apparecchi portatili di comunicazione.
❍ Non puntate l'obiettivo o il mirino in direzione di una forte sorgente luminosa. Non lasciate la videocamera puntata verso soggetti luminosi.
❍ Non utilizzate la videocamera in luoghi polverosi o sabbiosi. Qualora polvere o sabbia dovessero penetrare all'interno della videocamera o della videocassetta, queste si potrebbero danneggiare. Polvere e sabbia danneggiano altresì l'obiettivo. Dopo l'impiego riponete sempre il copriobiettivo.
❍ La videocamera non è a prova di tenuta d'acqua. Qualora acqua, fango o sale dovessero penetrare all'interno della videocassetta o della videocamera, queste si potrebbero danneggiare.
❍ Fate particolare attenzione al calore generato dagli impianti di illuminazione.
❍ Non smontate la videocamera. Qualora la videocamera non dovesse funzionare correttamente, consultate personale di assistenza qualificato.
❍ Maneggiate la videocamera con cura. Non sottoponete la videocamera ad urti o vibrazioni, poiché in tal modo si potrebbe danneggiare.
❍ Evitate brusche variazioni di temperatura. Sottoponendo la videocamera a brusche variazioni di temperatura, si può determinare la formazione di condensa sulle superfici interne (📖 108).

Conservazione

❍ Qualora intendiate non utilizzare la videocamera per un lungo periodo, conservatela in un luogo non polveroso, a bassa umidità e a temperature non superiori a 30 ˚C.
❍ Successivamente alla conservazione, verificate le funzioni della videocamera in modo da accertarvi che operi ancora correttamente.

Pulizia

Corpo della videocamera ed obiettivo

❍ Per la pulizia del corpo della videocamera e dell'obiettivo, utilizzate un panno morbido e asciutto. Non utilizzate mai panni trattati con prodotti chimici, ovvero solventi volatili quali i diluenti per vernice.

Schermo LCD

❍ Pulite lo schermo LCD utilizzando un panno di pulizia per occhiali disponibile in commercio.
❍ Quando la temperatura varia improvvisamente, sulla superficie dello schermo può formarsi della condensa. Strofinatelo quindi con un panno morbido e asciutto.

Mirino

1. **Sollevate il paraocchio e aprite il coperchio di protezione (utilizzando un cacciavite a taglio).**
2. **Pulite il vetro con un panno di cotone.**
3. **Chiudete il coperchio di protezione.**

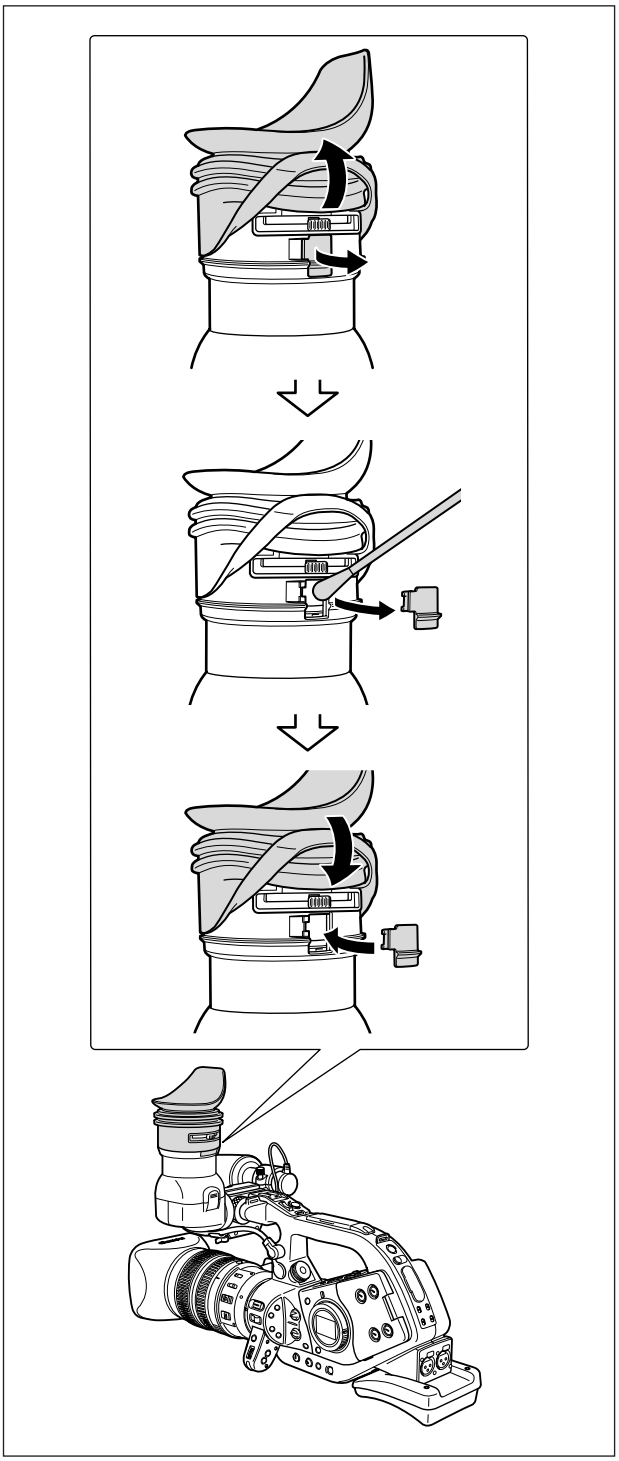

Prestate attenzione a non graffiare il vetro durante la pulizia.

Testine video

❍ Quando viene visualizzato il messaggio "HEADS DIRTY, USE CLEANING CASSETTE" o quando le immagini riprodotte appaiono distorte, è necessario pulire le testine video.
❍ Al fine di mantenere la miglior qualità d'immagine possibile, vi raccomandiamo di pulire frequentemente le testine video utilizzando la cassetta DVM-CL di Canon - appositamente concepita per la pulizia delle testine video digitali – oppure una cassetta di pulizia a secco disponibile in commercio.
❍ Potrebbe non essere possibile riprodurre correttamente i nastri già registrati con le testine video sporche anche dopo averle pulite.
❍ Non utilizzate cassette di pulizia del tipo liquido, poiché in tal modo potreste danneggiare la videocamera.

Condensa

Sottoponendo la videocamera a brusche variazioni di temperatura, si può determinare la formazione di condensa sulle superfici interne. Al rilevamento della condensa, sospendete l'utilizzo della videocamera. L'uso prolungato in tale condizione può infatti danneggiare la videocamera stessa.

La condensa si può formare nei seguenti casi:

Quando la videocamera viene trasferita da un ambiente condizionato ad un altro in presenza di aria calda ed umida.

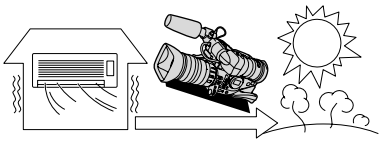

Quando la videocamera viene trasferita da un ambiente freddo ad uno caldo.

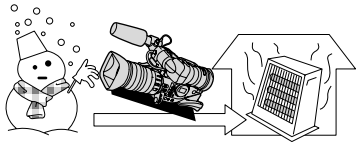

Quando la videocamera viene lasciata in ambienti umidi.

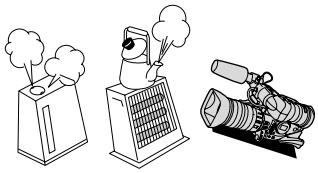

Quando si riscalda rapidamente un ambiente freddo.

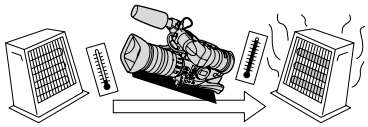

Come evitare la condensa:

❍ Estraete la videocassetta, ponete la videocamera in un sacchetto di plastica a tenuta d'aria e lasciatela quindi adattare lentamente alle variazioni di temperatura prima di estrarla dal sacchetto.

Al rilevamento della condensa:

❍ La videocamera cessa di funzionare, per 4 secondi circa appare il messaggio di allarme "CONDENSATION HAS BEEN DETECTED" e "" inizia a lampeggiare.

❍ Se vi è inserita una videocassetta, appare il messaggio di allarme "REMOVE THE CASSETTE" e "" inizia a lampeggiare. Rimuovete immediatamente la videocassetta e lasciate il vano portavideocassetta aperto. Se la videocassetta viene lasciata nella videocamera, il nastro si può danneggiare.

❍ Al rilevamento della condensa, non è possibile inserire la videocassetta.

Ripristino dell'utilizzo:

❍ L'evaporazione delle goccioline di condensa richiede circa un'ora. Quando il segnale di allarme condensa cessa di lampeggiare, attendete un'ulteriore ora prima di riprendere l'utilizzo della videocamera.

Precauzioni per il trattamento del pacco batteria

PERICOLO!
Trattate il pacco batteria con cura.

- Mantenetelo lontano dalle fiamme (potrebbe esplodere).
- Non esponetelo a temperature superiori a 60 ˚C. Non lasciatelo nelle vicinanze di riscaldatori ovvero nell'automobile durante la stagione calda.
- Non tentate di smontarlo o di modificarlo.
- Non lasciatelo cadere né sottoponetelo ad urti.
- Non bagnatelo.

❍ I pacchi batteria caricati si scaricano in modo naturale. Di conseguenza, al fine di garantire la piena disponibilità, caricateli il giorno stesso ovvero il giorno prima dell'utilizzo.

❍ Quando non utilizzate il pacco batteria, installate la relativa protezione dei terminali. Il contatto con oggetti metallici può infatti divenire causa di cortocircuito e danneggiare quindi il pacco batteria stesso.

❍ Terminali sporchi possono degradare il contatto tra il pacco batteria e la videocamera. I terminali vanno puliti con un panno morbido.

❍ La conservazione per lungi periodi (circa un anno) di un pacco batteria caricato può ridurne la vita o comprometterne le prestazioni; vi raccomandiamo pertanto di scaricarlo completamente e di conservarlo in un luogo asciutto a temperatura ambiente non superiore a 30 ˚C. Qualora intendiate non utilizzare il pacco batteria per lunghi periodi, caricatelo e scaricatelo completamente almeno una volta all'anno. Se disponete di più di un pacco batteria, adottate queste precauzioni allo stesso tempo per tutti i pacchi.

❍ Sebbene la gamma di temperatura di funzionamento del pacco batteria sia compresa tra 0 ˚C e 40 ˚C, la gamma ottimale va da 10 ˚C a 30 ˚C. Alle basse temperature le prestazioni si riducono temporaneamente. Prima di utilizzarlo, lasciatelo riscaldare in una tasca.

❍ Il pacco batteria deve essere sostituito qualora la durata efficace dopo la carica completa diminuisca considerevolmente alle normali temperature.

Precauzioni per il trattamento delle videocassette

❍ Successivamente all'utilizzo delle videocassette, riavvolgetele. Se il nastro si allenta o si danneggia, può causare la distorsione dell'immagine e del suono.
❍ Riponete le videocassette nella propria custodia mantenendola in posizione eretta.
❍ Dopo l'utilizzo non lasciate la videocassetta nella videocamera.
❍ Non utilizzate nastri giuntati o videocassette non standard perché potrebbero danneggiare la videocamera.
❍ Non utilizzate nastri che si sono bloccati perché le testine video potrebbero sporcarsi.
❍ Non inserite alcunché nei piccoli fori ubicati sulle videocassette, né copriteli con nastro adesivo.
❍ Maneggiate le videocassette con cura. Non lasciatele cadere né sottoponetele ad urti, poiché si potrebbero danneggiare.
❍ Se verranno conservate a lungo, di tanto in tanto riavvolgetene il nastro.
❍ Nelle videocassette provviste della funzione di memoria, i terminali metallici potrebbero sporcarsi con l'uso. Ogni 10 inserimenti/estrazioni circa, pulite quindi i terminali con un batuffolo di cotone. La videocamera non supporta la funzione di memoria.

Protezione dei nastri dalla cancellazione accidentale

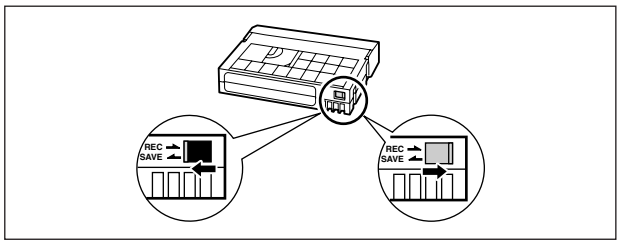

Al fine di proteggere le registrazioni dalla cancellazione accidentale, fate scorrere a sinistra la linguetta situata sulla videocassetta. (Le posizioni di questo selettore sono normalmente indicate con SAVE ed ERASE OFF).
Se in modalità di registrazione si inserisce una videocassetta protetta, il messaggio "THE TAPE IS SET FOR ERASURE PREVENTION" appare per circa 4 secondi e "" inizia a lampeggiare. Se a ogni modo si desidera registrare su questa cassetta, riportare la linguetta nella posizione di destra.

Impiego della videocamera all'estero

Alimentazione

Per mezzo dell'adattatore di alimentazione compatto, è possibile alimentare la videocamera e caricare i pacchi batteria in qualsiasi Paese la cui alimentazione elettrica sia compresa tra 100 e 240 VCA e 50-60 Hz. Per informazioni sugli adattatori di presa da utilizzare all'estero, contattate un centro di assistenza Canon.

Riproduzione su schermi TV

La riproduzione delle registrazioni sugli schermi TV è limitata al solo sistema PAL. Il sistema PAL è utilizzato nei seguenti Paesi od Aree:
Algeria, Australia, Austria, Bangladesh, Belgio, Brunei, Cina, Corea del Nord, Danimarca, Emirati Arabi Uniti, Finlandia, Germania, Giordania, Regione Amministrativa Speciale di Hong Kong, India, Indonesia, Irlanda, Islanda, Italia, ex-Jugoslavia, Kenya, Kuwait, Liberia, Malesia, Malta, Mozambico, Norvegia, Nuova Zelanda, Oman, Paesi Bassi, Pakistan, Portogallo, Qatar, Regno Unito, Sierra Leone, Singapore, Spagna, Sri Lanka, Sud Africa, Svezia, Svizzera, Swaziland, Tailandia, Tanzania, Turchia, Uganda, Yemen, Zambia.

Risoluzione dei problemi

Qualora riscontriate problemi nell'utilizzo della videocamera, fate riferimento alla lista di controllo che segue. Se il problema persiste, consultate il vostro rivenditore oppure un centro di assistenza Canon.

Sorgente elettrica

Problema	Causa	Soluzione	📖
La videocamera non si accende.	Il pacco batteria non è correttamente installato.	Installatelo correttamente.	11
La videocamera si spegne automaticamente.	Si è attivata la funzione di risparmio energetico.	Accendete la videocamera.	30
Il mirino si accende e si spegne.	Il pacco batteria è esaurito.	Sostituite o ricaricate il pacco batteria.	11

Registrazione/Riproduzione

I pulsanti non reagiscono alla pressione.	Non è inserita una videocassetta.	Inserite una videocassetta.	23
"💧" lampeggia sullo schermo.	È stata rilevata della condensa.	Consultate la pagina di riferimento.	108
Sullo schermo appare il messaggio "REMOVE THE CASSETTE".	La videocamera si è arrestata in modo da proteggere il nastro.	Estraete e reinserite la videocassetta.	23
Il telecomando non funziona.	La videocamera ed il telecomando non sono impostati sulla stessa modalità di sensore telecomando.	Modificate le modalità del sensore telecomando.	92
	Le batterie del telecomando sono esaurite.	Sostituite le batterie.	22

Registrazione

Sullo schermo non appare l'immagine.	La ghiera POWER non è impostata su un programma di registrazione.	Impostate la ghiera POWER su un programma di registrazione.	30
Sullo schermo appare il messaggio "SET THE TIME ZONE, DATE AND TIME".	Il fuso orario, la data e l'ora non sono stati impostati, ovvero la batteria di backup è esaurita.	Impostate il fuso orario, la data e l'ora, ovvero sostituite la batteria di backup e quindi resettate data ed ora.	28
Premendo il pulsante di avvio/arresto, la registrazione non si avvia.	Non vi è alcuna videocassetta inserita.	Inserite una videocassetta.	23
	La ghiera POWER non è impostata su un programma di registrazione.	Impostate la ghiera POWER su un programma di registrazione.	30
	La leva di blocco sulla maniglia per il trasporto è attivata.	Fate scorrere la leva di blocco verso sinistra e disattivarla.	31
La videocamera non effettua la messa a fuoco.	La messa a fuoco automatica non opera su un certo soggetto.	Eseguite la messa a fuoco manuale.	39
	Il mirino non è regolato.	Regolate il mirino per mezzo della relativa leva di messa a fuoco.	17
	L'obiettivo è sporco.	Pulite l'obiettivo.	106
La spia di registrazione non si accende.	[TALLY LAMP] è impostata su [OFF] nel menu.	Impostate [TALLY LAMP] su [ON].	79

Registrazione

Problema	Causa	Soluzione	📖
Sullo schermo appare una banda luminosa verticale.	La presenza di forte luce in scene scure può dare origine a bande (strisce) verticali luminose. Non si tratta tuttavia di un malfunzionamento.	Registrate in modalità Av con F5,6–F8,0.	55
L'immagine nel mirino è sfocata.	Il mirino non è regolato.	Regolate il mirino per mezzo della relativa leva di messa a fuoco.	17
L'audio non è registrato.	Il selettore INPUT SELECT non si trova nella posizione corretta.	Spostate il selettore INPUT SELECT nella posizione corretta.	47 48
	Il selettore REC LEVEL è impostato su M e il livello di registrazione è troppo basso.	Regolate il livello audio in modo corretto.	49
L'audio è registrato a un livello molto basso.	Il microfono collegato al terminale XLR deve essere alimentato dalla alimentazione phantom.	Impostate il selettore +48V su ON.	47 48
	L'attenuatore del microfono è attivo.	Impostate il selettore MIC ATT. su OFF.	47 48

Riproduzione

Problema	Causa	Soluzione	📖
Premendo il pulsante di riproduzione, questa non si avvia.	La videocamera è spenta, ovvero non è impostata sulla modalità VCR.	Impostate la videocamera sulla modalità VCR.	81
	Non vi è alcuna videocassetta inserita.	Inserite una videocassetta.	23
Il nastro è in movimento ma sullo schermo TV non appare l'immagine.	Le testine video sono sporche.	Pulite le testine video.	108
	Avete tentato di riprodurre o di duplicare un nastro protetto da copyright.	Arrestate la riproduzione o la duplicazione.	–

Altro

Obiettivo con stabilizzatore d'immagine incorporato: rilevate bolle d'aria all'interno dell'obiettivo.	Talvolta all'interno dell'obiettivo possono formarsi delle bolle d'aria quando si viaggia in aereo o ci si trova in alta montagna. Non si tratta di un difetto di funzionamento. Le bolle d'aria scompaiono entro 1 settimana.	– – –	–

Schema del sistema (la disponibilità varia a seconda delle aree)

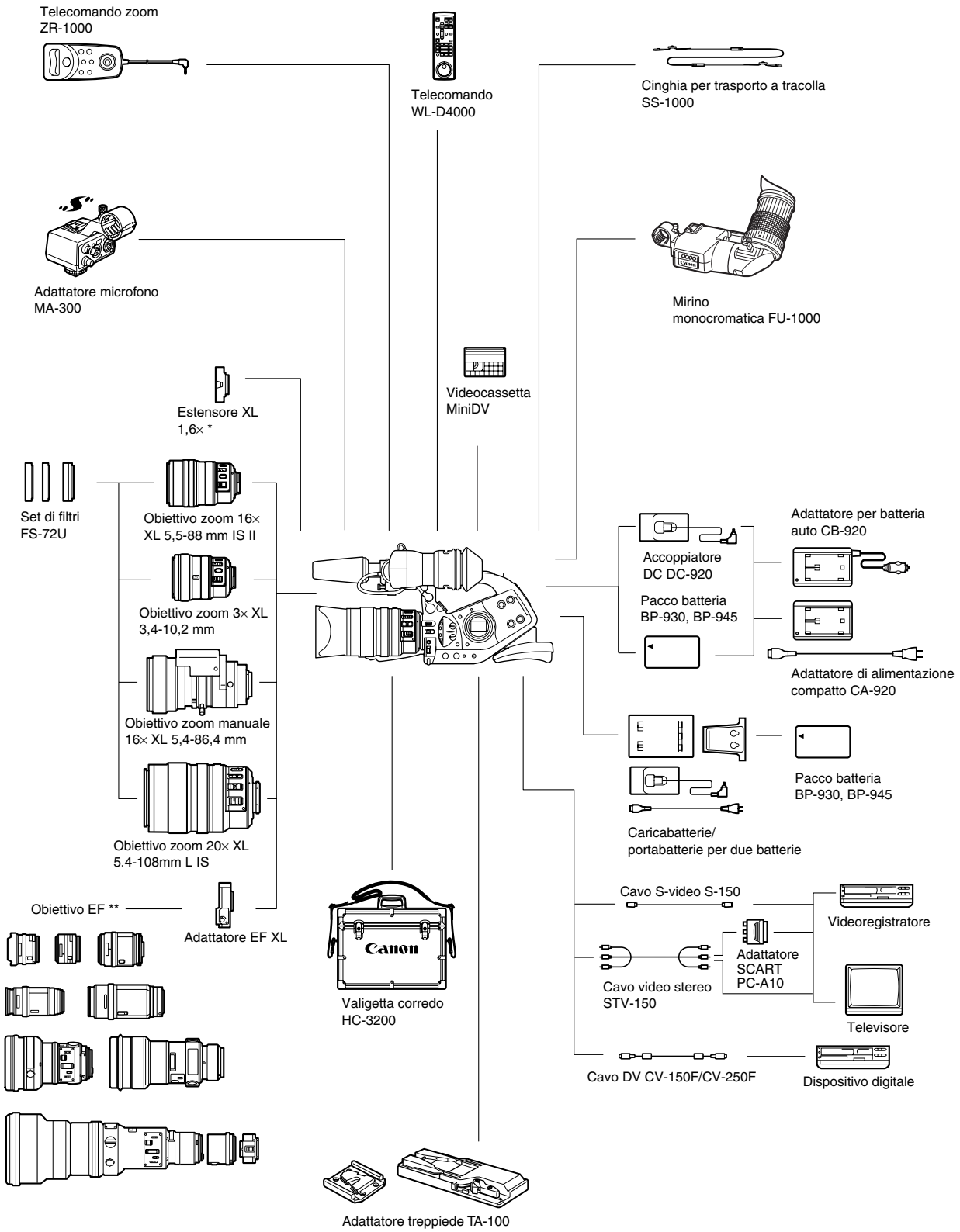

* Può essere montato sugli obiettivi zoom 20× L IS, 16× IS II e manuale 16×.
** Gli obiettivi EF-S non possono essere usati.

Accessori opzionali

Si consiglia di utilizzare accessori Canon originali.
Questo prodotto è stato progettato per consentire le migliori prestazioni se usato con accessori Canon originali. Canon non è responsabile per eventuali danni al prodotto e/o incidenti, quali combustioni, etc., causati dal malfunzionamenti di accessori non Canon (ad esempio, perdite di liquidi dalla batteria ricaricabile e/o esplosione). Questa garanzia non è applicabile per riparazioni rese necessarie dal malfunzionamento di accessori non Canon, sebbene tali interventi siano possibili se l'acquirente si fa carico delle spese.

Pacchi batteria
Il BP-930 è inoltre disponibile come accessorio opzionale.
Il BP-945 opzionale offre un tempo di registrazione superiore del 50% al BP-930.

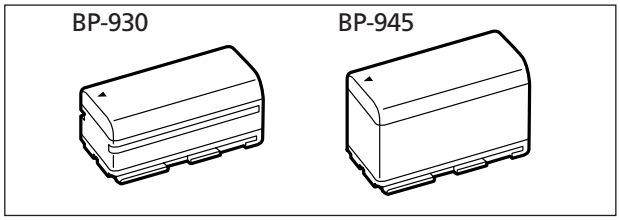

Adattatore per batteria auto CB-920
Utilizzate l'adattatore per batteria auto per alimentare la videocamera o per caricare la batteria quando vi trovate in viaggio.
L'adattatore per batteria auto si inserisce nella presa per accendisigari dell'auto e funziona con batterie d'auto da 12–24 V CC a massa negativa.

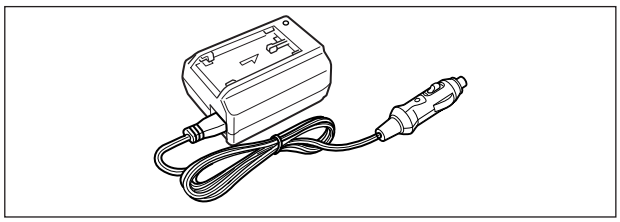

Set di filtri FS-72U
Un filtro UV, uno a densità neutra e uno a polarizzazione circolare, per fare fronte a difficili condizioni di luce.

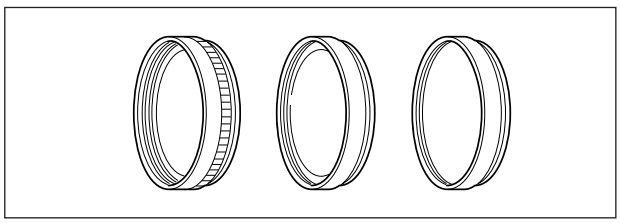

Valigetta corredo HC-3200
Una valigetta solida dotata di serratura protegge la videocamera durante il trasporto e il deposito.

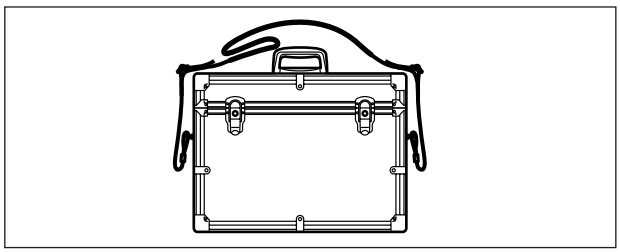

Obiettivo zoom 3× XL 3,4–10,2 mm
Un obiettivo supergrandangolare che offre una gamma di 32,1–96,3 mm (equivalenza su una Reflex da 35 mm).

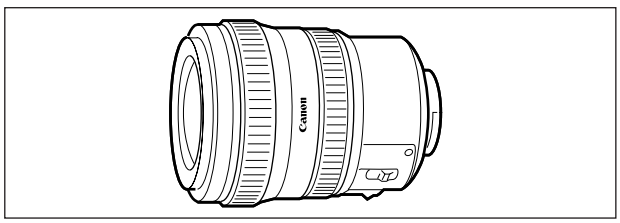

Obiettivo zoom manuale 16× XL 5,4–86,4 mm
Obiettivo zoom ad alta risoluzione dotato di due modalità zoom (manuale e motorizzato), di filtro ND incorporato e di funzioni AE.

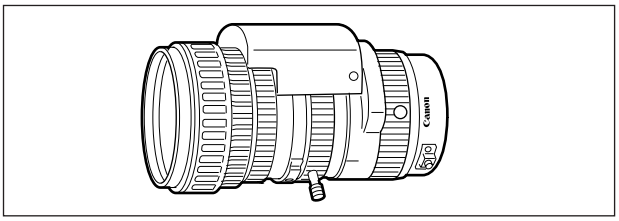

Estensore XL 1,6×
Applicate questo estensore tra un obiettivo XL Canon e la XL2 per potenziare la lunghezza focale dell'obiettivo di 1,6 volte.

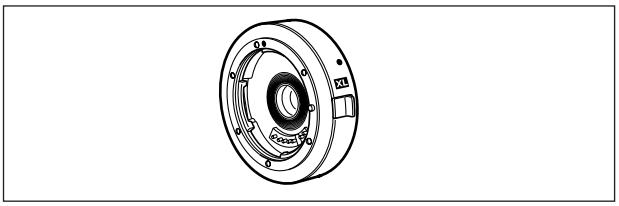

Adattatore EF XL
Questo permette di applicare obiettivi EF alla XL2. La differenza di formato tra i CCD da 1/3 di pollice XL2 e le pellicole da 35 mm comporta che la lunghezza focale effettiva degli obiettivi fotografici venga moltiplicata per 9,4 volte (4:3)/ 7,7 volte (16:9).
- Consultate il negoziante per assicurarsi che non esistano problemi di compatibilità con l'obiettivo che si desidera usare.

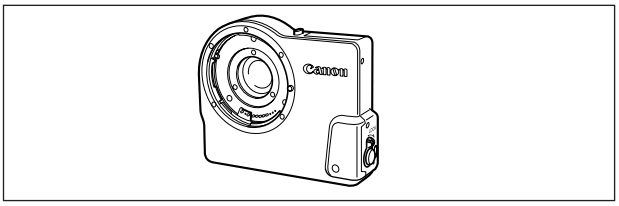

Mirino monocromatico FU-1000
Mirino in bianco e nero di qualità professionale con CRT da 1,5 pollici.
- Quando si usa il mirino FU-1000 con l'obiettivo XL2, potete ottenere energia elettrica da CA-920 o dall' opzionale CB-920. L'adattatore per batteria fornito con il mirino FU-1000 non è necessario. Collegate il Accoppiatore DC direttamente alla XL2 e connetterlo al CA920/CB-920.

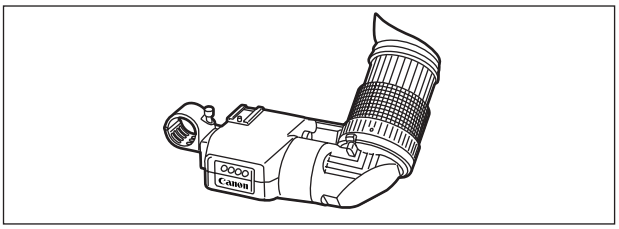

Adattatore treppiede TA-100
L'adattatore TA-100 permette di montare o smontare l'XL2 rapidamente su o da un treppiedi.

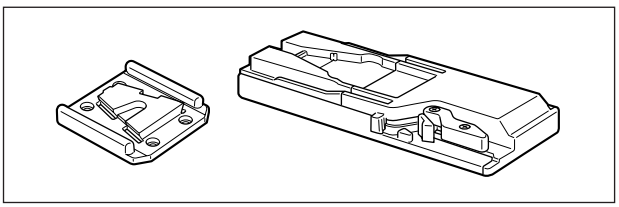

Adattatore microfono MA-300
Con MA-300 è possibile usare microfoni bilanciati su tutti e 4 i canali.
- L'alimentazione phantom non può essere usata con MA-300.

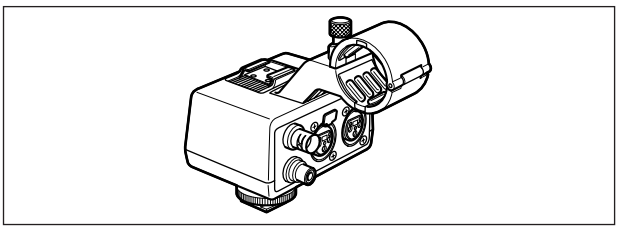

Caricabatterie/portabatterie per due batterie CH-910

Il CH-910 può caricare due pacchi batteria consecutivamente. È anche possibile alimentare la videocamera collegandola con il CH-910 munito di pacchi batteria carichi. Se si collegano due pacchi batteria, un pacco può essere sostituito senza interrompere l'alimentazione.

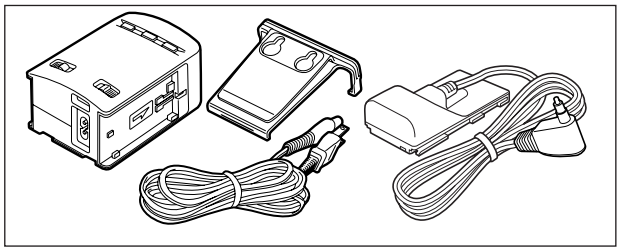

Pacco batteria	Tempo di carica
BP-930	240 min.
BP-945	280 min.

Il tempo varia a seconda delle condizioni di carica.

Telecomando zoom ZR-1000

Quando questo prodotto viene collegato al terminale LANC di una videocamera Canon, diventa possible comandare funzioni quali l'avvivo e l'arresto della registrazione e le funzioni di messa a fuoco e zoom allorché la videocamera è montata su un cavalletto, senza operare direttamente sul corpo della videocamera.

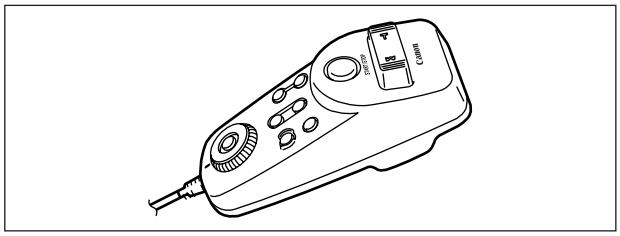

Questo marchio identifica gli accessori video originali Canon. Quando si usano apparecchi video Canon, consigliamo di impiegare accessori di marca Canon o prodotti con lo stesso marchio.

Specifiche techniche

XL2

Sistema

Sistema di videoregistrazione	2 testine rotanti, sistema DV a scansione elicoidale (sistema di videoregistrazione digitale SD per apparecchi commerciali), registrazione con componenti digitali
Sistema di registrazione audio	Suono digitale PCM: 16 bit (48 kHz/2 can.); 12 bit (32 kHz/4 can.)
Sistema televisivo	Standard CCIR (625 righe, 50 campi) Segnale colore PAL
Sensore immagine	3 CCD da 1/3" (spostamento orizzontale pixel), circa 800.000 pixel Pixel effettivi: 4:3 circa 410.000 pixel 16:9 circa 550.000 pixel
Formato del nastro	Videocassette riportanti il contrassegno "MiniDV"
Velocità del nastro	SP: 18,83 mm/s, LP: 12,57 mm/s
Durata massima di registrazione (videocassetta da 80 min.)	SP: 80 min., LP: 120 min.
Tempo di avanzamento/ riavvolgimento rapido	Circa 2 min. e 20 sec. (con cassette da 60 min.)
Mirino	2", colori TFT, circa 200.000 pixel, configurazione RGB delta.
Microfono	Microfono a condensatore stereo elettrete
Attacco per obiettivo	Sistema di montaggio intercambiabile XL
Sistema AF	Messa a fuoco automatica TTL, Messa a fuoco manuale con anello di messa a fuoco (con obiettivo 20× L IS)
Bilanciamento del bianco	Bilanciamento automatico del bianco, bilanciamento preimpostato del bianco (per interni ed esterni) e bilanciamento personalizzato del bianco.
Illuminazione minima	0,8 lux (con obiettivo 20× L IS, modalità 50i, modalità manuale, otturatore 1/6, F1,6, Guadagno 18dB)
Illuminazione raccomandata	Superiore a 100 lux

Terminali ingresso/uscita

Terminale S-video	1 Vp-p/75 Ohm (segnale Y), 0,3 Vp-p/75 Ohm (segnale C)
Terminale video	jack RCA/jack BNC 1 Vp-p/75 Ohm non bilanciato
Terminale di uscita audio	2 gruppi di jack RCA (L, R) -10 dBv (carico di 47 kOhm, scala piena -12 dB), 3 kOhm o meno, non bilanciato.
Terminale di ingresso audio	FRONT MIC: mini jack stereo ø3,5 (non bilanciato), ATT: 20 dB -55 dBv (modalità Auto)/600 Ohm Max.: -67 dBv (modalità Manuale, max. volume) AUDIO 1, 2: jack RCA (non bilanciato) -10 dBv/47 kOhm REAR: jack XLR (pin1: schermatura, pin2: caldo, pin3: freddo), ATT: 20 dB -54 dBv (modalità Auto)/600 Ohm Max 1: -66 dBv (modalità Auto, guadagno REAR MIC fino a 12 dB) Max 2: -66 dBv (modalità Manuale, max. volume) Max 3: -78 dBv (modalità Manuale, max. volume, guadagno REAR MIC fino a 12 dB)
Terminale DV	Connettore speciale da 4 contatti (compatibile con il formato IEEE1394)
Terminale cuffie	mini jack stereo ø3,5 mm -23,5 dBv (carico 16 Ohm)/50 Ohm
Terminale LANC	mini jack stereo ø2,5 mm

Alimentazione/Altro

Alimentazione (nominale)	7,2 V CC
Consumo	7,1 W (registrazione con messa a fuoco automatica, obiettivo 20× L IS montato)
Temperatura di funzionamento	0 – 40 °C
Dimensioni (W × H × D)	225 × 220 × 496 mm
Peso (solo il corpo della videocamera) **(a pieno carico)**	2410 g 3545 g

Obiettivo

Alcune specifiche tecniche degli obiettivi vengono modificate, come mostrato qui sotto, se viene montato l'obiettivo XL2.

	Angolo di veduta		Dimensione di campo all distanza minima di messa a fuoco	
	Grandangolare	Teleobiettivo	Grandangolare	Teleobiettivo
Obiettivo 20× L IS	37° 54′ × 28° 6′ (4:3) 49° 18′ × 28° 6′ (16:9)	2° 0′ × 1° 24′ (4:3) 2° 36′ × 1° 24′ (16:9)	[20 mm] 45,0 × 32,5 mm (4:3) 61,2 × 32,5 mm (16:9)	[1 m] 50,1 × 36,5 mm (4:3) 66,9 × 36,5 mm (16:9)
Obiettivo zoom 16× IS II	37° 18′ × 27° 42′ (4:3) 48° 30′ × 27° 42′ (16:9)	2° 24′ × 1° 48′ (4:3) 3° 12′ × 1° 48′ (16:9)	[20 mm] 42,8 × 30,9 mm (4:3) 58,3 × 30,9 mm (16:9)	[1 m] 56,3 × 41,1 mm (4:3) 75,2 × 41,1 mm (16:9)
Obiettivo zoom 3× XL	57° 12′ × 43° 24′ (4:3) 72° 12′ × 43° 24′ (16:9)	20° 36′ × 15° 6′ (4:3) 27° 18′ × 15° 6′ (16:9)	[20 mm] 55,7 × 40,6 mm (4:3) 74,3 × 40,6 mm (16:9)	[0,5 m] 192,3 × 140,5 mm (4:3) 256,5 × 140,5 mm (16:9)
Obiettivo zoom manuale 16×	37° 54′ × 28° 6′ (4:3) 49° 18′ × 28° 6′ (16:9)	2° 30′ × 1° 48′ (4:3) 3° 18′ × 1° 48′ (16:9)	[50 mm] 56,7 × 40,9 mm (4:3) 77,3 × 40,9 mm (16:9)	[1 m] 39,8 × 29,2 mm (4:3) 53,0 × 29,2 mm (16:9)

Adattatore di alimentazione compatto CA-920

Alimentazione	100 – 240 V CA, 50/60 Hz
Consumo	24 W
Uscita nominale	Adattatore: 7,2 V DC, 2,0 A Caricabatteria: 8,4 V DC, 1,5 A
Temperature di funzionamento	0°– 40°C
Dimensioni	75 × 99 × 51 mm
Peso	215 g senza cavo di alimentazione

Pacco batteria BP-930

Tipo di batteria	Batteria ricaricabile a ioni di litio
Tensione nominale	7,2 V CC
Temperature di funzionamento	0°– 40°C
Capacità della batteria	3000 mAh
Dimensioni	38,2 × 39,0 × 70,5 mm
Peso	190 g

Il peso e le dimensioni sono approssimati. Salvo errori od omissioni. Soggetti a modifiche senza preavviso.

Glossario

16:9 43

A
Accessori 6, 114
Accessori opzionali 114
Accoppiatore DC. 12
Adattatore di alimentazione . . 11
All'estero, impiego della videocamera 110
Auto 51

B
Barre di colore 74
Batteria di backup 14
Bilanciamento del bianco 60
Bilanciamento missaggio 86
Bit dell'utente. 45

C
Centratore 32
Cinghia dell'impugnatura. 19
Cinghia per trasporto 19
Clear scan 69
Codice dati 90
Codice temporale 44
Condensa 108
Controllo DV. 78
Convertitore analogico-digitale. 97
Coring 65

D
Data e ora. 28
Dettaglio pelle 63
Doppiaggio DV 95

E
Esposizione 57

F
Fase colore 65
Filtro ND 41
Formato della data 80

G
Gamma 64
Ginocchio 64
Grana pellicola 73
Guadagno. 59
Guadagno di colore 64

I
Illuminazione a riflettore 51
Impugnatura zoom. 36
Indicatore del livello audio. . . . 49
Indicazioni sullo schermo. 102-104
Ingrandimento (zoom) 36

L
Linea analogica. 94
Lingua. 80
Livello di impostazione. 65
Livello di nero. 64

M
Maniglia zoom 36
Manutenzione 106
Master Pedestal 65
Matrice colore. 64
Menu 24
Messa a fuoco automatica 38
Messa a fuoco manuale 39
Mettere a fuoco 39
Microfono 18, 47
Mirino 15-18
Modalità audio 46
Modalità AV 51
Modalità Bassa luminosità 52
Modalità LP. 79
Modalità manuale 51
Modalità SP. 79
Modalità Tv. 51
Motivo a zebra 62

N
Nitidezza. 65

O
Obiettivo XL 20, 114

P
Pacco batteria 11
Pannello LCD. 17
Paraluce 21
Preimpostazione della messa a fuoco 40
Preimpostazione dello zoom . . 37
Preimpostazione personalizzata 64
Programma AE 51
Programma di registrazione . . . 51
Protezione dei nastri. 110
Pulsanti personalizzati 70

R
Rassegna della registrazione . . 34
Registrazione 30
Registrazione audio 46
Registrazione da bassa angolazione.. 31
Registrazione di caratteri 79
Registrazione facile 51
Ricerca della fine 35
Ricerca della registrazione 34
Ricerca delle sequenze 82
Ricerca indice 88
Ricerca per data 89
Riduzione della rumorosità (NR). 65
Riproduzione 81
Risoluzione dei problemi 111
Risparmio energetico 31

S
Schermo largo. 43
Schermo TV. 83
Scorrimento AE. 58
Scrittura indice 71
Segnale di riferimento audio . . 74
Sensore situato sulla videocamera 22
Spia di registrazione. 79

T
Telecomando 22
Terminale DV 95, 99
Testine video. 108
Timer autoscatto. 77
Timer di intervallo 75
Tonalità. 63

U
Uscita audio 86

V
VCR STOP 31, 70
Velocità dei fotogrammi. 42
Velocità dell'otturatore 54

Z
Zero set memory. 87

Diagramma audio a blocchi

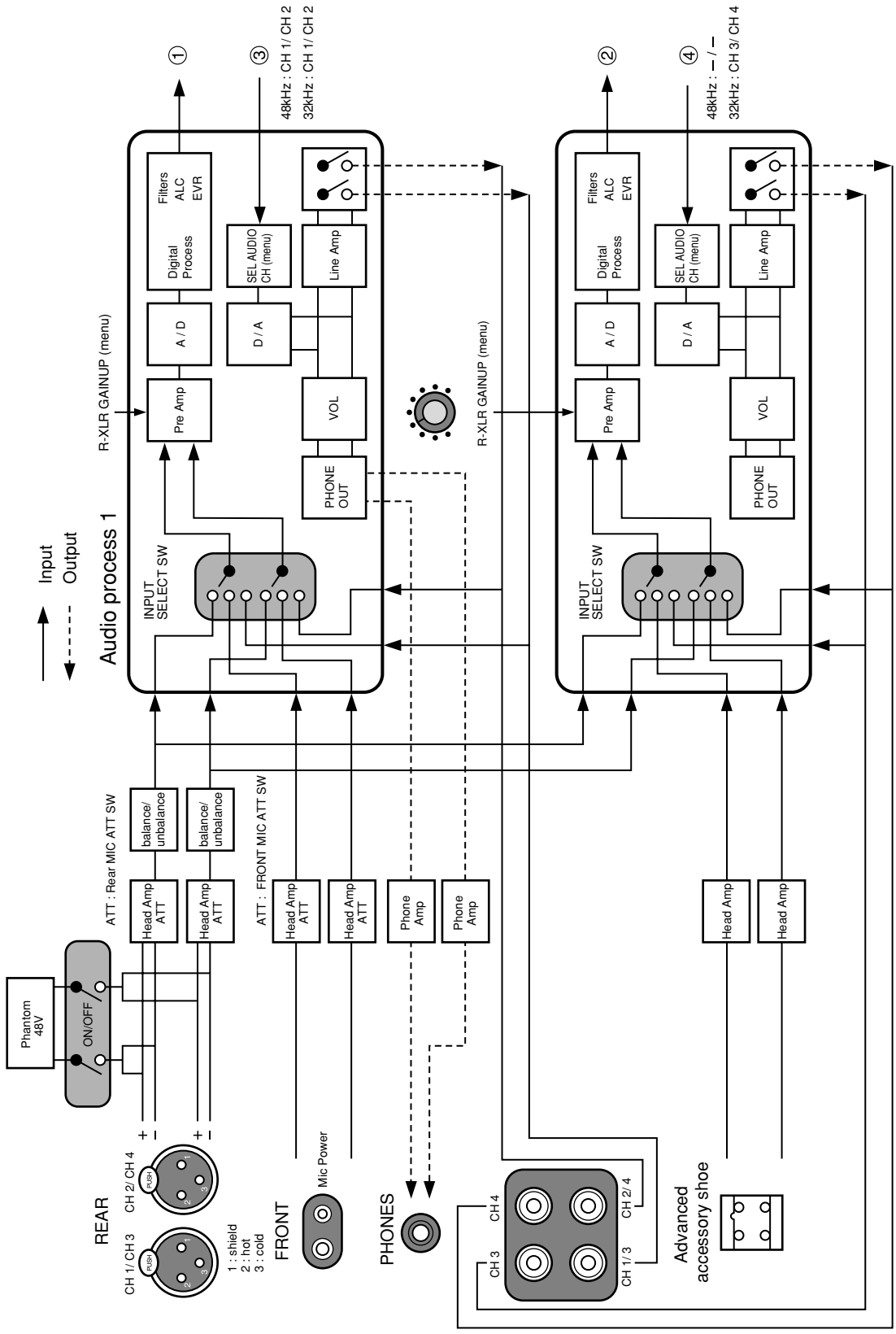

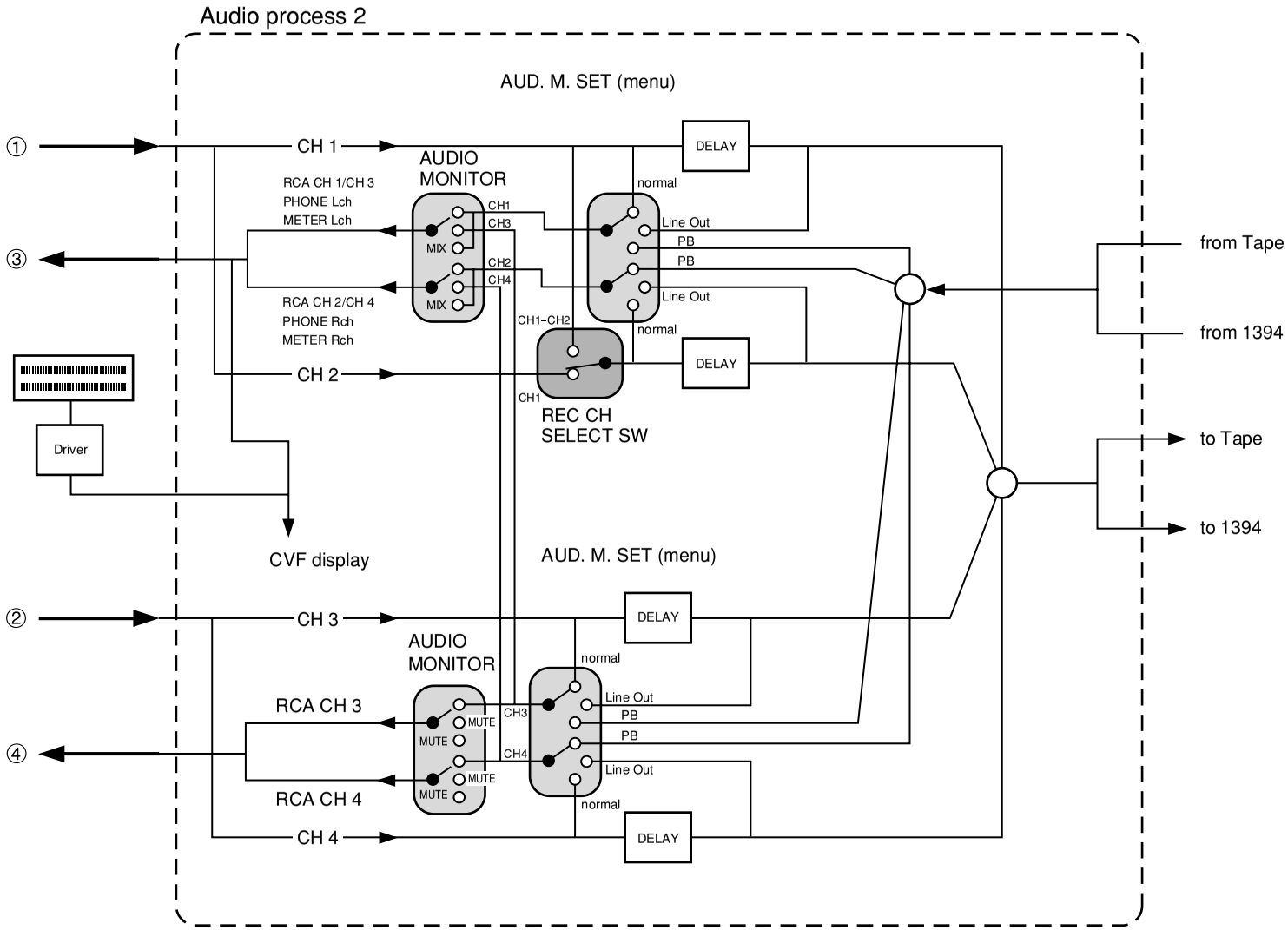
Audio process 2
AUD. M. SET (menu)
①
③
②
④
CH 1
CH 2
CH 3
CH 4
RCA CH 1/CH 3
PHONE Lch
METER Lch
RCA CH 2/CH 4
PHONE Rch
METER Rch
AUDIO MONITOR
MIX
CH1
CH3
CH2
CH4
CH1–CH2
REC CH SELECT SW
normal
Line Out
PB
DELAY
Driver
CVF display
RCA CH 3
RCA CH 4
MUTE
from Tape
from 1394
to Tape
to 1394

Canon

Canon Europa N.V.
P.O. Box 2262, 1180 EG Amstelveen, the Netherlands
www.canon-europa.com

France:
Canon Communication & Image France S.A.
102, Avenue du Général de Gaulle 92257
LA GARENNE COLOMBES CEDEX
Tél: (1)-41-30-15-15
www.canon.fr

Suisse:
Canon Schweiz AG
Division vente indirecte
Industriestrasse 12, 8305 Dietlikon
Tél: (01)-835 68 00, Fax: (01)-835 68 88
www.canon.ch

Belgique:
Canon Belgium N.V./S.A.
Bessenveldstraat 7, 1831 Diegem (Machelen)
Tél: (02)-7220411, Fax: (02)-7213274
www.canon.be

Luxembourg:
Canon Luxembourg SA
Rue des joncs 21, L-1818 Howald
Tel: (352) 48 47 961
www.canon.lu

Deutschland:
Canon Deutschland GmbH
Europark Fichtenhain A10
47807 Krefeld, Germany
Hotline: 0180-5006022 (0,12 Euro/Min.)
www.canon.de

Schweiz:
Canon Schweiz AG
Geschäftsbereich Wiederverkauf
Industriestrasse 12, 8305 Dietlikon
Telefon: (01)-835 68 00
Fax: (01)-835 68 88
www.canon.ch

Österreich:
Canon GmbH
Zetschegasse 11, 1232 Wien
Telefon: (1)-66146
Fax: (1)-66146308, Telex: 136 860
www.canon.at

Italia:
Canon Italia S.p.A.
Divisione Photo Video
Via Milano 8
I-20097 San Donato Milanese (MI)
Tel: (02)-82481, Fax: (02)-82484600
www.canon.it

Supporto Clienti per Prodotti Consumer:
Tel: 848 800 519
www.canon.it/supporto

Document réalisé avec du papier recyclé à 100%.
Gedruckt zu 100% auf Recyclingpapier.
Stampato su carta riutilizzata al 100%.

0043W167
PUB.DIM-651
0000Ni0.0

© CANON INC. 2004

DY8-9120-444-000

PRINTED IN JAPAN
IMPRIME AU JAPON