SONY 4-546-775-**11** (1)

XLR Adaptor Kit

Bedienungsanleitung / Gebruiksaanwijzing / Bruksanvisning / Istruzioni per l'uso / Manual de instruções / Οδηγίες λειτουργίας / Instrukcja obsługi / Návod na obsluhu / Használati útmutató

Multi Interface Shoe

XLR-K2M

© 2014 Sony Corporation Printed in Japan

4546775110

http://www.sony.net/

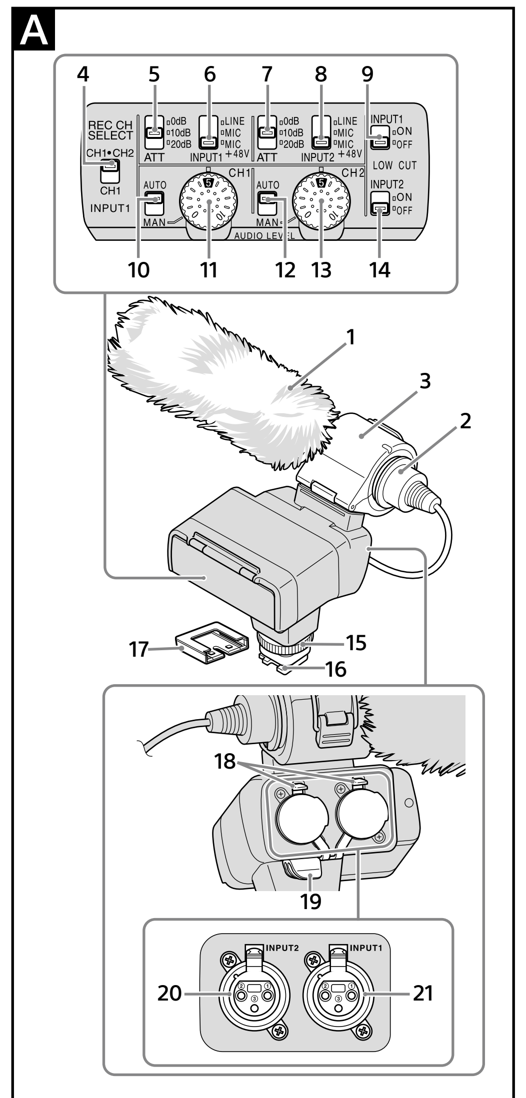

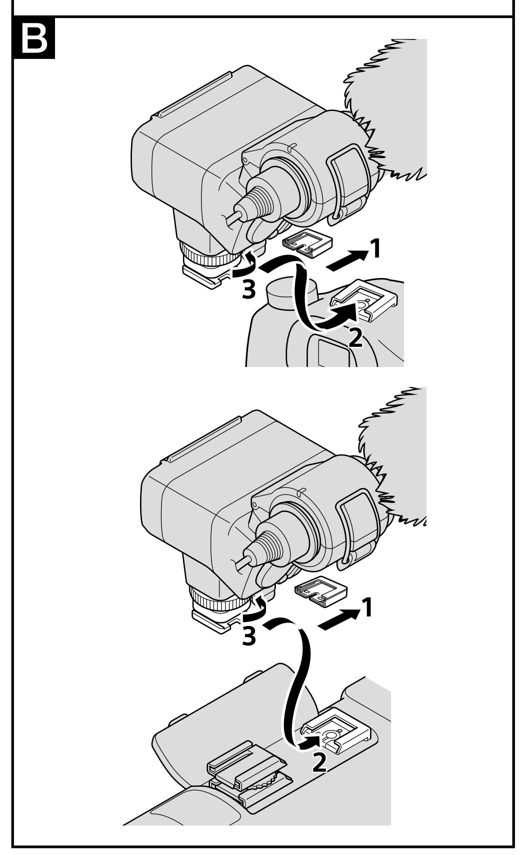

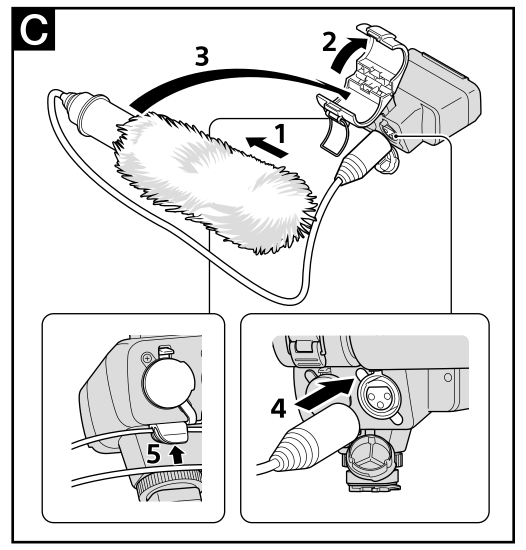

Deutsch

Lesen Sie diese Anleitung vor Inbetriebnahme des Produkts bitte genau durch und bewahren Sie sie zum späteren Nachschlagen sorgfältig auf.

WARNUNG

Um Feuergefahr und die Gefahr eines elektrischen Schlags zu verringern, setzen Sie das Gerät weder Regen noch Feuchtigkeit aus.
Außer Reichweite kleiner Kinder halten, um versehentliches Verschlucken zu vermeiden.

Für Kunden in Europa

Entsorgung von gebrauchten elektrischen und elektronischen Geräten (anzuwenden in den Ländern der Europäischen Union und anderen europäischen Ländern mit einem separaten Sammelsystem für diese Geräte)
Das Symbol auf dem Produkt oder seiner Verpackung weist darauf hin, dass dieses Produkt nicht als normaler Haushaltsabfall zu behandeln ist, sondern an einer Annahmestelle für das Recycling von elektrischen und elektronischen Geräten abgegeben werden muss. Durch Ihren Beitrag zum korrekten Entsorgen dieses Produkts schützen Sie die Umwelt und die Gesundheit Ihrer Mitmenschen. Umwelt und Gesundheit werden durch falsches Entsorgen gefährdet. Materialrecycling hilft, den Verbrauch von Rohstoffen zu verringern. Weitere Informationen zum Recycling dieses Produkts erhalten Sie bei Ihrer Gemeindeverwaltung, den kommunalen Entsorgungsbetrieben oder dem Geschäft, in dem Sie das Produkt gekauft haben.

< Hinweis für Kunden in Ländern, in denen EU-Richtlinien gelten >

Hersteller: Sony Corporation, 1-7-1 Konan Minato-ku Tokio, 108-0075 Japan
Für EU Produktkonformität: Sony Deutschland GmbH, Hedelfinger Strasse 61, 70327 Stuttgart, Deutschland

Merkmale und Funktionen

Der XLR-K2M ist ein Satz einschließlich eines XLR-Adaptors, für ein mit einem Multi-Interface-Schuhe ausgestattetes Gerät und ein Mikrofon.
Manche Kameramodelle mit einem Multi-Interface-Schuh können nicht mit diesem Satz verwendet werden.
Für Einzelheiten über mit diesem Gerät kompatible Kameramodelle besuchen Sie die Website von Sony für Ihr Gebiet oder wenden Sie sich an Ihren Fachhändler von Sony oder die nächstliegende autorisierte Sony-Kundendienstvertretung.

Hinweise zur Verwendung

- Das Mikrofon ist ein Präzisionsgerät. Lassen Sie es nicht fallen, stoßen Sie es nicht an und schützen Sie es vor extremen Erschütterungen.
- Wenn das Mikrofon in der Nähe von Lautsprechern platziert wird, kann Heulen (akustische Rückkopplung) auftreten. Stellen Sie in diesem Fall das Mikrofon so weit wie möglich von den Lautsprechern entfernt auf oder senken Sie die Lautstärke des betreffenden Lautsprechers.
- Greifen Sie dieses Gerät nicht zum Anheben oder Tragen, wenn es an der Kamera angebracht ist.
- Um dieses Gerät zu tragen, nehmen Sie es von der Kamera ab, bringen Sie die Anschlussteil-Schutzkappe an und setzen es in die mitgelieferte Tragetasche.

Hinweise zum Wechseln des Objektivs
- Vor dem Wechseln des Objektivs nehmen Sie dieses Gerät von der Kamera ab.
- Vor den Wechseln des Objektivs prüfen Sie, dass keine Fasern vom Windschutz am Objektiv oder an der Kamera anhaften. Entfernen Sie jegliche Fasern mit einem Gebläse usw. und wechseln Sie dann das Objektiv.
- Nach der Verwendung dieses Geräts wird empfohlen, das Objektiv zu reinigen.

A Identifikation der Teile

1 Windschutz **2** Mikrofon **3** Mikrofonhalter
4 REC CH SELECT (INPUT1)-Schalter **5** ATT (INPUT1)-Schalter
6 INPUT1 (LINE/MIC/MIC+48V)-Schalter
7 ATT (INPUT2)-Schalter
8 INPUT2 (LINE/MIC/MIC+48V)-Schalter
9 LOW CUT (INPUT1)-Schalter **10** AUTO/MAN (CH1)-Schalter
11 AUDIO LEVEL (CH1)-Scheibe
12 AUTO/MAN (CH2)-Schalter
13 AUDIO LEVEL (CH2)-Scheibe
14 LOW CUT (INPUT2)-Schalter **15** Sperrscheibe
16 Multi-Interface-Fuß **17** Anschlussteil-Schutzkappe
18 Entriegelungshebel **19** Kabelhalter **20** INPUT2-Buchse
21 INPUT1-Buchse

Eingabe externen Tons: 20, 21
Wählen einer Tonquelle: 6, 8
Wählen eines Tonquellenpegels: 5, 7
Wählen einer Kanaleinstellung zur Aufnahme: 4
Wählen des Aufnahmepegels: 10, 11, 12, 13
Ein-/Ausschalten der Windgeräusch-Verringerung: 9, 14

B Anbringen des XLR-Adapters

1. **Nehmen Sie die Anschlussteil-Schutzkappe vom Anschlussstecker des XLR-Adapters ab.**
Prüfen Sie, ob der Sperrstift nicht von der Unterseite des Multi-Interface-Fußes des XLR-Adapters herausragt.
2. **Schließen Sie den Multi-Interface-Fuß des XLR-Adapters an den Multi-Interface-Schuh der Kamera an.**
3. **Ziehen Sie die Sperrscheibe des XLR-Adapters fest.**

Hinweise
- Setzen Sie den Multi-Interface-Fuß des XLR-Adapters vollständig in den Multi-Interface-Schuh der Kamera ein, und ziehen Sie die Sperrscheibe sicher fest. Stellen Sie sicher, dass dieses Gerät sicher angebracht ist.

Beim Abnehmen des XLR-Adapters

Lösen Sie die Sperrscheibe des XLR-Adapters, bevor Sie den XLR-Adapter abnehmen.

C Anbringen des Mikrofons

1. **Bringen Sie den Windschutz (A-1) am Mikrofon an.**
2. **Lösen Sie den Anschlag des Mikrofonhalters und öffnen Sie die Abdeckung.**
3. **Setzen Sie das Mikrofon so in den Halter, dass der Modellname (ECM-XM1) am Mikrofon nach oben weist. Schließen Sie dann die Abdeckung und verriegeln den Anschlag fest.**
4. **Verbinden Sie den Anschlussstecker des Mikrofons mit der INPUT1-Buchse am XLR-Adapter.**
Verbinden Sie den Anschlussstecker des Mikrofons mit der INPUT1-Buchse, wenn Sie ein Gerät anschließen.
5. **Setzen Sie das Mikrofonkabel in den Kabelhalter (A-19) am XLR-Adapter.**
- Siehe „Audio-Einrichtung" für Tonaufnahme.
- Wenn das Kabel zu stark gezogen wird oder zu locker am Kabelhalter angebracht ist, kann sich das am Mikrofonhalter angebrachte Mikrofon stark neigen. Um den vollen Antivibrationseffekt zu erzielen, stellen Sie sicher, dass sich das Mikrofon nicht zu stark neigt.

Beim Abnehmen des Mikrofonkabels

① Nehmen Sie das Mikrofon vom Mikrofonhalter ab.
② Ziehen Sie den Mikrofonstecker ab, während Sie den Entriegelungshebel (A-**18**) nach unten drücken.

Audio-Einrichtung

Verwendung des mitgelieferten Mikrofons

Sie können unidirektionalen Mono-Ton mit dem Mikrofon aufnehmen.

1. **Stellen Sie den INPUT1 (LINE/MIC/MIC+48V)-Schalter auf MIC+48V.**
2. **Stellen Sie den REC CH SELECT (INPUT1)-Schalter auf CH1·CH2.**
Diese Einstellung erlaubt Aufnahme auf sowohl CH1 als auch CH2. Stellen Sie den Schalter CH1, wenn Sie nur auf CH1 aufnehmen wollen.

Anpassen des Aufnahmepegels

Sie können den Aufnahme-Eingangspegel von den INPUT1/INPUT2-Buchsen anpassen.
Sie können nicht den Aufnahmepegel vom eingebauten Mikrofon und der MIC-Eingangsbuchse anpassen.

1. **Stellen Sie den AUTO/MAN (CH1/CH2)-Schalter des anzupassenden Kanals auf MAN.**
2. **Drehen Sie die AUDIO LEVEL-Scheibe zum Anpassen der Lautstärke auf den richtigen Pegel.**
Prüfen Sie mit Kopfhörern oder dem Audio-Pegelmesser, ob die Lautstärke auf dem richtigen Pegel ist.

Zum Rückstellen auf automatische Anpassung
Stellen Sie den AUTO/MAN (CH1/CH2)-Schalter auf AUTO.

Verringern von Windgeräusch

Sie können Windgeräusch-Eingang von den INPUT1/INPUT2-Buchsen verringern.

Stellen Sie den LOW CUT (INPUT1)-Schalter oder den LOW CUT (INPUT2)-Schalter auf ON.

Verwendung eines externen Audiogeräts

Stellen Sie wie folgt ein, wenn Sie ein anderes als das mitgelieferte Mikrofon oder ein externes Audiogerät (Mischpult usw.) verwenden.

1. **Wählen Sie die einzuspeisende Tonquelle.**
Stellen Sie den INPUT1/INPUT2 (LINE/MIC/MIC+48V)-Schalter entsprechend dem an die INPUT1/INPUT2 -Buchsen anzuschließenden Gerät ein.
Externes Audiogerät (Mischpult usw.): LINE
Dynamisches Mikrofon oder Mikrofon mit eingebauter Batterie: MIC
Mikrofon, das mit 48-V-Phantomstromversorgung konform ist: MIC+48V
Hinweise
- Wenn Sie ein Gerät anschließen, das nicht 48-V-Phantomstromversorgung unterstützt, können Fehlfunktionen auftreten, wenn Sie den Schalter auf MIC+48V stellen. Prüfen Sie dies vor dem Anschließen des Geräts.
- Wenn störendes Rauschen von nicht verwendeten Buchsen kommt, stellen Sie den INPUT1/INPUT2 (LINE/MIC/MIC+48V)-Schalter der nicht verwendeten Buchse auf LINE.
2. **Stellen Sie den Eingangspegel des Mikrofons ein.**
Wenn der INPUT1/INPUT2 (LINE/MIC/MIC+48V)-Schalter auf MIC oder MIC+48V gestellt ist, können Sie den gewünschten Eingangspegel mit dem ATT (INPUT1/INPUT2)-Schalter einstellen.
Nehmen Sie die Anpassung entsprechend der Mikrofonempfindlichkeit vor.
ATT 10dB wird bei Verwendung des mitgelieferten Mikrofons (ECM-XM1) empfohlen.
Die Eingangspegel sind wie folgt.
ATT 0dB: -60 dBu
ATT 10dB: -50 dBu
ATT 20dB: -40 dBu
Hinweise
- Wenn der INPUT1/INPUT2 (LINE/MIC/MIC+48V)-Schalter auf LINE gestellt ist, ist der Eingangspegel fest auf +4 dBu gestellt. Auch wenn Sie den ATT-Schalter zurückstellen ändert sich der Eingangspegel nicht.
3. **Stellen Sie den aufzunehmenden Kanal ein.**
Sie können den aufzunehmenden Kanal mit dem REC CH SELECT (INPUT1)-Schalter wählen.

Stellung des REC CH SELECT (INPUT1)-Schalters	Auf CH1 und CH2 aufgenomener Ton
CH1·CH2	INPUT1 → CH1, CH2
CH1	INPUT1 → CH1 INPUT2 → CH2

- Zur Verwendung eines Stereomikrofons mit zwei XLR (3PIN)-Steckern schließen Sie Lch an die INPUT1-Buchse und Rch an die INPUT2-Buchse an, und stellen Sie den REC CH SELECT (INPUT1)-Schalter auf CH1.

Technische Daten

Abmessungen (ca.)
XLR-Adapter (XLR-A2M) Einheit
116,5 mm × 105,5 mm × 75 mm (B/H/T)
(ohne Kabel und vorstehende Teile)
Mikrofon (ECM-XM1)
21 mm × 162 mm (Durchmesser/Länge)
(ausgenommen Windschutz und Kabel)
Gewicht (ca.)
XLR-Adapter (XLR-A2M) Einheit 250 g
Mikrofon (ECM-XM1) 121,5 g
Betriebstemperatur 0 °C bis 40 °C
Lagertemperatur -20 °C bis +60 °C
Eingangsbuchsen
INPUT1/INPUT2-Buchsen: XLR3-pol, Buchse
MIC: -60 dBu /-50 dBu /-40 dBu, 3 kΩ (Kilo-Ohm)
LINE: +4 dBu, 10 kΩ (Kilo-Ohm) (0 dBu = 0,775 Veff)
Mitgeliefertes Zubehör
XLR-Adapter (XLR-A2M) (1), Mikrofon (ECM-XM1) (1), Windschutz (1), Anschlussteil-Schutzkappe (1), Tragetasche (1), Anleitungen

Änderungen bei Design und technischen Daten bleiben ohne vorherige Ankündigung vorbehalten.

Multi Interface Shoe ist ein Warenzeichen der Sony Corporation.

Nederlands

Voordat u het product bedient, dient u eerst deze handleiding aandachtig door te lezen en hem te bewaren voor toekomstige naslag.

WAARSCHUWING

Om het gevaar van brand of elektrische schokken te verkleinen, mag het apparaat niet worden blootgesteld aan regen of vocht.
Buiten bereik van kinderen houden om onverhoeds doorslikken te voorkomen.

Voor klanten in Europa

Verwijdering van oude elektrische en elektronische apparaten (van toepassing in de Europese Unie en andere Europese landen met gescheiden inzamelingssystemen)
Dit symbool op het product of op de verpakking wijst erop dat dit product niet als huishoudelijk afval mag worden behandeld. Het moet echter naar een inzamelingspunt worden gebracht waar elektrische en elektronische apparatuur wordt gerecycled. Als u ervoor zorgt dat dit product op de correcte manier wordt verwerkt, helpt u mogelijke negatieve gevolgen voor mens en milieu die zouden kunnen veroorzaakt worden in geval van verkeerde afvalbehandeling te voorkomen. Het recycleren van materialen draagt bij tot het behoud van natuurlijke bronnen. Voor meer details in verband met het recyclen van dit product, kan u contact opnemen met de gemeentelijke instanties, de organisatie belast met de verwijdering van huishoudelijk afval of de winkel waar u het product hebt gekocht.

< Kennisgeving voor klanten in de landen waar EU-richtlijnen van toepassing zijn >

Producent: Sony Corporation, 1-7-1 Konan Minato-ku Tokyo, 108-0075 Japan
Voor EU-product conformiteit: Sony Deutschland GmbH, Hedelfinger Strasse 61, 70327 Stuttgart, Duitsland

Kenmerken

De XLR-K2M is een set die een XLR-adapter bevat voor een toestel dat is uitgerust met een multi-interfaceschoen en een microfoon.
Sommige cameramodellen met een multi-interfaceschoen kunnen niet met deze set worden gebruikt.
Voor meer informatie over compatibele cameramodellen van dit apparaat, bezoekt u de website van Sony in uw gebied, of neemt u contact op met uw Sony-dealer of plaatselijk bevoegde Sony-servicefaciliteit.

Opmerkingen bij het gebruik

- De microfoon is een precisie-instrument. Laat het niet vallen, sla er niet tegen en zorg dat er niet hard tegen gestoten wordt.
- Als de microfoon naast luidsprekers wordt geplaatst, kan er een galmend effect (akoestische feedback) optreden. Als dit gebeurt dient u de microfoon zover mogelijk bij de luidsprekers vandaan te plaatsen of het volume van de luidsprekers te verlagen.
- Houd uw camera niet vast aan dit apparaat en gebruik het niet om de camera mee te dragen.
- Om dit apparaat te dragen, haalt u het van de camera af, bevestigt u de beschermkap van de connector aan dit apparaat en plaatst u deze in de meegeleverde draagtas.

Opmerkingen over het wisselen van de lens
- Voordat u de lens gaat wisselen, dient u altijd dit apparaat van de camera te verwijderen.
- Voordat u de lens gaat wisselen, dient u te controleren of er vezels van de windkap op de lens of op de camera zitten. Veeg eventuele vezels weg met een blazer etc. en wissel vervolgens de lens.
- Na gebruik van dit apparaat wordt aangeraden om de lens te reinigen.

A Overzicht van de onderdelen

1 Windkap **2** Microfoon **3** Microfoonhouder
4 REC CH SELECT (INPUT1) schakelaar
5 ATT (INPUT1) schakelaar
6 INPUT1 (LINE/MIC/MIC+48V) schakelaar
7 ATT (INPUT2) schakelaar
8 INPUT2 (LINE/MIC/MIC+48V) schakelaar
9 LOW CUT (INPUT1) schakelaar
10 AUTO/MAN (CH1) schakelaar
11 AUDIO LEVEL (CH1) knop **12** AUTO/MAN (CH2) schakelaar
13 AUDIO LEVEL (CH2) knop
14 LOW CUT (INPUT2) schakelaar **15** Vergrendelingsknop
16 Multi-interfacevoet **17** Beschermkap van de connector
18 Ontgrendelhendel **19** Kabelhouder
20 INPUT2 aansluiting **21** INPUT1 aansluiting

Extern geluid aansluiten: 20, 21
Een geluidsbron selecteren: 6, 8
Een geluidsbronniveau selecteren: 5, 7
Een kanaalinstelling voor opname selecteren: 4
Een opnameniveau selecteren: 10, 11, 12, 13
Windruisreductie ON/OFF schakelen: 9, 14

B De XLR-adapter bevestigen

1. **Maak de beschermkap van de connector los van de connectoraansluiting van de XLR-adapter.**
Controleer of de vergrendelingspen niet uitsteekt uit de onderkant van de multi-interfacevoet van de XLR-adapter.
2. **Bevestig de multi-interfacevoet van de XLR-adapter aan de multi-interfaceschoen van de camera.**
3. **Draai vervolgens de vergrendelingsknop van de XLR-adapter goed vast.**

Opmerkingen
- Steek de multi-interfacevoet van de XLR-adapter volledig in de multi-interfaceschoen van de camera en draai de vergrendelingsknop goed vast. Zorg dat dit apparaat goed is vastgemaakt.

De XLR-adapter losmaken

Maak de vergrendelingsknop van de XLR-adapter volledig los voordat u de XLR-adapter losmaakt.

C De microfoon bevestigen

1. **Bevestig de windkap (A-1) aan de microfoon.**
2. **Ontgrendel de stop van de microfoonhouder en open de klep.**
3. **Plaats de microfoon in de houder zodat de modelnaam (ECM-XM1) op de microfoon naar boven wijst. Sluit de klep en vergrendel de stop goed.**
4. **Sluit de connectoraansluiting van de microfoon aan op de INPUT1-aansluiting van de XLR-adapter.**
Sluit de connectoraansluiting van de microfoon aan op de INPUT1-aansluiting als u één toestel aansluit.
5. **Plaats de microfoonkabel in de kabelhouder (A-19) op de XLR-adapter.**
- Zie "Audio-installatie" voor het opnemen van audio.
- Als er te hard aan de kabel wordt getrokken, of als de bevestiging aan de kabelhouder te los zit, kan de microfoon die bevestigd is op de microfoonhouder flink kantelen.
Om maximaal te kunnen profiteren van een anti-trilfunctie, moet u ervoor zorgen dat de microfoon niet te veel kan kantelen.

De microfoonkabel losmaken

① Maak de microfoon los van de microfoonhouder.
② Maak de microfoonaansluiting los door de ontgrendelhendel (A-**18**) omlaag te drukken.

Audio-installatie

De meegeleverde microfoon gebruiken

U kunt gericht mono-geluid opnemen met de microfoon.

1. **Zet de INPUT1 (LINE/MIC/MIC+48V) schakelaar op MIC+48V.**
2. **Zet de REC CH SELECT (INPUT1) schakelaar op CH1·CH2.**
Dit schakelt het opnemen in op zowel CH1 en CH2. Zet de schakelaar op CH1 indien u uitsluitend wilt opnemen op CH1.

Het opnameniveau aanpassen:

U kunt het opnameniveau van het ontvangen signaal aanpassen met de INPUT1/INPUT2-aansluitingen.
U kunt het opnameniveau van de interne microfoon en MIC-ingangaansluiting niet aanpassen.

1. **Zet de AUTO/MAN (CH1/CH2) schakelaar van het kanaal dat u wilt instellen naar MAN.**
2. **Draai de AUDIO LEVEL knop om het volume op het juiste niveau te zetten.**
Controleer of het volume het juiste niveau heeft met de hoofdtelefoon of met de audioniveaumeter.

De automatische aanpassing herstellen
Zet de AUTO/MAN (CH1/CH2) schakelaar naar AUTO.

Windruis reduceren

U kunt de windruis in het ontvangen signaal reduceren met de INPUT1/INPUT2-aansluitingen.

Zet de LOW CUT (INPUT1) schakelaar of LOW CUT (INPUT2) schakelaar naar ON.

Een externe audiobron gebruiken

Stel als volgt in als u een andere microfoon gebruikt dan de meegeleverde microfoon of een extern audiotoestel (mixer, etc.).

1. **Seleeer de geluidsbron die u wilt ontvangen.**
Zet de INPUT1/INPUT2 (LINE/MIC/MIC+48V) schakelaar volgens het aan te sluiten toestel op de INPUT1/INPUT2-aansluitingen.
Extern audiotoestel (mixer, etc.): LINE
Dynamische microfoon of microfoon met ingebouwde batterij: MIC
Microfoon die voldoet aan 48V fantoomkracht: MIC+48V
Opmerkingen
- Indien u een toestel aansluit dat niet voldoet aan 48V fantoomkracht kan er een storing optreden als u de schakelaar op MIC+48V zet. Controleer dit voordat u het toestel aansluit.
- Indien de ruis van de niet gebruikte aansluitingen u stoort, zet u de INPUT1/INPUT2 (LINE/MIC/MIC+48V) schakelaar van de ongebruikte aansluiting op LINE.
2. **Het ingangniveau van de microfoon instellen.**
Wanneer de INPUT1/INPUT2 (LINE/MIC/MIC+48V) schakelaar is ingesteld op MIC of MIC+48V, dan kunt u het ingangniveau instellen met de ATT (INPUT1/INPUT2) schakelaar.
Aanpassen volgens de gevoeligheid van de microfoon.
ATT 10dB wordt aanbevolen wanneer u de meegeleverde microfoon gebruikt (ECM-XM1).
De ingangniveaus zijn als volgt:
ATT 0dB: -60dBu
ATT 10dB: -50dBu
ATT 20dB: -40dBu
Opmerkingen
- Wanneer de INPUT1/INPUT2 (LINE/MIC/MIC+48V) schakelaar is ingesteld op LINE, staat het ingangniveau vast op +4dBu. Zelfs als u de ATT-schakelaar reset, verandert het ingangniveau niet.
3. **Het kanaal instellen dat moet worden opgenomen.**
U kunt het kanaal dat moet worden opgenomen, instellen met de REC CH SELECT (INPUT1)-schakelaar.

Positie van de REC CH SELECT (INPUT1) schakelaar	Audio opgenomen op CH1 & CH2
CH1·CH2	INPUT1 → CH1, CH2
CH1	INPUT1 → CH1 INPUT2 → CH2

- Om een stereomicrofoon te gebruiken met twee XLR (3PIN)-aansluitingen, sluit u de Lch aan op de INPUT1-aansluiting en Rch op de INPUT2-aansluiting, en zet u de REC CH SELECT (INPUT1) schakelaar op CH1.

Technische gegevens

Afmetingen (ongeveer)
XLR-adapter (XLR-A2M) apparaat
116,5 mm × 105,5 mm × 75 mm (b/h/d)
(exlusief het snoer en uitstekende delen)
Microfoon (ECM-XM1)
21 mm × 162 mm (doorsnede/lengte)
(exclusief windkap en snoer)
Gewicht (Ongeveer)
XLR-adapter (XLR-A2M) apparaat 250 g
Microfoon (ECM-XM1) 121,5 g
Bedrijfstemperatuur 0 °C tot 40 °C
Opslagtemperatuur -20 °C tot +60 °C
Ingangaansluitingen
INPUT1/INPUT2-aansluitingen: XLR3-pen, vrouwtje
MIC: -60 dBu /-50 dBu /-40 dBu, 3 kΩ (kilohms)
LINE: +4 dBu, 10 kΩ (kilohms) (0 dBu=0,775 Vrms)
Bijgeleverde toebehoren
XLR-adapter (XLR-A2M) (1), Microfoon (ECM-XM1) (1), Windkap (1), Beschermkap van de connector (1), Draagtas (1), Handleiding en documentatie

Wijzigingen in ontwerp en technische gegevens voorbehouden, zonder kennisgeving.

Multi Interface Shoe is een handelsmerk van Sony Corporation.

Svenska

Läs noga igenom denna bruksanvisning innan produkten tas i bruk. Spara bruksanvisningen.

VARNING

Utsätt inte kameran för regn eller fukt eftersom det kan medföra risk för brand eller elstötar.
Förvaras oåtkomligt för asmå barn för att förhindra oavsiktlig förtäring.

För kunder i Europa

Omhändertagande av gamla elektriska och elektroniska produkter (Användbar i den Europeiska Unionen och andra Europeiska länder med separata insamlingssystem)
Symbolen på produkten eller emballaget anger att produkten inte får hanteras som hushållsavfall. Den skall i stället lämnas in på uppsamlingsplats för återvinning av el- och elektronikkomponenter. Genom att säkerställa att produkten hanteras på rätt sätt bidrar du till att förebygga eventuella negativa miljö- och hälsoeffekter som kan uppstå om produkten kasseras som vanligt avfall. Återvinning av material hjälper till att bibehålla naturens resurser. För ytterligare upplysningar om återvinning bör du kontakta lokala myndigheter eller sophämtningstjänst eller affären där du köpte varan.

< Anmärkning för kunder i de länder som följer EU-direktiv>

Tillverkare: Sony Corporation, 1-7-1 Konan Minato-ku Tokyo, 108-0075 Japan
För EU:s produktöverensstämmelse: Sony Deutschland GmbH, Hedelfinger Strasse 61, 70327 Stuttgart, Tyskland

Egenskaper

XLR-K2M är ett kit som inkluderar en XLR-adapter för en enhet utrustad med en Multi-gränssnittssko och en mikrofon.
Vissa kameramodeller med en Multi-gränssnittssko kan inte användas med detta kit.
För mer information om kompatibla kameramodeller för denna enhet, besök webbplatsen för Sony i ditt område, eller kontakta din återförsäljare för Sony eller närmaste auktoriserade Sony-serviceverkstad.

Att tänka på vid användning

- Mikrofonen är ett precisionsinstrument. Tappa den inte, knacka inte på den, och utsätt den inte för hårda stötar.
- Om mikrofonen placeras nära högtalare, kan det uppstå tjutande ljud (akustisk rundgång). Om det inträffar, placera mikrofonen så långt bort som möjligt från högtalarna, eller sänk högtalarvolymen.
- Håll inte i denna enhet för att lyfta upp eller bära kameran när den är monterad.
- När du ska bära denna enhet, ta bort den från kameran, sätt fast kontaktskyddet på denna enhet och lägg ner den i den medföljande bärväskan.

Att tänka på vid byte av objektiv
- Innan du byter objektivet, ta bort denna enhet från kameran.
- Innan du byter objektivet, kontrollera om det finns några fibrer från vindskyddet på objektivet eller kamerahuset. Borsta bort fibrer med en blåsborste etc. och byt sedan objektivet.
- Efter att du har använt denna enhet, rekommenderas rengöring av objektivet.

A Delarnas namn

1 Vindskydd **2** Mikrofon **3** Mikrofonhållare
4 REC CH SELECT (INPUT1)-omkopplare
5 ATT (INPUT1)-omkopplare
6 INPUT1 (LINE/MIC/MIC+48V)-omkopplare
7 ATT (INPUT2)-omkopplare
8 INPUT2 (LINE/MIC/MIC+48V)-omkopplare
9 LOW CUT (INPUT1)-omkopplare
10 AUTO/MAN (CH1)-omkopplare
11 AUDIO LEVEL (CH1)-reglage
12 AUTO/MAN (CH2)-omkopplare
13 AUDIO LEVEL (CH2)-reglage
14 LOW CUT (INPUT2)-omkopplare **15** Låsratt
16 Multi-gränssnittsfot **17** Kontaktskydd **18** Frigöringsspak
19 Kabelhållare **20** INPUT2-jack **21** INPUT1-jack

Mata in externt ljud: 20, 21
Välja en ljudkälla: 6, 8
Välja en nivå för ljudkälla: 5, 7
Välja kanalinställning för inspelning: 4
Välja inspelningsnivån: 10, 11, 12, 13
Slå på (ON) och av (OFF) reducering av vindbrus: 9, 14

B Sätta fast XLR-adaptern

1. **Ta av kontaktskyddet från XLR-adapterns anslutningskontakt.**
Kontrollera att låstappen inte sticker ut från undersidan av multi-gränssnittsfoten på XLR-adaptern.
2. **Sätt fast XLR-adapterns multi-gränssnittsfot på kamerans multi-gränssnittssko.**
3. **Dra åt låsratten på XLR-adaptern ordentligt.**

Obs!
- Skjut in XLR-adapterns multi-gränssnittfot helt i kamerans multi-gränssnittssko och dra åt låsratten ordentligt. Kontrollera att denna enhet sitter fast ordentligt.

När XLR-adaptern ska tas loss

Lossa på XLR-adapterns låsratt helt innan XLR-adaptern tas av.

C Sätta fast mikrofonen

1. **Sätt fast vindskyddet (A-1) på mikrofonen.**
2. **Lås upp spärren på mikrofonhållaren och öppna locket.**
3. **Placera mikrofonen i hållaren så att modellnamnet (ECM-XM1) på mikrofonen är vänt uppåt. Stäng sedan locket och lås spärren ordentligt.**
4. **Anslut mikrofonens anslutningskontakt till INPUT1-jacket på XLR-adaptern.**
Anslut mikrofonens anslutningskontakt till INPUT1-jacket om du ansluter en enhet.
5. **Lägg mikrofonkabeln i kabelhållaren (A-19) på XLR-adaptern.**
- Se "Ljudinställning" för ljudinspelning.
- Om du drar för hårt i kabeln eller om den sitter för löst i kabelhållaren, kan mikrofonen som sitter i mikrofonhållaren vicka mycket.
För att erhålla full antivibrationseffekt, se till att mikrofonen inte vickar för mycket.

När mikrofonkabeln ska tas loss

① Ta loss mikrofonen från mikrofonhållaren.
② Koppla ur mikrofonkontakten samtidigt som du trycker frigörningsspaken (A-**18**) nedåt.

Ljudinställning

Använda den medföljande mikrofonen

Du kan spela in enkelriktat enkanaligt ljud med mikrofonen.

1. **Ställ INPUT1 (LINE/MIC/MIC+48V)-omkopplaren på MIC+48V.**
2. **Ställ REC CH SELECT (INPUT1)-omkopplaren på CH1·CH2.**
Denna inställning möjliggör inspelning på både CH1 och CH2. Ställ omkopplaren på CH1 om du vill spela in på endast CH1.

Justera inspelningsnivån

Du kan justera den ingående inspelningsnivån från INPUT1/INPUT2-jacken.
Det går inte att justera inspelningsnivån för den interna mikrofonen och MIC-ingången.

1. **Ställ AUTO/MAN (CH1/CH2)-omkopplaren för kanalen som ska justeras på MAN.**
2. **Vrid på AUDIO LEVEL-reglaget för att justera volymen till lämplig nivå.**
Kontrollera att volymen står på lämplig nivå, med hörlurar eller ljudnivåmätare.

Hur automatisk justering återställs
Ställ AUTO/MAN (CH1/CH2)-omkopplaren på AUTO.

Minska vindbrus

Du kan minska det ingående vindbruset från INPUT1/INPUT2-jacken.

Ställ LOW CUT (INPUT1)-omkopplaren eller LOW CUT (INPUT2)-omkopplaren på ON.

Använda en extern ljudenhet

Gör inställningar enligt följande när du använder en annan mikrofon än den medföljande mikrofonen eller en extern ljudenhet (mixer etc.).

1. **Välj ljudkällan som ska mata in.**
Ställ INPUT1/INPUT2 (LINE/MIC/MIC+48V)-omkopplaren i enlighet med enheten som ska anslutas till INPUT1/INPUT2-jacken.
Extern ljudenhet (mixer etc.): LINE
Dynamisk mikrofon eller mikrofon med inbyggt batteri: MIC
Mikrofon som är kompatibel med 48V fantommatning: MIC+48V
Observera
- Om du ansluter en enhet som inte stöder 48V fantommatning, kan det resultera i funktionsfel när denna omkopplare ställs på MIC+48V. Kontrollera innan enheten ansluts.
- Om brus från jacket som inte används är störande, ställ INPUT1/INPUT2 (LINE/MIC/MIC+48V)-omkopplaren för jacket som inte används på LINE.
2. **Ställ in ingångsnivån för mikrofonen.**
När INPUT1/INPUT2 (LINE/MIC/MIC+48V)-omkopplaren ställs på MIC eller MIC+48V, kan du ställa in ingångsnivån med ATT (INPUT1/INPUT2)-omkopplaren.
Justera i enlighet med mikrofonkänsligheten.
ATT 10dB rekommenderas när du använder den medföljande mikrofonen (ECM-XM1).
Ingångsnivåerna är de följande.
ATT 0dB: -60dBu
ATT 10dB: -50dBu
ATT 20dB: -40dBu
Observera
- När INPUT1/INPUT2 (LINE/MIC/MIC+48V)-omkopplaren ställs på LINE, är ingångsnivån låst till +4dBu. Även om du ställer om ATT-omkopplaren, ändras inte ingångsnivån.
3. **Ställ in kanalen för inspelning.**
Du kan välja kanalen för inspelning, med REC CH SELECT (INPUT1)-omkopplaren.

Position för REC CH SELECT (INPUT1)-omkopplare	Ljud som spelas in på CH1 & CH2
CH1·CH2	INPUT1 → CH1, CH2
CH1	INPUT1 → CH1 INPUT2 → CH2

- För att använda en stereomikrofon med två XLR (3PIN)-pluggar, anslut Lch (vänster kanal) till INPUT1-jacket och Rch (höger kanal) till INPUT2-jacket, och ställ REC CH SELECT (INPUT1)-omkopplaren på CH1.

Specifikationer

Storlek (ca.)
XLR-adapterenhet (XLR-A2M)
116,5 mm × 105,5 mm × 75 mm (b/h/d)
(exklusive sladden och utskjutande delar)
Mikrofon (ECM-XM1)
21 mm × 162 mm (diameter/längd)
(exklusive vindskyddet och sladden)
Vikt (ca.)
XLR-adapterenhet (XLR-A2M) 250 g
Mikrofon (ECM-XM1) 121,5 g
Arbetstemperatur 0 °C till 40 °C
Förvaringstemperatur -20 °C till +60 °C
Ingångar
INPUT1/INPUT2-jack: XLR3-stift, hona
MIC: -60 dBu /-50 dBu /-40 dBu, 3 kΩ (kilohm)
LINE: +4 dBu, 10 kΩ (kilohm) (0 dBu=0,775 Vrms)
Inkluderade artiklar
XLR-adapter (XLR-A2M) (1), Mikrofon (ECM-XM1) (1), Vindskydd (1), Kontaktskydd (1), Bärväska (1), Uppsättning tryckt dokumentation

Utförande och specifikationer kan ändras utan föregående meddelande.

Multi Interface Shoe är ett varumärke som tillhör Sony Corporation.

Italiano

Prima di usare il prodotto si raccomanda di leggere con attenzione il presente manuale e di conservarlo quindi per ogni futura necessità.

AVVERTENZA

Per ridurre il pericolo di incendi o scosse elettriche, non esporre l'apparecchio alla pioggia o all'umidità.
Tenere l'unità lontana dalla portata dei bambini per evitare che la ingoino.

Per i clienti in Europa

Trattamento del dispositivo elettrico o elettronico a fine vita (applicabile in tutti i paesi dell'Unione Europea e in altri paesi europei con sistema di raccolta differenziata)
Questo simbolo sul prodotto o sulla confezione indica che il prodotto non deve essere considerato come un normale rifiuto domestico, ma deve invece essere consegnato ad un punto di raccolta appropriato per il riciclo di apparecchi elettrici ed elettronici. Assicurandovi che questo prodotto sia smaltito correttamente, voi contribuirete a prevenire potenziali conseguenze negative per l'ambiente e per la salute che potrebbero altrimenti essere causate dal suo smaltimento inadeguato. Il riciclaggio dei materiali aiuta a conservare le risorse naturali. Per informazioni più dettagliate circa il riciclaggio di questo prodotto, potete contattare l'ufficio comunale, il servizio locale di smaltimento rifiuti oppure il negozio dove l'avete acquistato.
In caso di smaltimento abusivo di apparecchiature elettriche e/o elettroniche potrebbero essere applicate le sanzioni previste dalla normativa applicabile (valido solo per l'Italia).

< Avviso per i clienti residenti nei paesi che applicano le direttive UE >

Produttore: Sony Corporation, 1-7-1 Konan Minato-ku Tokyo, 108-0075 Giappone
Per la conformità del prodotto in ambito UE: Sony Deutschland GmbH, Hedelfinger Strasse 61, 70327 Stuttgart, Germania

Caratteristiche

XLR-K2M è un kit composto da un Adattatore XLR per dispositivo dotato di slitta multi interfaccia e da un microfono.
Alcuni modelli di fotocamera/videocamera dotati di slitta multi interfaccia non possono essere utilizzati con questo kit.
Per informazioni dettagliate sui modelli di fotocamera/videocamera compatibili, visitare il sito web Sony della propria area, oppure rivolgersi al proprio rivenditore Sony o al centro assistenza autorizzato Sony di zona.

Note sull'uso

- Il microfono è uno strumento di precisione. Si deve quindi evitare farlo cadere, urtarlo o sottoporlo a forza eccessiva.
- Se il microfono viene collocato vicino ai diffusori si potrebbe produrre l'effetto Larsen (feedback audio) cioè un sibilo udibile attraverso i diffusori. In tal caso, collocare il microfono il più lontano possibile dai diffusori, oppure abbassare il volume del diffusore.
- Non far presa sull'unità per sollevare o trasportare la fotocamera/videocamera quando è applicata.
- Per trasportare l'unità, rimuoverla dalla fotocamera/videocamera, applicare il coperchio di protezione del connettore all'unità e inserirla nella custodia di trasporto in dotazione.

Note per il cambio dell'obiettivo
- Prima di cambiare l'obiettivo, rimuovere l'unità dalla fotocamera/videocamera.
- Prima di cambiare l'obiettivo, controllare se vi sono pelucchi provenienti dalla protezione antivento sull'obiettivo o sul corpo della fotocamera/videocamera. Eliminare eventuali pelucchi con un soffiatore o simili, quindi cambiare l'obiettivo.
- Dopo aver utilizzato l'unità, si raccomanda di pulire l'obiettivo.

A Identificazione delle parti

1 Protezione antivento **2** Microfono **3** Portamicrofono
4 Interruttore REC CH SELECT (INPUT1)
5 Interruttore ATT (INPUT1)
6 Interruttore INPUT1 (LINE/MIC/MIC+48V)
7 Interruttore ATT (INPUT2)
8 Interruttore INPUT2 (LINE/MIC/MIC+48V)
9 Interruttore LOW CUT (INPUT1)
10 Interruttore AUTO/MAN (CH1)
11 Rotella AUDIO LEVEL (CH1)
12 Interruttore AUTO/MAN (CH2)
13 Rotella AUDIO LEVEL (CH2)
14 Interruttore LOW CUT (INPUT2) **15** Rotella di blocco
16 Piedino multi-interfaccia
17 Coperchio di protezione del connettore
18 Leva di rilascio **19** Passacavo **20** Presa INPUT2
21 Presa INPUT1

Suono esterno in ingresso: 20, 21
Selezione di una sorgente sonora: 6, 8
Selezione del livello della sorgente sonora: 5, 7
Selezione dell'impostazione del canale per la registrazione: 4
Selezione del livello di registrazione: 10, 11, 12, 13
Attivazione/disattivazione della riduzione del rumore da vento: 9, 14

B Applicazione dell'Adattatore XLR

1. **Rimuovere il coperchio di protezione del connettore dalla spina del connettore dell'Adattatore XLR.**
Verificare che il perno di blocco non sporga dal fondo del Piedino multi-interfaccia dell'Adattatore XLR.
2. **Applicare il Piedino multi-interfaccia dell'Adattatore XLR alla Slitta multi-interfaccia della fotocamera/videocamera.**
3. **Serrare saldamente la rotella di blocco dell'Adattatore XLR.**

Note
- Inserire il Piedino multi-interfaccia dell'Adattatore XLR a fondo nella Slitta multi-interfaccia della fotocamera/videocamera e serrare saldamente la rotella di blocco. Accertarsi che l'unità sia fissata saldamente.

Per rimuovere l'Adattatore XLR

Allentare completamente la rotella di blocco dell'Adattatore XLR prima di rimuovere l'Adattatore XLR.

C Installazione del microfono

1. **Applicare la protezione antivento (A-1) al microfono.**
2. **Sbloccare il fermo del portamicrofono e aprire il coperchio.**
3. **Posizionare il microfono nel sostegno in modo che il nome del modello (ECM-XM1) sia rivolto verso l'alto. Chiudere il coperchio e bloccare saldamente il fermo.**
4. **Collegare la spina del microfono alla presa INPUT1 sull'Adattatore XLR.**
Collegare la spina del connettore del microfono alla presa INPUT1 se si collega un solo dispositivo.
5. **Inserire il cavo del microfono nel passacavo (A-19) sull'Adattatore XLR.**
- Vedere "Configurazione dell'audio" per la registrazione audio.
- Se il cavo viene tirato con eccessiva forza o se non è collegato saldamente al portacavo il microfono collegato al sostegno potrebbe inclinarsi eccessivamente.
Per ottenere un completo effetto anti-vibrazioni, assicurarsi che il microfono non sia inclinato eccessivamente.

Per rimuovere il cavo del microfono

① Rimuovere il microfono dal portamicrofono.
② Estrarre la spina del microfono tenendo abbassata la leva di rilascio (A-**18**).

Configurazione dell'audio

Con il microfono in dotazione

È possibile registrare audio monofonico unidirezionale con il microfono.

1. **Impostare l'interruttore INPUT1 (LINE/MIC/MIC+48V) su MIC+48V.**
2. **Impostare l'interruttore REC CH SELECT (INPUT1) su CH1·CH2.**
Questa impostazione consente la registrazione su CH1 e CH2. Impostare l'interruttore su CH1 per registrare solo su CH1.

Regolazione del livello di registrazione:

È possibile regolare l'ingresso del livello di registrazione dalle prese INPUT1/INPUT2.
Non è possibile regolare il livello di registrazione del microfono interno e della presa di ingresso MIC.

1. **Impostare l'interruttore AUTO/MAN (CH1/CH2) del canale da regolare su MAN.**
2. **Girare la rotella AUDIO LEVEL per regolare il volume al livello appropriato.**
Verificare che il volume sia a un livello appropriato con le cuffie o con il misuratore del livello audio.

Per ripristinare la regolazione automatica
Impostare l'interruttore AUTO/MAN (CH1/CH2) su AUTO.

Riduzione del rumore del vento

È possibile ridurre l'ingresso del rumore del vento dalle prese INPUT1/INPUT2.

Impostare l'interruttore LOW CUT (INPUT1) o l'interruttore LOW CUT (INPUT2) su ON.

Utilizzo di un dispositivo audio esterno

Eseguire le impostazioni come descritto di seguito quando si utilizza un microfono diverso da quello in dotazione o un dispositivo audio esterno (mixer, ecc.).

1. **Selezionare la sorgente sonora da immettere.**
Impostare l'interruttore INPUT1/INPUT2 (LINE/MIC/MIC+48V) in base al dispositivo da collegare alle prese INPUT1/INPUT2.
Dispositivo audio esterno (mixer, ecc.): LINE
Microfono dinamico o microfono con batteria incorporata: MIC
Microfono compatibile con alimentazione Phantom a 48V: MIC+48V
Note
- Se si collega un dispositivo che non supporta l'alimentazione Phantom a 48V e si imposta questo interruttore su MIC+48V, potrebbero verificarsi dei malfunzionamenti. Controllare prima di collegare il dispositivo.
- Se il rumore proveniente dalla presa non utilizzata disturba, impostare l'interruttore INPUT1/INPUT2 (LINE/MIC/MIC+48V) della presa inutilizzata su LINE.
2. **Impostare il livello di ingresso del microfono.**
Quando l'interruttore INPUT1/INPUT2 (LINE/MIC/MIC+48V) è impostato su MIC o MIC+48V, è possibile impostare il livello di ingresso con l'interruttore ATT (INPUT1/INPUT2).
Regolare in base alla sensibilità del microfono.
Se si utilizza il microfono in dotazione (ECM-XM1) si consiglia l'impostazione ATT 10dB.
I livelli di ingresso sono i seguenti.
ATT 0dB: -60 dBu
ATT 10dB: -50 dBu
ATT 20dB: -40 dBu
Note
- Quando l'interruttore INPUT1/INPUT2 (LINE/MIC/MIC+48V) è impostato su LINE, il livello di ingresso è fissato su +4 dBu. Anche se si resetta l'interruttore ATT, il livello di ingresso non cambia.
3. **Impostare il canale da registrare.**
È possibile selezionare il canale da registrare con l'interruttore REC CH SELECT (INPUT1).

Posizione dell'interruttore REC CH SELECT (INPUT1)	Audio registrato su CH1 e CH2
CH1·CH2	INPUT1 → CH1, CH2
CH1	INPUT1 → CH1 INPUT2 → CH2

- Per utilizzare un microfono stereo con due spine XLR (a 3 PIN), collegare Lch (canale sx) alla presa INPUT1 e Rch (canale dx) alla presa INPUT2, quindi impostare l'interruttore REC CH SELECT (INPUT1) su CH1.

Caratteristiche tecniche

Dimensioni (circa)
Unità Adattatore XLR (XLR-A2M)
116,5 mm × 105,5 mm × 75 mm (l/a/p)
(esclusi cavo di alimentazione e parti sporgenti)
Microfono (ECM-XM1)
21 mm × 162 mm (diametro/lunghezza)
(esclusi la protezione antivento e il cavo di alimentazione)
Peso (circa)
Unità Adattatore XLR (XLR-A2M) 250 g
Microfono (ECM-XM1) 121,5 g
Temperatura di utilizzo Da 0 °C a 40 °C
Temperatura di conservazione Da -20 °C a +60 °C
Prese di ingresso
Prese INPUT1/INPUT2: XLR3-pin, femmina
MIC: -60 dBu /-50 dBu /-40 dBu, 3 kΩ (kilohms)
LINE: +4 dBu, 10 kΩ (kilohms) (0 dBu=0,775 Vrms)
Accessori inclusi
Adattatore XLR (XLR-A2M) (1), Microfono (ECM-XM1) (1), Protezione antivento (1), Coperchio di protezione del connettore (1), Custodia di trasporto (1), Corredo di documentazione stampata

Disegno e caratteristiche tecniche sono soggetti a modifiche senza preavviso.

Multi Interface Shoe è un marchio di fabbrica di Sony Corporation.

Português

Antes de utilizar o produto, leia este manual até ao fim e guarde-o para consultas futuras.

AVISO

Para reduzir o risco de incêndio ou choque elétrico, não exponha a unidade à chuva ou à humidade.
Mantenha fora do alcance das crianças pequenas para evitar uma ingestão acidental.

Para os clientes na Europa

Tratamento de Equipamentos Elétricos e Eletrónicos no final da sua vida útil (Aplicável na União Europeia e em países Europeus com sistemas de recolha seletiva de resíduos)
Este símbolo, colocado no produto ou na sua embalagem, indica que este não deve ser tratado como resíduo urbano indiferenciado. Deve sim ser colocado num ponto de recolha destinado a resíduos de equipamentos elétricos e eletrónicos. Assegurando-se que este produto é corretamente depositado, irá prevenir potenciais consequências negativas para o ambiente bem como para a saúde, que de outra forma poderiam ocorrer pelo mau manuseamento destes produtos. A reciclagem dos materiais contribuirá para a conservação dos recursos naturais. Para obter informação mais detalhada sobre a reciclagem deste produto, por favor contacte o município onde reside, os serviços de recolha de resíduos da sua área ou a loja onde adquiriu o produto.

< Nota para os clientes nos países que apliquem as Diretivas da UE >

Fabricante: Sony Corporation, 1-7-1 Konan Minato-ku Tokyo, 108-0075 Japão
Para a conformidade dos produtos na EU: Sony Deutschland GmbH, Hedelfinger Strasse 61, 70327 Stuttgart, Alemanha

Características

O XLR-K2M é um kit que inclui um Adaptador XLR para um dispositivo equipado com uma Sapata Multi-Interface e um microfone.
Alguns modelos de câmaras com uma Sapata Multi-Interface não podem ser utilizados com este kit.
Para detalhes sobre os modelos de câmara compatíveis com esta unidade, visite o Web site da Sony da sua área ou consulte o seu revendedor da Sony ou o serviço de assistência técnica local autorizado da Sony.

Notas de utilização

- Este microfone é um instrumento de precisão. Não o deixe cair nem o sujeite a choques excessivos.
- Se o microfone for colocado próximo de colunas de som, poderá ocorrer um efeito de uivo (feedback acústico). Se isso acontecer, coloque o microfone o mais longe possível das colunas de som ou baixe o volume das colunas de som.
- Não segure nesta unidade para pegar ou transportar a câmara quando ela estiver fixa na câmara.
- Para transportar esta unidade, separe-a da câmara, fixe a tampa de proteção do conector nesta unidade e coloque-a na bolsa de transporte fornecida.

Notas sobre a substituição de objetiva
- Antes de mudar a objetiva, retire esta unidade da câmara.
- Antes de mudar a objetiva, verifique se há fibras do para-vento na objetiva ou no corpo da câmara. Se houver, retire as fibras utilizando um pincel de sopro, etc. e depois substitua a objetiva.
- Depois de utilizar esta unidade, recomenda-se limpar a objetiva.

A Identificação das peças

1 Para-vento **2** Microfone **3** Suporte do microfone
4 Interruptor REC CH SELECT (INPUT1)
5 Interruptor ATT (INPUT1)
6 Interruptor INPUT1 (LINE/MIC/MIC+48V)
7 Interruptor ATT (INPUT2)
8 Interruptor INPUT2 (LINE/MIC/MIC+48V)
9 Interruptor LOW CUT (INPUT1)
10 Interruptor AUTO/MAN (CH1)
11 Controlo AUDIO LEVEL (CH1)
12 Interruptor AUTO/MAN (CH2)
13 Controlo AUDIO LEVEL (CH2)
14 Interruptor LOW CUT (INPUT2)
15 Controlo de bloqueio **16** Pé Multi-Interface
17 Tampa de proteção do conector
18 Controlo de libertação **19** Fixador de cabo
20 Tomada INPUT2 **21** Tomada INPUT1

Introduzir som externo: 20, 21
Selecionar a origem do som: 6, 8
Selecionar o nível da origem do som: 5, 7
Selecionar a definição do canal para gravação: 4
Selecionar o nível de gravação: 10, 11, 12, 13
Mudar a redução do ruído do vento para ON/OFF: 9, 14

B Fixar o Adaptador XLR

1. **Separe a tampa de proteção do conector da ficha do conector do Adaptador XLR.**
Certifique-se de que o pino de fixação não está saliente na parte debaixo do Pé Multi-Interface do Adaptador XLR.
2. **Fixe o Pé Multi-Interface do Adaptador XLR na Sapata Multi-Interface da câmara.**
3. **Aperte bem o controlo de bloqueio do Adaptador XLR.**

Notas
- Introduza completamente o Pé Multi-Interface do Adaptador XLR na Sapata Multi-Interface da câmara e aperte bem o controlo de bloqueio. Certifique-se de que esta unidade está devidamente fixa.

Ao separar o Adaptador XLR

Desaperte completamente o controlo de bloqueio do Adaptador XLR antes de separar o Adaptador XLR.

(continua no verso da página)

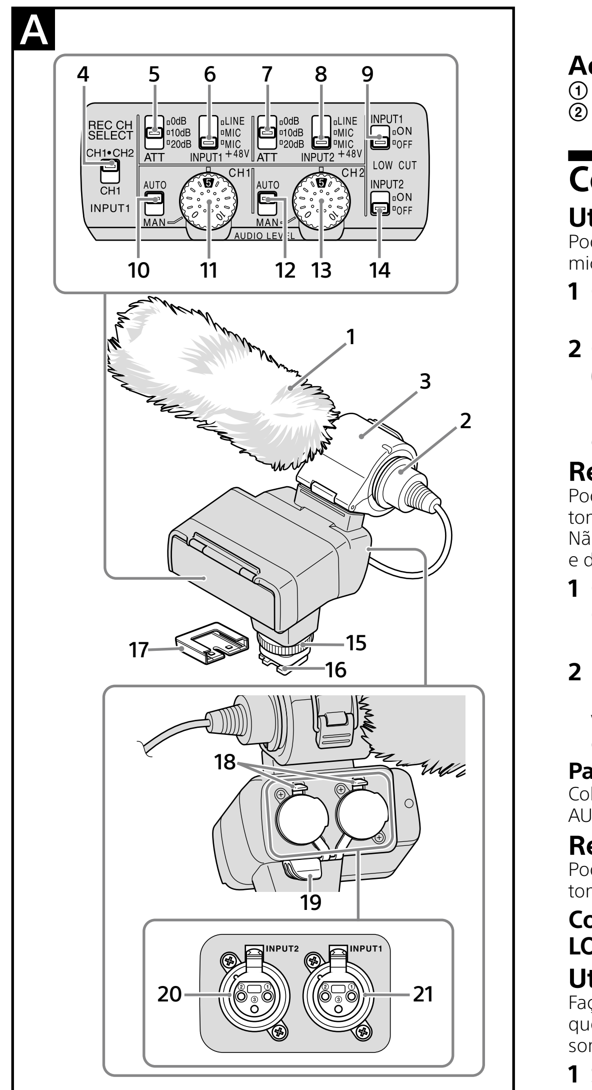

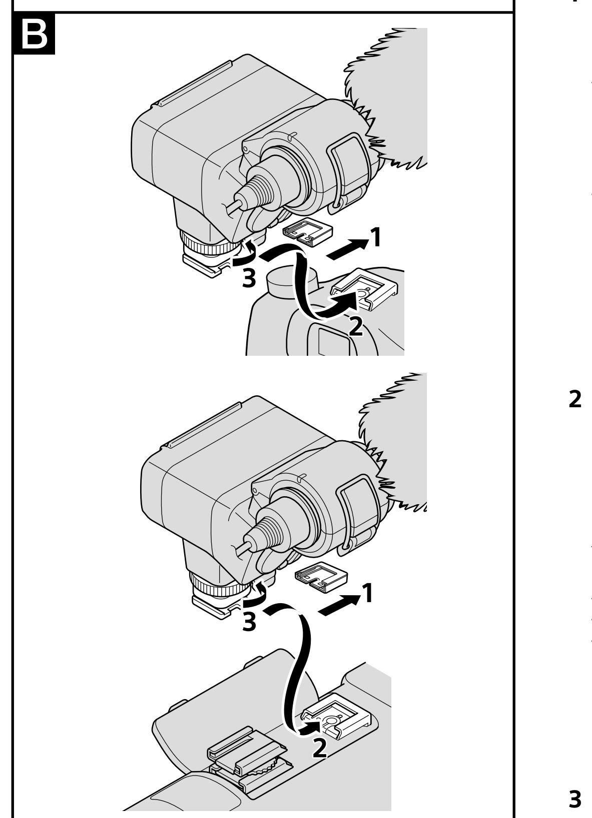

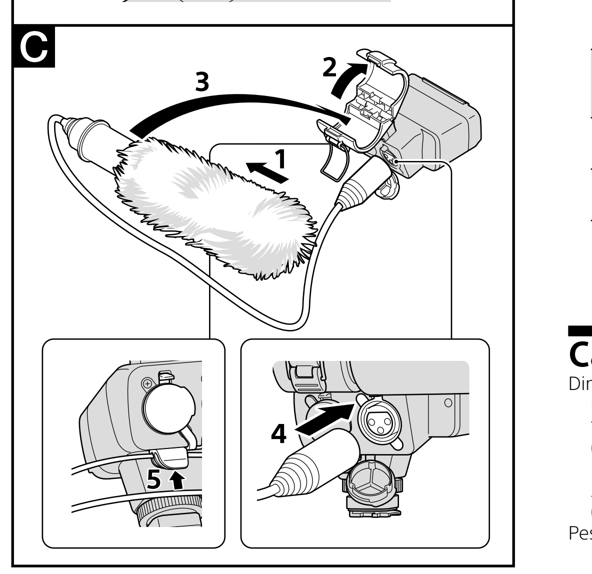

Português

(continuação da página de rosto)

C Fixar o microfone

1 Fixe o para-vento (A-1) no microfone.

2 Destranque o fixador do suporte de microfone e abra o suporte.

3 Coloque o microfone no suporte de modo a que o nome do modelo (ECM-XM1) no microfone fique virado para cima. Depois, feche o suporte e tranque bem o respetivo fixador.

4 Ligue a ficha do conector do microfone à tomada INPUT1 no Adaptador XLR.
Ligue a ficha do conector do microfone à tomada INPUT1 se ligar um dispositivo.

5 Coloque o cabo do microfone no respetivo fixador de cabo (A-19) no Adaptador XLR.
- Consulte a secção "Configuração do som" para a gravação de som.
- Se o cabo for puxado com demasiada força ou se for fixo no fixador de cabo demasiadamente solto, o microfone fixo no suporte do microfone poderá inclinar-se bastante.

Para obter todo o efeito antivibração, certifique-se de que o microfone não está demasiado inclinado.

Ao separar o cabo do microfone
① Separe o microfone do suporte do microfone.
② Desligue a ficha do microfone ao mesmo tempo que pressiona o controlo de libertação (A-18).

Configuração do som

Utilizar o microfone fornecido
Pode gravar som monauricular unidirecional com o microfone.

1 Coloque o interruptor INPUT1 (LINE/MIC/MIC+48V) na posição MIC+48V.

2 Coloque o interruptor REC CH SELECT (INPUT1) na posição CH1·CH2.
Esta definição permite a gravação tanto no CH1 como no CH2. Coloque o interruptor na posição CH1 se quiser gravar apenas no CH1.

Regular o nível de gravação
Pode regular a entrada do nível de gravação a partir das tomadas INPUT1/INPUT2.
Não pode regular o nível de gravação do microfone interno e da tomada de entrada MIC.

1 Coloque o interruptor AUTO/MAN (CH1/CH2) do canal a ser regulado na posição MAN.

2 Rode o controlo AUDIO LEVEL para regular o volume até ao nível adequado.
Verifique se o volume está no nível adequado utilizando os auscultadores ou o medidor do nível sonoro.

Para restaurar a regulação automática
Coloque o interruptor AUTO/MAN (CH1/CH2) na posição AUTO.

Reduzir o ruído do vento
Pode reduzir a entrada do ruído do vento a partir das tomadas INPUT1/INPUT2.

Coloque o interruptor LOW CUT (INPUT1) ou LOW CUT (INPUT2) na posição ON.

Utilizar o dispositivo de som externo
Faça as seguintes definições quando utilizar um microfone que não seja o microfone fornecido ou um dispositivo de som externo (misturador, etc.).

1 Selecione a origem do som a ser introduzida.
Coloque o interruptor INPUT1/INPUT2 (LINE/MIC/MIC+48V) de acordo com o dispositivo a ser ligado às tomadas INPUT1/INPUT2.
Dispositivo de som externo (misturador, etc.): LINE
Microfone dinâmico ou microfone com bateria incorporada: MIC
Microfone compatível com alimentação fantasma de 48V: MIC+48V

Notas
- Se ligar um dispositivo que não suporte a alimentação fantasma de 48V, a colocação deste interruptor na posição MIC+48V poderá resultar numa avaria. Verifique antes de ligar o dispositivo.
- Se o ruído da tomada não utilizada o incomodar, coloque o interruptor INPUT1/INPUT2 (LINE/MIC/MIC+48V) da tomada não utilizada na posição LINE.

2 Defina o nível de entrada do microfone.
Quando o interruptor INPUT1/INPUT2 (LINE/MIC/MIC+48V) estiver colocado na posição MIC ou MIC+48V, pode definir o nível de entrada com o interruptor ATT (INPUT1/INPUT2).
Regule de acordo com a sensibilidade do microfone.
Recomenda-se ATT 10dB quando utilizar o microfone fornecido (ECM-XM1).
Os níveis de entrada são os seguintes:
ATT 0dB: -60dBu
ATT 10dB: -50dBu
ATT 20dB: -40dBu

Notas
- Quando o interruptor INPUT1/INPUT2 (LINE/MIC/MIC+48V) estiver definido como LINE, o nível de entrada está definido como +4dBu. Mesmo que redefina o interruptor ATT, o nível de entrada não muda.

3 Defina o canal a ser gravado.
Pode selecionar o canal a ser gravado com o interruptor REC CH SELECT (INPUT1).

Posição do interruptor REC CH SELECT (INPUT1)	Som gravado no CH1 e CH2
CH1·CH2	INPUT1 → CH1, CH2
CH1	INPUT1 → CH1 INPUT2 → CH2

- Para utilizar um microfone estéreo com duas fichas XLR (3PIN), ligue o Lch (canal esquerdo) à tomada INPUT1 e o Rch (canal direito) à tomada INPUT2 e coloque o interruptor REC CH SELECT (INPUT1) na posição CH1.

Características técnicas
Dimensões máximas (aprox.)
Unidade Adaptador XLR (XLR-A2M)
116,5 mm × 105,5 mm × 75 mm (l/a/p)
(excluindo o cabo e as peças salientes)
Microfone (ECM-XM1)
21 mm × 162 mm (diâmetro/comprimento)
(excluindo o para-vento e o cabo)
Peso (aprox.)
Unidade Adaptador XLR (XLR-A2M) 250 g
Microfone (ECM-XM1) 121,5 g
Temperatura de funcionamento 0 °C a 40 °C
Temperatura de armazenamento -20 °C a +60 °C
Tomadas de entrada:
Tomadas INPUT1/INPUT2: XLR 3 pinos, fêmea
MIC: -60 dBu /-50 dBu /-40 dBu, 3 kΩ (quilo-ohms)
LINE: +4 dBu, 10 kΩ (quilo-ohms)
(0 dBu=0,775 Vrms)
Itens incluídos
Adaptador XLR (XLR-A2M) (1), Microfone (ECM-XM1) (1), Para-vento (1), Tampa de proteção do conector (1), Bolsa de transporte (1), Documentos impressos

O design e as especificações estão sujeitos a alterações sem aviso prévio.

Sapata Multi-Interface é uma marca comercial da Sony Corporation.

Ελληνικά

Πριν θέσετε σε λειτουργία αυτό το προϊόν, διαβάστε προσεκτικά το παρόν εγχειρίδιο και κρατήστε το για μελλοντική αναφορά.

ΠΡΟΕΙΔΟΠΟΙΗΣΗ

Για να αποτρέψετε τον κίνδυνο πυρκαγιάς ή ηλεκτροπληξίας, μην εκθέτετε τη συσκευή σε βροχή ή υγρασία.
Φυλάσσεται μακριά από μικρά παιδιά για να αποτραπεί η τυχαία κατάποση.

Για πελάτες στην Ευρώπη
Απόρριψη παλαιών ηλεκτρικών & ηλεκτρονικών συσκευών (Ισχύει στην Ευρωπαϊκή Ένωση και άλλες Ευρωπαϊκές χώρες με ξεχωριστά συστήματα αποκομιδής)
Το σύμβολο αυτό επάνω στο προϊόν ή στη συσκευασία του υποδεικνύει ότι το προϊόν αυτό δεν θα πρέπει να απορρίπτεται μαζί με τα συνηθισμένα οικιακά απορρίμματα. Αντίθετα θα πρέπει να παραδίδεται στο κατάλληλο σημείο αποκομιδής για την ανακύκλωση ηλεκτρικών και ηλεκτρονικών συσκευών. Εξασφαλίζοντας ότι το προϊόν αυτό απορρίπτεται σωστά, βοηθάτε στο να αποτραπούν όποιες αρνητικές επιπτώσεις στην ανθρώπινη υγεία και στο περιβάλλον που θα προέκυπταν από την μη κατάλληλη διαχείριση των αποβλήτων αυτού του προϊόντος. Η ανακύκλωση των υλικών βοηθά στην εξοικονόμηση των φυσικών πόρων. Για περισσότερες πληροφορίες σχετικά με την ανακύκλωση αυτού του προϊόντος, επικοινωνήστε με τις δημοτικές αρχές της περιοχής σας, με την υπηρεσία διάθεσης των οικιακών απορριμμάτων ή το κατάστημα από το οποίο αγοράσατε το προϊόν.

< Σημείωση για τους πελάτες στις χώρες που ισχύουν οι οδηγίες της Ε.Ε. >
Κατασκευαστής: Sony Corporation, 1-7-1 Konan Minato-ku Τόκυο , 108-0075 Ιαπωνία
Συμμόρφωση Προϊόντος με νομοθεσία Ε.Ε.: Sony Deutschland GmbH, Hedelfinger Strasse 61, 70327 Stuttgart, Γερμανία

Χαρακτηριστικά
Το XLR-K2M είναι ένα κιτ που περιλαμβάνει έναν προσαρμογέα XLR για μια συσκευή που διαθέτει πέδιλο πολλαπλών διασυνδέσεων και ένα μικρόφωνο.
Ορισμένα μοντέλα καμερών με πέδιλο πολλαπλών διασυνδέσεων δεν μπορούν να χρησιμοποιηθούν με αυτό το κιτ.
Για λεπτομέρειες σχετικά με μοντέλα καμερών συμβατά με αυτήν τη μονάδα, επισκεφτείτε την τοποθεσία Web της Sony στην περιοχή σας, ή επικοινωνήστε με τον αντιπρόσωπο της Sony ή το τοπικό εξουσιοδοτημένο κέντρο σέρβις της Sony.

Σημειώσεις σχετικά με τη χρήση
- Το μικρόφωνο είναι ένα όργανο ακριβείας. Μην το ρίχνετε κάτω, χτυπάτε ή υποβάλλετε σε υπερβολικούς κραδασμούς.
- Αν το μικρόφωνο τοποθετηθεί κοντά σε ηχεία, μπορεί να παρουσιαστεί μικροφωνισμός (ακουστική ανάδραση). Αν συμβεί αυτό, τοποθετήστε το μικρόφωνο όσο γίνεται πιο μακριά από τα ηχεία, ή μειώστε την ένταση των ηχείων.
- Μην κρατάτε αυτή τη μονάδα για να σηκώσετε ή να μεταφέρετε την κάμερα όταν είναι συνδεδεμένη.
- Για τη μεταφορά αυτής της μονάδας, αφαιρέστε την από την κάμερα, τοποθετήστε το προστατευτικό κάλυμμα συνδέσμου σε αυτή τη μονάδα και τοποθετήστε την στην παρεχόμενη θήκη μεταφοράς.

Σημειώσεις σχετικά με την αλλαγή του φακού
- Πριν από τη αλλαγή του φακού, αφαιρέστε αυτή τη μονάδα από την κάμερα.
- Πριν από τη αλλαγή του φακού, ελέγξτε αν υπάρχουν ίνες από την αντιανεμική προστασία πάνω στον φακό ή το σώμα της κάμερας. Απομακρύνετε τυχόν ίνες με ένα βουρτσάκι που φυσάει αέρα ή άλλο μέσο και έπειτα αλλάξτε τον φακό.
- Μετά από τη χρήση αυτής της μονάδας, συνιστάται ο καθαρισμός του φακού.

A Προσδιορισμός των μερών
1 Αντιανεμική προστασία **2** Μικρόφωνο
3 Βάση μικροφώνου **4** Διακόπτης REC CH SELECT (INPUT1)
5 Διακόπτης ATT (INPUT1)
6 Διακόπτης INPUT1 (LINE/MIC/MIC+48V)
7 Διακόπτης ATT (INPUT2)
8 Διακόπτης INPUT2 (LINE/MIC/MIC+48V)
9 Διακόπτης LOW CUT (INPUT1)
10 Διακόπτης AUTO/MAN (CH1)
11 Περιστρεφόμενος διακόπτης AUDIO LEVEL (CH1)
12 Διακόπτης AUTO/MAN (CH2)
13 Περιστρεφόμενος διακόπτης AUDIO LEVEL (CH2)
14 Διακόπτης LOW CUT (INPUT2)
15 Περιστρεφόμενος διακόπτης ασφάλισης
16 Υποδοχή πολλαπλών διασυνδέσεων
17 Προστατευτικό κάλυμμα συνδέσμου
18 Μοχλός απελευθέρωσης **19** Στήριγμα καλωδίου
20 Υποδοχή INPUT2 **21** Υποδοχή INPUT1

Εισαγωγή εξωτερικού ήχου: 20, 21
Επιλογή πηγής ήχου: 6, 8
Επιλογή επιπέδου πηγής ήχου: 5, 7
Επιλογή ρύθμισης καναλιού για εγγραφή: 4
Επιλογή επιπέδου εγγραφής: 10, 11, 12, 13
Ενεργοποίηση/απενεργοποίηση μείωσης θορύβου αέρα: 9, 14

B Σύνδεση του προσαρμογέα XLR

1 Αποσυνδέστε το προστατευτικό κάλυμμα συνδέσμου από το βύσμα συνδέσμου του προσαρμογέα XLR.
Ελέγξτε ότι η ακίδα ασφάλισης δεν εξέχει από το κάτω μέρος της υποδοχής πολλαπλών διασυνδέσεων του προσαρμογέα XLR.

2 Συνδέστε την υποδοχή πολλαπλών διασυνδέσεων του προσαρμογέα XLR στο πέδιλο πολλαπλών διασυνδέσεων της κάμερας.

3 Σφίξτε γερά τον περιστρεφόμενο διακόπτη ασφάλισης του προσαρμογέα XLR.

Σημειώσεις
- Εισαγάγετε την υποδοχή πολλαπλών διασυνδέσεων του προσαρμογέα XLR έως το τέρμα στο πέδιλο πολλαπλών διασυνδέσεων της κάμερας και σφίξτε καλά τον περιστρεφόμενο διακόπτη ασφάλισης. Βεβαιωθείτε ότι η μονάδα αυτή είναι στερεωμένη γερά.

Κατά την αποσύνδεση του προσαρμογέα XLR
Χαλαρώσετε πλήρως τον περιστρεφόμενο διακόπτη ασφάλισης του προσαρμογέα XLR πριν αποσυνδέσετε τον προσαρμογέα XLR.

C Σύνδεση του μικροφώνου

1 Συνδέστε την αντιανεμική προστασία (A-1) στο μικρόφωνο.

2 Απασφαλίστε τον αναστολέα της βάσης του μικροφώνου και ανοίξτε το κάλυμμα.

3 Τοποθετήστε το μικρόφωνο στη βάση έτσι ώστε το όνομα του μοντέλου (ECM-XM1) πάνω στο μικρόφωνο να είναι στραμμένο προς τα επάνω. Έπειτα κλείστε το κάλυμμα και ασφαλίστε γερά τον αναστολέα.

4 Συνδέστε το βύσμα συνδέσμου του μικροφώνου στην υποδοχή INPUT1 του προσαρμογέα XLR.
Συνδέστε το βύσμα συνδέσμου του μικροφώνου στην υποδοχή INPUT1 αν συνδέετε μία συσκευή.

5 Τοποθετήστε το καλώδιο του μικροφώνου στο στήριγμα καλωδίου (A-19) του προσαρμογέα XLR.
- Ανατρέξτε στην ενότητα "Ρύθμιση του ήχου" για την εγγραφή ήχου.
- Αν το καλώδιο τραβηχτεί με πολύ δύναμη ή συνδεθεί στο στήριγμα καλωδίου πολύ χαλαρά, το μικρόφωνο που είναι συνδεδεμένο στη βάση μικροφώνου μπορεί να γείρει υπερβολικά.
Για να επιτύχετε το πλήρες εφέ κατά των κραδασμών, φροντίστε το μικρόφωνο να μη γέρνει υπερβολικά.

Κατά την αποσύνδεση του καλωδίου του μικροφώνου
① Αφαιρέστε το μικρόφωνο από τη βάση μικροφώνου.
② Αποσυνδέστε το βύσμα μικροφώνου ενώ πιέζετε προς τα κάτω το μοχλό απελευθέρωσης (A-18).

Ρύθμιση του ήχου

Χρήση του παρεχόμενου μικροφώνου
Μπορείτε να εγγράψετε μονοκατευθυντικό μονοφωνικό ήχο με το μικρόφωνο.

1 Θέστε το διακόπτη INPUT1 (LINE/MIC/MIC+48V) στη θέση MIC+48V.

2 Θέστε το διακόπτη REC CH SELECT (INPUT1) στη θέση CH1·CH2.
Η ρύθμιση αυτή επιτρέπει την εγγραφή στο CH1 και στο CH2. Θέστε το διακόπτη στη θέση CH1 αν θέλετε να εγγράψετε μόνο στο CH1.

Ρύθμιση του επιπέδου εγγραφής
Μπορείτε να ρυθμίσετε την είσοδο του επιπέδου εγγραφής από τις υποδοχές INPUT1/INPUT2.
Δεν είναι εφικτή η ρύθμιση του επιπέδου εγγραφής του εσωτερικού μικροφώνου και της υποδοχής εισόδου MIC.

1 Θέστε το διακόπτη AUTO/MAN (CH1/CH2) του καναλιού που θα ρυθμιστεί στη θέση MAN.

2 Στρέψτε τον περιστρεφόμενο διακόπτη AUDIO LEVEL για να ρυθμίσετε την ένταση ήχου στο κατάλληλο επίπεδο.
Ελέγξτε ότι η ένταση ήχου είναι στο κατάλληλο επίπεδο με τα ακουστικά ή το μετρητή επιπέδου ήχου.

Για επαναφορά της αυτόματης ρύθμισης
Θέστε το διακόπτη AUTO/MAN (CH1/CH2) στη θέση AUTO.

Μείωση του θορύβου αέρα
Μπορείτε να μειώσετε την είσοδο του θορύβου αέρα από τις υποδοχές INPUT1/INPUT2.

Θέστε το διακόπτη LOW CUT (INPUT1) ή το διακόπτη LOW CUT (INPUT2) στη θέση ON.

Χρήση μιας εξωτερικής συσκευής ήχου
Ρυθμίστε ως εξής όταν χρησιμοποιείτε άλλο μικρόφωνο, διαφορετικό από το παρεχόμενο, ή μια εξωτερική συσκευή ήχου (μίκτης, κ.λπ.).

1 Επιλέξτε την πηγή ήχου εισόδου.
Θέστε το διακόπτη INPUT1/INPUT2 (LINE/MIC/MIC+48V) σύμφωνα με τη συσκευή που θα συνδεθεί στις υποδοχές INPUT1/INPUT2.
Εξωτερική συσκευή ήχου (μίκτης, κ.λπ.): LINE
Δυναμικό μικρόφωνο ή μικρόφωνο με ενσωματωμένη μπαταρία: MIC
Μικρόφωνο συμβατό με τροφοδοσία phantom 48V: MIC+48V

Σημειώσεις
- Αν συνδέσετε μια συσκευή που δεν υποστηρίζει τροφοδοσία phantom 48V, μπορεί να παρουσιαστεί δυσλειτουργία από τη τοποθέτηση αυτού του διακόπτη στη θέση MIC+48V. Ελέγξτε το πριν συνδέσετε τη συσκευή.
- Αν ο θόρυβος από την υποδοχή που δεν χρησιμοποιείται σας ενοχλεί, θέστε το διακόπτη INPUT1/INPUT2 (LINE/MIC/MIC+48V) της υποδοχής που δεν χρησιμοποιείται στη θέση LINE.

2 Ορίστε το επίπεδο εισόδου του μικροφώνου.
Όταν ο διακόπτης INPUT1/INPUT2 (LINE/MIC/MIC+48V) βρίσκεται στη θέση MIC ή MIC+48V, μπορείτε να ρυθμίσετε το επίπεδο εισόδου με το διακόπτη ATT (INPUT1/INPUT2).
Ρυθμίστε ανάλογα με την ευαισθησία του μικροφώνου.
Συνιστάται η θέση ATT 10dB όταν χρησιμοποιείτε το παρεχόμενο μικρόφωνο (ECM-XM1).
Τα επίπεδα εισόδου είναι τα εξής.
ATT 0dB: -60dBu
ATT 10dB: -50dBu
ATT 20dB: -40dBu

Σημειώσεις
- Όταν ο διακόπτης INPUT1/INPUT2 (LINE/MIC/MIC+48V) βρίσκεται στη θέση LINE, το επίπεδο εισόδου είναι ρυθμισμένο στα +4dBu. Ακόμα και αν αλλάξετε τη θέση του διακόπτη ATT, το επίπεδο εισόδου δεν αλλάζει.

3 Ορίστε το κανάλι που θα εγγραφεί.
Μπορείτε να επιλέξετε το κανάλι που θα εγγραφεί με το διακόπτη REC CH SELECT (INPUT1).

Θέση του διακόπτη REC CH SELECT (INPUT1)	Εγγραφή ήχου στο CH1 & CH2
CH1·CH2	INPUT1 → CH1, CH2
CH1	INPUT1 → CH1 INPUT2 → CH2

- Για τη χρήση ενός στερεοφωνικού μικροφώνου με δύο βύσματα (3PIN), συνδέστε το αριστερό κανάλι στην υποδοχή INPUT1 και το δεξί κανάλι στην υποδοχή INPUT2 και θέστε το διακόπτη REC CH SELECT (INPUT1) στη θέση CH1.

Προδιαγραφές
Διαστάσεις (Περίπου)
Μονάδα προσαρμογέα XLR (XLR-A2M)
116,5 mm × 105,5 mm × 75 mm (π / υ / β)
(χωρίς τα προεξέχοντα μέρη)
Μικρόφωνο (ECM-XM1)
21 mm × 162 mm (Διάμετρος/Μήκος)
(χωρίς την αντιανεμική προστασία και το καλώδιο)
Μάζα (Περίπου)
Μονάδα προσαρμογέα XLR (XLR-A2M) 250 g
Μικρόφωνο (ECM-XM1) 121,5 g
Θερμοκρασία λειτουργίας 0 °C έως 40 °C
Θερμοκρασία αποθήκευσης -20 °C έως +60 °C
Υποδοχές εισόδου
Υποδοχές INPUT1/INPUT2: XLR3-pin, θηλυκό
MIC: -60 dBu /-50 dBu /-40 dBu, 3 kΩ (kilohms)
LINE: +4 dBu, 10 kΩ (kilohms) (0 dBu=0,775 Vrms)
Περιεχόμενα αντικείμενα
Προσαρμογέας XLR (XLR-A2M) (1), Μικρόφωνο (ECM-XM1) (1), Αντιανεμική προστασία (1), Προστατευτικό κάλυμμα συνδέσμου (1), Θήκη μεταφοράς (1), Σύνολο έντυπης τεκμηρίωσης

Ο σχεδιασμός και οι προδιαγραφές υπόκεινται σε αλλαγή χωρίς προειδοποίηση.

To Multi Interface Shoe αποτελεί εμπορικό σήμα της Sony Corporation.

Polski

Przed pierwszym użyciem należy dokładnie przeczytać niniejszą instrukcję i zachować ją na przyszłość.

OSTRZEŻENIE

Aby zmniejszyć ryzyko pożaru lub porażenia prądem, nie wystawiać urządzenia na deszcz i chronić je przed wilgocią.
Przechowywać z dala od zasięgu małych dzieci, aby nie dopuścić do przypadkowego połknięcia.

Dotyczy klientów z Europy
Pozbywanie się zużytego sprzętu (stosowane w krajach Unii Europejskiej i w pozostałych krajach europejskich stosujących własne systemy zbiórki)
Ten symbol na produkcie lub jego opakowaniu oznacza, że produkt nie może być traktowany jako odpad komunalny, lecz powinno się go dostarczyć do odpowiedniego punktu zbiórki sprzętu elektrycznego i elektronicznego, w celu recyklingu. Odpowiednie zadysponowanie zużytego produktu zapobiega potencjalnym negatywnym wpływom na środowisko oraz zdrowie ludzi, jakie mogłyby wystąpić w przypadku niewłaściwego zagospodarowania odpadów. Recykling materiałów pomaga chronić środowisko naturalne. W celu uzyskania bardziej szczegółowych informacji na temat recyklingu tego produktu, należy skontaktować się z lokalną jednostką samorządu terytorialnego, ze służbami zagospodarowywania odpadów lub ze sklepem, w którym zakupiony został ten produkt.

< Uwaga dla klientów w krajach stosujących dyrektywy UE >
Producent: Sony Corporation, 1-7-1 Konan Minato-ku Tokio, 108-0075 Japonia
Informacje o zgodności produktu z wymaganiami UE: Sony Deutschland GmbH, Hedelfinger Strasse 61, 70327 Stuttgart, Niemcy

Sony Europe Limited,
The Heights,
Brooklands,
Weybridge,
Surrey, KT130XW,
United Kingdom

Charakterystyka
XLR-K2M to zestaw zawierający adapter XLR do urządzeń wyposażonych w stopkę multiinterfejsową i mikrofon.
Niektórych modeli aparatów/kamer ze stopką multiinterfejsową nie można używać z tym zestawem.
Szczegółowe informacje na temat modeli aparatów zgodnych z tym urządzeniem można uzyskać na stronie internetowej firmy Sony, w najbliższej placówce sprzedaży firmy Sony lub w autoryzowanym punkcie serwisowym Sony.

Uwagi dotyczące użytkowania
- Mikrofon jest przyrządem precyzyjnym. Nie należy go upuszczać, uderzać ani narażać na nadmierne wstrząsy.
- Jeśli mikrofon znajduje się w pobliżu głośników, może wystąpić efekt buczenia (sprzężenie akustyczne). W takim przypadku mikrofon należy umieścić jak najdalej od głośników lub należy je przyciszyć.
- Nie trzymać za podłączone urządzenie, przenosząc lub podnosząc aparat/kamerę.
- Przed przeniesieniem urządzenia należy odłączyć od od aparatu/kamery, podłączyć nakładkę ochronną złącza do urządzenia i włożyć je do załączonej torby.

Wymiana obiektywu
- Przed wymianą obiektywu odłączyć urządzenie od aparatu/kamery.
- Przed wymianą obiektywu sprawdzić, czy na osłonie przeciwwietrznej na obiektywie lub korpusie aparatu/kamery nie ma nitek. Usunąć nitki za pomocą gruszki lub podobnego przyrządu i wymienić obiektyw.
- Po zakończeniu użytkowania urządzenia wyczyścić obiektyw zgodnie z zaleceniami.

A Oznaczenie elementów
1 Osłona przeciwwietrzna **2** Mikrofon **3** Uchwyt mikrofonu
4 Przełącznik REC CH SELECT (INPUT1)
5 Przełącznik ATT (INPUT1)
6 Przełącznik INPUT1 (LINE/MIC/MIC+48V)
7 Przełącznik ATT (INPUT2)
8 Przełącznik INPUT2 (LINE/MIC/MIC+48V)
9 Przełącznik LOW CUT (INPUT1)
10 Przełącznik AUTO/MAN (CH1)
11 Pokrętło AUDIO LEVEL (CH1)
12 Przełącznik AUTO/MAN (CH2)
13 Pokrętło AUDIO LEVEL (CH2)
14 Przełącznik LOW CUT (INPUT2) **15** Pokrętło blokujące
16 Podstawka do złącza multiinterfejsowego
17 Nakładka ochronna złącza **18** Dźwignia zwalniająca
19 Uchwyt na kable **20** Gniazdo INPUT2 **21** Gniazdo INPUT1

Wysyłanie dźwięku zewnętrznego: 20, 21
Wybór źródła dźwięku: 6, 8
Wybór poziomu źródła dźwięku: 5, 7
Wybór ustawienia kanału nagrywania: 4
Wybór poziomu nagrywania: 10, 11, 12, 13
Włączanie/wyłączanie redukcji szumów wiatru: 9, 14

B Podłączanie adaptera XLR

1 Zdjąć nakładkę ochronną złącza z wtyczki adaptera XLR.
Sprawdzić, czy sworzeń blokujący nie wystaje ze spodu podstawki do złącza multiinterfejsowego adaptera XLR.

2 Podłączyć podstawkę do złącza multiinterfejsowego adaptera XLR do stopki multiinterfejsowej aparatu/kamery.

3 Mocno dokręcić pokrętło blokujące adaptera XLR.

Uwagi
- Włożyć do końca podstawkę do złącza multiinterfejsowego adaptera XLR w stopkę multiinterfejsową aparatu/kamery i dokręcić pokrętło blokujące. Upewnić się, że urządzenie jest dobrze podłączone.

Odłączanie adaptera XLR
Przed odłączeniem adaptera XLR całkowicie poluzować pokrętło blokujące adaptera XLR.

C Podłączanie mikrofonu

1 Podłączyć osłonę przeciwwietrzną (A-1) do mikrofonu.

2 Odblokować ogranicznik uchwytu mikrofonu i otworzyć pokrywę.

3 Umieścić mikrofon w uchwycie, tak by nazwa modelu (ECM-XM1) na mikrofonie znajdowała się na górze. Następnie zamknąć pokrywę i zablokować ogranicznik.

4 Podłączyć wtyczkę mikrofonu do gniazda INPUT1 na adapterze XLR.
Jeśli podłączane jest jedno urządzenie, podłączyć wtyczkę mikrofonu do gniazda INPUT1.

5 Włożyć kabel mikrofonu do uchwytu na kabel (A-19) na adapterze XLR.
- Informacje o nagrywaniu dźwięku - patrz „Ustawienia audio".
- Jeśli kabel zostanie za mocno pociągnięty lub będzie zbyt luźno podłączony do uchwytu na kabel, mikrofon podłączony do uchwytu na mikrofon może się mocno odchylić.
Aby nie dopuszczać do efektu drgań, mikrofon nie powinien zbyt mocno się przechylać.

Odłączanie kabla mikrofonu
① Wyjąć mikrofon z uchwytu na mikrofon.
② Odłączyć wtyczkę mikrofonu, naciskając dźwignię zwalniającą (A-18) w dół.

Ustawienia audio

Z załączonym mikrofonem
Za pomocą mikrofonu jednokierunkowego można nagrywać dźwięk mono.

1 Ustawić przełącznik INPUT1 (LINE/MIC/MIC+48V) na MIC+48V.

2 Ustawić przełącznik REC CH SELECT (INPUT1) na CH1·CH2.
Takie ustawienie umożliwia nagrywanie przez CH1 i CH2.
Aby nagrywać tylko przez CH1, zmienić ustawienie przełącznika na CH1.

Regulacja poziomu nagrywania
Poziom nagrywania można wyregulować z poziomu gniazd INPUT1/INPUT2.
Nie ma możliwości regulacji poziomu nagrywania mikrofonu wewnętrznego i gniazda wejściowego MIC.

1 Ustawić przełącznik AUTO/MAN (CH1/CH2) kanału, który ma być ustawiony na MAN.

2 Obrócić pokrętło AUDIO LEVEL, aby ustawić odpowiedni poziom głośności.
Sprawdzić przy użyciu słuchawek lub miernika poziomu dźwięku, czy głośność jest ustawiona na prawidłowym poziomie.

Przywracanie automatycznych ustawień
Ustawić przełącznik AUTO/MAN (CH1/CH2) na AUTO.

Redukcja szumów wiatru
Szumy wiatru można zredukować z poziomu gniazd INPUT1/INPUT2.

Ustawić przełącznik LOW CUT (INPUT1) lub LOW CUT (INPUT2) na ON.

Z zewnętrznym urządzeniem audio
W przypadku użycia mikrofonu innego niż załączony lub użycia zewnętrznego urządzenia audio (miksera itp.) należy dokonać poniższych ustawień.

1 Wybrać jako sygnał wejściowy źródło dźwięku.
Ustawić przełącznik INPUT1/INPUT2 (LINE/MIC/MIC+48V) odpowiednio dla urządzenia podłączanego do gniazd INPUT1/INPUT2.
Zewnętrzne urządzenie audio (mikser itp.): LINE
Mikrofon dynamiczny lub mikrofon z wbudowanym akumulatorem: MIC
Mikrofon zasilany napięciem phantom 48 V: MIC+48V

Uwagi
- W przypadku podłączania urządzenia, które nie może być zasilane napięciem phantom 48 V, ustawienie przełącznika na MIC+48V może spowodować usterkę. Sprawdzić parametry urządzenia przed jego podłączeniem.
- Aby uniknąć generowania szumów przez nieużywane gniazdo, ustawić przełącznik INPUT1/INPUT2 (LINE/MIC/MIC+48V) nieużywanego gniazda na LINE.

2 Ustawić poziom wejścia mikrofonu.
Kiedy przełącznik INPUT1/INPUT2 (LINE/MIC/MIC+48V) jest ustawiony na MIC lub MIC+48V, poziom wejścia można ustawić za pomocą przełącznika ATT (INPUT1/INPUT2).
Ustawienie musi być odpowiednie do czułości mikrofonu.
Przy użyciu załączonego mikrofonu zalecane jest ustawienie ATT 10dB (ECM-XM1).
Poziomy wejścia są następujące:
ATT 0dB: -60 dBu
ATT 10dB: -50 dBu
ATT 20dB: -40 dBu

Uwagi
- Kiedy przełącznik INPUT1/INPUT2 (LINE/MIC/MIC+48V) jest ustawiony na LINE, poziom wejścia jest ustawiony na +4 dBu. Poziom wejścia nie zmieni się nawet po zresetowaniu przełącznika ATT.

3 Ustawić kanał nagrywania.
Kanał nagrywania można wybrać za pomocą przełącznika REC CH SELECT (INPUT1).

Położenie przełącznika REC CH SELECT (INPUT1)	Nagrywanie dźwięku w CH1 i CH2
CH1·CH2	INPUT1 → CH1, CH2
CH1	INPUT1 → CH1 INPUT2 → CH2

- Aby używać mikrofonu stereo z dwoma wtyczkami XLR (3-stykowymi), podłączyć Lch do gniazda INPUT1, Rch do gniazda INPUT2, a przełącznik REC CH SELECT (INPUT1) ustawić na CH1.

Dane techniczne
Wymiary (ok.)
Adapter XLR (XLR-A2M)
116,5 mm × 105,5 mm × 75 mm (szer./wys./gł.)
(bez kabla i wystających elementów)
Mikrofon (ECM-XM1)
21 mm × 162 mm (średnica/długość)
(bez osłony przeciwwietrznej i przewodu)
Waga (ok.)
Adapter XLR (XLR-A2M) 250 g
Mikrofon (ECM-XM1) 121,5 g
Temperatura robocza 0°C do 40°C
Temperatura przechowywania -20°C do +60°C
Gniazda wejściowe
Gniazda INPUT1/INPUT2: XLR: 3-stykowe żeńskie
MIC: -60 dBu /-50 dBu /-40 dBu, 3 kΩ (kilomów)
LINE: +4 dBu, 10 kΩ (kilomów) (0 dBu=0,775 Vrms)
W zestawie
Adapter XLR (XLR-A2M) (1), Mikrofon (ECM-XM1) (1), Osłona przeciwwietrzna (1), Nakładka ochronna złącza (1), Torba (1), Zestaw drukowanej dokumentacji

Konstrukcja i dane techniczne mogą ulec zmianie bez uprzedzenia.

Multi Interface Shoe jest znakiem towarowym firmy Sony Corporation.

Slovensky

Pred používaním tohto výrobku si, prosím, dôkladne prečítajte tento návod a uschovajte ho pre možnú potrebu v budúcnosti.

VÝSTRAHA

Aby ste znížili riziko vzniku požiaru alebo úrazu elektrickým prúdom, nevystavujte zariadenie dažďu ani vlhkosti.
Aby ste predišli náhodnému prehltnutiu, uschovajte mimo dosahu malých detí.

Pre zákazníkov v Európe
Likvidácia starých elektrických a elektronických prístrojov (vzťahuje sa na Európsku úniu a európske krajiny so systémami oddeleného zberu)
Tento symbol na výrobku alebo na jeho obale znamená, že výrobok nesmie byť spracovávaný ako komunálny odpad. Musí sa odovzdať do príslušnej zberne na recykláciu elektrických a elektronických zariadení. Zaručením správnej likvidácie tohto výrobku pomôžete pri predchádzaní potenciálnych negatívnych dopadov na životné prostredie a na zdravie človeka, ktoré by mohli byť zapríčinené nevhodným zaobchádzaním s odpadmi z tohto výrobku. Recyklovaním materiálov pomôžete zachovať prírodné zdroje. Podrobnejšie informácie o recyklácii tohto výrobku vám na požiadanie poskytne miestny úrad, služba likvidácie komunálneho odpadu alebo predajňa, v ktorej ste si tento výrobok zakúpili.

<Poznámka pre zákazníkov v krajinách podliehajúcich smerniciam EÚ>
Výrobca: Sony Corporation, 1-7-1 Konan Minato-ku, Tokyo, 108-0075 Japonsko
Zhoda podľa legislatívy EU: Sony Deutschland GmbH, Hedelfinger Strasse 61, 70327 Stuttgart, Nemecko

Funkcie
XLR-K2M je súprava obsahujúca adaptér XLR pre zariadenie vybavené sánkami pre rôzne rozhrania a mikrofónom.
Niektoré modely fotoaparátov/videokamier so sánkami pre rôzne rozhrania nemožno v spojení s touto súpravou používať.
Podrobnosti o modeloch fotoaparátov/videokamier kompatibilných s touto jednotkou nájdete na webovej lokalite spoločnosti Sony, alebo sa poraďte s predajcom výrobkov značky Sony či s miestnym autorizovaným servisným zariadením Sony.

Poznámky o používaní
- Mikrofón je presný prístroj. Zabráňte jeho spadnutiu, udieraniu a nevystavujte ho nadmernému nárazu.
- Ak je mikrofón umiestnený v blízkosti reproduktorov, môže dochádzať k efektu zavíjania (akustická odozva). Ak k tomu dôjde, umiestnite mikrofón čo najďalej od reproduktorov, alebo znížte hlasitosť reproduktora.
- Keď je táto jednotka pripojená, nedržte za ňu pri dvíhaní alebo nosení fotoaparátu/videokamery.
- Ak chcete túto jednotku prenášať, demontujte ju z fotoaparátu/videokamery, na jednotku namontujte ochranný kryt konektora a vložte ju do dodávaného puzdra na prenášanie.

Poznámky týkajúce sa výmeny objektívu
- Pred výmenou objektívu túto jednotku z fotoaparátu/videokamery demontujte.
- Pred výmenou objektívu skontrolujte, že na ochrane pred vplyvom vetra na objektíve alebo na hlavnej časti fotoaparátu/videokamery nie sú žiadne vlákna. Dúchadlom a pod. odstráňte všetky vlákna a potom vymeňte objektív.
- Po použití tejto jednotky odporúčame vyčistiť objektív.

A Označenie súčastí
1 Ochrana pred vplyvom vetra **2** Mikrofón
3 Držiak mikrofónu **4** Prepínač REC CH SELECT (INPUT1)
5 Prepínač ATT (INPUT1)
6 Prepínač INPUT1 (LINE/MIC/MIC+48V)
7 Prepínač ATT (INPUT2)
8 Prepínač INPUT2 (LINE/MIC/MIC+48V)
9 Prepínač LOW CUT (INPUT1) **10** Prepínač AUTO/MAN (CH1)
11 Otočný volič AUDIO LEVEL (CH1)
12 Prepínač AUTO/MAN (CH2)
13 Otočný volič AUDIO LEVEL (CH2)
14 Prepínač LOW CUT (INPUT2) **15** Blokovacie koliesko
16 Pätka pre rôzne rozhrania **17** Ochranný kryt konektora
18 Páčka na uvoľnenie **19** Držiak kábla **20** Konektor INPUT2
21 Konektor INPUT1

Vstup externého zvuku: 20, 21
Voľba zdroja zvuku: 6, 8
Voľba úrovne zdroja zvuku: 5, 7
Voľba nastavenia kanála na záznam: 4
Voľba úrovne záznamu: 10, 11, 12, 13
ZAPNUTIE/VYPNUTIE redukcie šumu spôsobeného vetrom: 9, 14

B Pripojenie adaptéra XLR

1 Zo zástrčky konektora adaptéra XLR demontujte ochranný kryt konektora.
Skontrolujte, že spodný poistný kolík nevyčnieva zo spodnej časti pätky pre rôzne rozhrania adaptéra XLR.

2 Namontujte pätku pre rôzne rozhrania adaptéra XLR k sánkam pre rôzne rozhrania na fotoaparáte/videokamere.

3 Bezpečne utiahnite blokovacie koliesko adaptéra XLR.

Poznámky
- Úplne zasuňte pätku pre rôzne rozhrania adaptéra XLR do sánok pre rôzne rozhrania na fotoaparáte/videokamere a potom dôkladne utiahnite blokovacie koliesko. Skontrolujte, že táto jednotka je bezpečne pripojená.

Pri odpájaní adaptéra XLR
Pred odpojením adaptéra XLR úplne uvoľnite blokovacie koliesko adaptéra XLR.

C Pripojenie mikrofónu

1 Na mikrofón namontujte ochranu pred vplyvom vetra (A-1).

2 Odblokujte zarážku držiaka mikrofónu a otvorte kryt.

3 Mikrofón umiestnite do držiaka tak, aby názov modelu (ECM-XM1) na mikrofóne smeroval nahor. Potom zatvorte kryt a pevne zaistite zarážku.

4 Pripojte zástrčku konektora mikrofónu ku konektoru INPUT1 na adaptéri XLR.
Ak pripájate jedno zariadenie, pripojte zástrčku konektora mikrofónu ku konektoru INPUT1.

5 Kábel mikrofónu vložte do držiaka kábla (A-19) na adaptéri XLR.
- Informácie o nahrávaní zvuku nájdete v časti „Nastavenie zvuku".
- Ak budete kábel ťahať veľmi veľkou silou alebo ak je kábel pripojený k držiaku kábla veľmi voľný, mikrofón pripevnený k držiaku mikrofónu sa môže veľmi nakláňať.
Ak chcete dosiahnuť úplný anti-vibračný účinok, zabezpečte, aby sa mikrofón veľmi nenakláňal.

Pri odpájaní kábla mikrofónu
① Odpojte mikrofón z držiaka mikrofónu.
② Odpojte zástrčku mikrofónu pri stlačení páčky na uvoľnenie (A-18) nadol.

Nastavenie zvuku

Používanie dodávaného mikrofónu
Jednosmerový monoaurálny zvuk môžete nahrávať mikrofónom.

1 Prepínač INPUT1 (LINE/MIC/MIC+48V) nastavte na MIC+48V.

2 Prepínač REC CH SELECT (INPUT1) nastavte na CH1·CH2.
Toto nastavenie umožňuje nahrávať na CH1 a CH2.
Prepínač nastavte na CH1, ak chcete nahrávať len na CH1.

Nastavenie úrovne záznamu
Môžete nastaviť vstup s úrovňou záznamu z konektorov INPUT1/INPUT2.
Nemôžete nastaviť úroveň záznamu interného mikrofónu a vstupného konektora MIC.

1 Nastavte prepínač AUTO/MAN (CH1/CH2) kanála, ktorý chcete upraviť na MAN.

2 Otáčaním otočného voliča AUDIO LEVEL upravte hlasitosť na správnu úroveň.
Pomocou slúchadiel alebo zariadenia na meranie úrovne zvuku skontrolujte správnu úroveň hlasitosti.

Obnovenie automatickej úpravy
Nastavte prepínač AUTO/MAN (CH1/CH2) na AUTO.

Redukovanie šumu spôsobeného vetrom
Môžete redukovať vstup šumu spôsobeného vetrom z konektorov INPUT1/INPUT2.

Nastavte prepínač LOW CUT (INPUT1) alebo prepínač LOW CUT (INPUT2) na ON.

Používanie externého zvukového zariadenia
Nastavte nasledujúcim spôsobom, ak budete používať iný ako dodávaný mikrofón alebo externé zvukové zariadenie (zmiešavač a pod.).

1 Zvoľte zvukové zariadenie pripojené k vstupu.
Prepínač INPUT1/INPUT2 (LINE/MIC/MIC+48V) nastavte podľa zariadenia pripojeného ku konektorom INPUT1/INPUT2.
Externé zvukové zariadenie (zmiešavač a pod.): LINE
Dynamický mikrofón alebo mikrofón so vstavanou batériou: MIC
Mikrofón kompatibilný pre fantómový výkon 48 V: MIC+48V

Poznámky
- Ak pripojíte zariadenie, ktoré nepodporuje fantómový výkon 48 V, môže dôjsť k poruche kvôli nastaveniu tohto spínača na MIC+48V. Pred pripojením zariadenia skontrolujte.
- Ak vás ruší šum z nepoužívaného konektora, nastavte prepínač INPUT1/INPUT2 (LINE/MIC/MIC+48V) nepoužívaného konektora na LINE.

2 Nastavte vstupnú úroveň mikrofónu.
Ak je prepínač INPUT1/INPUT2 (LINE/MIC/MIC+48V) nastavený na MIC alebo MIC+48V, môžete vstupnú úroveň nastaviť prepínačom ATT (INPUT1/INPUT2).
Nastavte podľa citlivosti mikrofónu.
ATT 10dB sa odporúča, ak používate dodávaný mikrofón (ECM-XM1).
Vstupné úrovne sú nasledujúce.
ATT 0dB: -60 dBu
ATT 10dB: -50 dBu
ATT 20dB: -40 dBu

Poznámky
- Ak je prepínač INPUT1/INPUT2 (LINE/MIC/MIC+48V) nastavený na LINE, vstupná úroveň bude pevne nastavená na +4 dBu. Aj ak vynulujete prepínač ATT, vstupná úroveň sa nezmení.

3 Nastavte nahrávaný kanál.
Nahrávaný kanál môžete nastaviť pomocou prepínača REC CH SELECT (INPUT1).

Poloha prepínača REC CH SELECT (INPUT1)	Zvuk nahrávaný na CH1 a CH2
CH1·CH2	INPUT1 → CH1, CH2
CH1	INPUT1 → CH1 INPUT2 → CH2

- Ak chcete používať stereofónny mikrofón s dvoma konektormi XLR (3-kolíkový), pripojte ľavý kanál ku konektoru INPUT1, pravý kanál ku konektoru INPUT2 a prepínač REC CH SELECT (INPUT1) nastavte na CH1.

Technické údaje
Rozmery (približne)
Adaptér XLR (XLR-A2M)
116,5 mm × 105,5 mm × 75 mm (š / v / h)
(bez kábla a vyčnievajúcich súčastí)
Mikrofón (ECM-XM1)
21 mm × 162 mm (priemer/dĺžka)
(okrem ochrany pred vplyvom vetra a kábla)
Hmotnosť (približne)
Adaptér XLR (XLR-A2M) 250 g
Mikrofón (ECM-XM1) 121,5 g
Prevádzková teplota 0 °C až 40 °C
Skladovacia teplota -20 °C až +60 °C
Vstupné konektory
Konektory INPUT1/INPUT2: XLR 3-kolíkový, zásuvkový
MIC: -60 dBu /-50 dBu /-40 dBu, 3 kΩ (kiloohmy)
LINE: +4 dBu, 10 kΩ (kiloohmy) (0 dBu=0,775 Vrms)
Dodané položky
Adaptér XLR (XLR-A2M) (1), Mikrofón (ECM-XM1) (1), Ochrana pred vplyvom vetra (1), Ochranný kryt konektora (1), Puzdro na prenášanie (1), Súprava vytlačenej dokumentácie

Vzhľad a technické údaje sa môžu zmeniť bez predchádzajúceho upozornenia.

Multi Interface Shoe sú ochrannou známkou spoločnosti Sony Corporation.

Magyar

Mielőtt használatba venné a terméket, olvassa el alaposan ezt az útmutatót, és tartsa meg, hogy szükség esetén a jövőben is bármikor elővehesse.

VIGYÁZAT

Tűz és áramütés veszélyének csökkentése érdekében ne tegye ki a készüléket eső vagy nedvesség hatásának.
Tartsa kis gyermekek elől elzárt helyen, hogy megelőzze a lenyelés veszélyét.

Európai vásárlóink számára
Feleslegessé vált elektromos és elektronikus készülékek hulladékként való eltávolítása (Használható az Európai Unió és egyéb európai országok szelektív hulladékgyűjtési rendszereiben)
Ez a szimbólum a készüléken vagy a csomagolásán azt jelzi, hogy a terméket ne kezelje háztartási hulladékként. Kérjük, hogy az elektromos és elektronikai hulladék gyűjtésére kijelölt gyűjtőhelyen adja le. A feleslegessé vált termék helyes kezelésével segít megelőzni a környezet és az emberi egészség károsodását, mely bekövetkezhetne, ha nem követi a hulladékkezelés helyes módját. Az anyagok újrahasznosítása segít a természeti erőforrások megőrzésében. A termék újrahasznosítása érdekében további információért forduljon a lakhelyén az illetékesekhez, a helyi hulladékgyűjtő szolgáltatóhoz vagy ahhoz az üzlethez, ahol a terméket megvásárolta.

< Megjegyzés az EU-s irányelveket követő országokban élő vásárlóink számára >
Gyártó: Sony Corporation, 1-7-1 Konan Minato-ku Tokió, 108-0075 Japán
Európai uniós termékbiztonság: Sony Deutschland GmbH, Hedelfinger Strasse 61, 70327 Stuttgart, Németország

Tulajdonságok
A XLR-K2M készlet XLR Adaptert tartalmaz több illesztőfelületű vakusínnel felszerelt eszközhöz, és egy mikrofont.
Egyes több illesztőfelületű vakusínnel felszerelt kameratípusok nem használhatók ezzel a készlettel.
Az egységgel kompatibilis fényképezőgép-modellekről további tudnivalókat az Ön lakóhelyén érvényes Sony-webhelyen olvashat, vagy kérjen tanácsot a Sony-forgalmazójától vagy a hivatalos Sony-márkaszerviztől.

Használatra vonatkozó megjegyzések
- A mikrofon egy precíziós készülék. Ne ejtse le, ne üsse meg, és ne tegye ki túlzott mértékű ütközésnek.
- Ha a mikrofon hangszórók közelében van elhelyezve, búgó hangeffektus (akusztikai visszacsatolás) léphet fel. Ilyen esetben helyezze a mikrofont minél távolabbra a hangszóróktól, vagy halkítsa le a hangszórókat.
- Ha a készülék csatlakoztatva van, ne a készüléknél fogva emelje vagy hordozza a kamerát.
- A készülék hordozása előtt távolítsa el a készüléket a kameráról, helyezze fel a konnektorvédő kupakot a készülékre, és helyezze a mellékelt hordtáskába.

Megjegyzések az objektív cseréjével kapcsolatban
- Az objektív cseréje előtt távolítsa el a készüléket a kameráról.
- Az objektív cseréje előtt ellenőrizze, hogy az objektív szélvédőjén vagy a kamerán nincsenek-e szöszök. Fújja le a szöszöket például fúvókával, majd cserélje ki az objektívet.
- Azt tanácsoljuk, hogy a készülék használata után tisztítsa meg az objektívet.

A A termék részei
1 Szélvédő **2** Mikrofon **3** Mikrofontartó
4 REC CH SELECT (INPUT1) kapcsoló **5** ATT (INPUT1) kapcsoló
6 INPUT1 (LINE/MIC/MIC+48V) kapcsoló
7 ATT (INPUT2) kapcsoló
8 INPUT2 (LINE/MIC/MIC+48V) kapcsoló
9 LOW CUT (INPUT1) kapcsoló
10 AUTO/MAN (CH1) kapcsoló
11 AUDIO LEVEL (CH1) kapcsoló
12 AUTO/MAN (CH2) kapcsoló
13 AUDIO LEVEL (CH2) kapcsoló
14 LOW CUT (INPUT2) kapcsoló **15** Rögzítőkerék
16 Több illesztőfelületű talp **17** Konnektorvédő kupak
18 Kioldókar **19** Kábeltartó **20** INPUT2 konnektor
21 INPUT1 konnektor

Külső hang bevitele: 20, 21
Hangforrás kiválasztása: 6, 8
Hangforrás szintjének a kiválasztása: 5, 7
Csatornabeállítás kiválasztása felvételhez: 4
Felvétel szint kiválasztása: 10, 11, 12, 13
Szélzúgás-elnyomás be-/kikapcsolása: 9, 14

B XLR adapter felszerelése

1 Távolítsa el a konnektorvédő kupakot az XLR adapter csatlakozódugójáról.
Ellenőrizze, hogy a zárócsap nem áll ki az XLR adapter több illesztőfelületű talpának az aljából.

2 Csatlakoztassa az XLR adapter több illesztőfelületű talpát a kamera több illesztőfelületű vakusínjébe.

3 Biztonságosan húzza meg az XLR adapter rögzítőkerekét.

Megjegyzések
- Tolja teljesen be az XLR adapter több illesztőfelületű talpát a kamera több illesztőfelületű vakusínjébe, majd húzza meg a rögzítőkereket. Győződjön meg róla, hogy a készülék biztonságosan fel van szerelve.

XLR adapter eltávolítása
Az XLR adapter eltávolítása előtt teljesen lazítsa meg az XLR adapter rögzítőkerekét.

C A mikrofon felszerelése

1 Szerelje fel a szélvédőt (A-1) a mikrofonra.

2 Nyissa fel a mikrofontartó ütközőjét, és nyissa ki a fedelet.

3 A mikrofont mindig a mikrofonon lévő modellnévvel (ECM-XM1) felfelé fordítva helyezze a tartóba. Ezután csukja be a fedelet, és erősen zárja le az ütközőt.

4 Csatlakoztassa a mikrofon csatlakozódugóját az XLR adapter INPUT1 konnektorához.
Ha egy eszközt csatlakoztat, csatlakoztassa a mikrofon csatlakozódugóját az INPUT1 konnektorhoz.

5 Helyezze a mikrofonkábelt az XLR adapter kábeltartójába (A-19).
- Hangfelvételhez lásd a „Hangbeállítás" részt.
- Ha a kábelt túlzott erővel húzza meg, vagy a mikrofon túl lazán van a kábeltartóhoz rögzítve, akkor a mikrofontartóhoz rögzített mikrofon nagyon megdőlhet.
Ügyeljen rá, hogy a mikrofon ne dőljön meg túlzottan, hogy a rezgésvédelem teljesen kifejthesse hatását.

A mikrofonkábel eltávolítása
① Szerelje le a mikrofont a mikrofontartóról.
② Húzza ki a mikrofon dugaszát, miközben lenyomja a kioldókart (A-18).

Hangbeállítás

A mellékelt mikrofon használata
A mikrofonnal egyirányú mono hangot vehet fel.

1 Állítsa az INPUT1 (LINE/MIC/MIC+48V) kapcsolót MIC+48V helyzetbe.

2 Állítsa a REC CH SELECT (INPUT1) kapcsolót CH1·CH2 helyzetbe.
Ez a beállítás lehetővé teszi az egyidejű hangfelvételt a CH1 és CH2 csatornán. Állítsa a kapcsolót a CH1 helyzetbe, ha csak a CH1 csatornán kíván felvenni.

Felvétel szint szabályozása
Beállíthatja a INPUT1/INPUT2 bemeneti konnektorokról érkező jel felvételi szintjét.
Beállíthatja a belső mikrofonról és a MIC bemeneti konnektorról érkező jelek felvételi szintjét.

1 Állítsa a beállítani kívánt csatorna AUTO/MAN (CH1/CH2) kapcsolóját MAN helyzetbe.

2 Az AUDIO LEVEL gombbal állítsa a hangerőt megfelelő szintre.
Fejhallgatóval vagy a hangerő kijelzőjén győződjön meg róla, hogy a hangerő megfelelő szinten van.

Automatikus beállítások visszaállítása
Állítsa az AUTO/MAN (CH1/CH2) kapcsolót AUTO helyzetbe.

Szélzúgás elnyomása
Csökkentheti a szélzúgást hangját a INPUT1/INPUT2 bemeneti konnektor jelében.

Állítsa a LOW CUT (INPUT1) vagy a LOW CUT (INPUT2) kapcsolót ON helyzetbe.

Külső hangeszközök használata
Ha nem a mellékelt mikrofont vagy más külső eszközt (keverőpult, stb.) kíván használni, állítsa be az alábbiak alapján.

1 Jelölje meg a kívánt hangbemenetet.
Állítsa be az INPUT1/INPUT2 (LINE/MIC/MIC+48V) kapcsolót a INPUT1/INPUT2 konnektorokba csatlakoztatni kívánt eszköznek megfelelően.
Külső hangeszköz (keverőpult, stb.): LINE
Dinamikus mikrofon vagy beépített akkumulátorral rendelkező mikrofon: MIC
48 V fantom tápos mikrofon: MIC+48V

Megjegyzések
- Ha olyan eszközt csatlakoztat, amely nem támogatja a 48 V fantom tápot, hiba léphet fel, ha ezt a kapcsolót MIC+48V helyzetbe állítja. Győződjön meg róla az eszköz csatlakozása előtt.
- Ha zavarólag hat a nem használt konnektorból érkező zaj, állítsa a nem használt INPUT1/INPUT2 (LINE/MIC/MIC+48V) konnektor kapcsolóját LINE helyzetbe.

2 Állítsa be a mikrofon bemeneti szintjét.
Ha az INPUT1/INPUT2 (LINE/MIC/MIC+48V) kapcsoló a MIC vagy MIC+48V helyzetbe van állítva, a bemeneti szintet az ATT (INPUT1/INPUT2) kapcsolóval állíthatja be.
A beállítást a mikrofon érzékenységének megfelelően végezze.
Ha a mellékelt mikrofont (ECM-XM1) használja, az ATT 10dB értéket ajánljuk.
A bemeneti szintek a következők.
ATT 0dB: -60 dBu
ATT 10dB: -50 dBu
ATT 20dB: -40 dBu

Megjegyzések
- Ha az INPUT1/INPUT2 (LINE/MIC/MIC+48V) kapcsoló LINE helyzetbe van kapcsolva, a bemeneti szint +4 dBu értéknél van rögzítve. A bemeneti szint nem változik akkor sem, ha ki- és bekapcsolja az ATT kapcsolót.

3 Állítsa be a felvenni kívánt csatornát.
A felvenni kívánt csatornát a REC CH SELECT (INPUT1) kapcsolóval jelölheti ki.

A REC CH SELECT (INPUT1) kapcsoló állása	A CH1 & CH2 csatornáról felvett hang
CH1·CH2	INPUT1 → CH1, CH2
CH1	INPUT1 → CH1 INPUT2 → CH2

- Ha sztereo mikrofont kíván használni XLR (3PIN) csatlakozódugasszal, csatlakoztassa az Lch dugaszt az INPUT1, az Rch dugaszt pedig az INPUT2 konnektorba, és állítsa a REC CH SELECT (INPUT1) kapcsolót CH1 helyzetbe.

Műszaki adatok
Méretek (kb.)
XLR adapter (XLR-A2M) egység
116,5 mm × 105,5 mm × 75 mm (sz / ma / mé)
(a kábel és a kiálló részek nélkül)
Mikrofon (ECM-XM1)
21 mm × 162 mm (átmérő/hossz)
(a szélvédő és a kábel nélkül)
Tömeg (kb.)
XLR adapter (XLR-A2M) egység 250 g
Mikrofon (ECM-XM1) 121,5 g
Üzemhőmérséklet 0 °C ... 40 °C
Tárolási hőmérséklet -20 °C ... +60 °C
Bemeneti konnektorok
INPUT1/INPUT2 konnektor: XLR3-tű, aljzat
MIC: -60 dBu /-50 dBu /-40 dBu, 3 kΩ (kiloohm)
LINE: +4 dBu, 10 kΩ (kiloohm) (0 dBu=0,775 Vrms)
A csomag tartalma
XLR adapter (XLR-A2M) (1), Mikrofon (ECM-XM1) (1), Szélvédő (1), Konnektorvédő kupak (1), Hordtáska (1), Nyomtatott dokumentáció

A forma és a műszaki adatok előzetes bejelentés nélkül megváltozhatnak.

A Multi Interface Shoe a Sony Corporation védjegye.